MOREK

Creating a better future for You



Componentes Elétricos

morek.eu 2027

Possibilitar ligações eléctricas através de produtos de alta qualidade e parcerias genuínas.

Possibilitar ligações eléctricas através de produtos de alta qualidade e parcerias genuínas.

MOREK

Creating a better future for You

Possibilitar ligações elétricas através de **produtos de alta qualidade** *e* **parcerias genuínas.**

- Morek **Finlândia**
- Morek **Estónia**
- Morek **Letónia**
- Morek **Lituânia**
- Morek **Polónia**
- Morek **República Checa**
- Morek **Eslováquia**
- Morek **França**
- Morek **Portugal**



A missão da Morek, «Possibilitar ligações elétricas através de produtos de alta qualidade e parcerias genuínas.», reflete o nosso compromisso em promover a inovação e fornecer produtos excecionais. À medida que continuamos a expandir a nossa presença no mercado global de eletrificação, estamos empenhados em garantir soluções elétricas fiáveis e avançadas para os nossos parceiros e clientes.



Abordagem centrada no cliente

Na Morek, focamo-nos em capacitar os nossos clientes, removendo obstáculos e fornecendo soluções eficientes, ajudando-os a ter sucesso. A nossa missão é possibilitar conexões através de produtos de alta qualidade e parcerias verdadeiras, atendendo às necessidades únicas de cada cliente.



Portfólio abrangente de produtos

A Morek oferece um portfólio personalizado para atender às necessidades de grossistas, fabricantes de quadros elétricos e instaladores. As nossas soluções completas simplificam os processos, economizando tempo e garantindo que os nossos parceiros B2B recebam suporte abrangente para o seu crescimento.



Soluções inovadoras

Oferecemos soluções inovadoras que simplificam problemas complexos. Os nossos produtos otimizam o espaço, melhoram a funcionalidade e reduzem custos, garantindo um crescimento sustentável e oferecendo a melhor relação preço-qualidade-suporte do setor.



Base de dados técnica e compromisso com a qualidade

Fornecemos uma base de dados técnica completa e garantimos padrões de alta qualidade em todas as soluções. O nosso compromisso com a excelência e a sustentabilidade apoia parcerias de longo prazo, oferecendo soluções de ponta que atendem às necessidades técnicas e administrativas.

Os mais vendidos



Bornes OTL

Página 8



Bornes OTL-PEN

Página 16



Bornes OTL de 5 pólos

Página 18



Terminais de derivação principal HLAK

Página 22



Blocos de distribuição OJL

Página 23



Repartidores Moblocks

Página 27

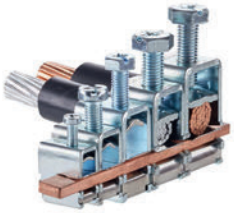

Terminais em arco

Página 34



Conectores de dispositivos SR

Página 37



Conectores OL

Página 40



Conectores universais OTH

Página 43



Barramentos BB

Página 47



Blocos de distribuição STL

Página 52



NOVO

Barramentos Quickbar MCB

Página 55

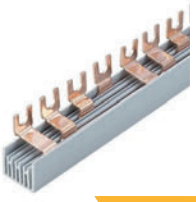

NOVO

Barramentos MCB de 1 m

Página 62



Isoladores

Página 69



Barras flexíveis de cobre isolado Moflex

Página 82



Perfis de vedação e proteção de arestas
Página 89



Bucins plásticos
Página 93



Bucins metálicos
Página 104



Passa cabos individual
Página 115



NOVO

Passa cabos individual Conus
Página 117



NOVO

Passa-cabos individual T-CG C
Página 119



Passa cabos
Página 121



NOVO

Passa cabos MH-B S
Página 138



Divisor de cabos placa de entrada MC1
Página 139



Terminais de cabo com parafuso fusível
Página 143



Conectores de cabo com parafuso fusível
Página 146



Tubos termorretráteis
Página 157



Extremidades de baixa tensão termorretráteis
Página 164



Conjunto termorretrátil para cabos até 1 kV
Página 168



União de gel
Página 170



Conectores rápidos para energia solar fotovoltaica
Página 176

Bornes OTL	**8**
Bornes OTL de 1 polo (2 orifícios)	10
Bornes OTL de 1 polo (4 orifícios)	12
Bornes OTL de 1 polo (6 orifícios)	14
Bornes OTL de 3 pólos (6 orifícios)	15
Bornes OTL-PEN	16
Bornes OTL de 5 pólos (10 orifícios)	18
Bornes OTL para barramentos flexíveis	19
Tampas plásticas de proteção para terminais universais OTL, massa de contato SR-1	20
Terminais de derivação principal HLAK	22
Blocos de distribuição	**23**
Blocos de distribuição OJL 80A, 135A, 200A, 280A	24
Blocos de distribuição OJL 400A	25
Adaptadores para barramento OJL	26
Repartidores Moblock	27
Conectores OT-PEN	30
Conectores OL-PEN	31
Conectores PEN	32
Conectores universais isolados OLI	33
Conectores de dispositivos, NPE e terminais em arco	**33**
Terminais em arco Terminais	34
Terminais de barramento MAE-E	35
Terminais de arco bimetálicos MAE-H	36
Conectores de dispositivos SR	37
Conectores OL	40
Conectores universais OT	42
Conectores universais OTH	43
Barramentos BB	47
Barramentos MPIN e adaptadores de ligação	49
Barramentos NPE (IP00), barramentos MSET	50
Barramentos NPE (IP20)	51
Blocos de distribuição SLT	52
Barramentos MCB	**55**
Barramentos QuickBar MCB	56
Barramentos MCB de 1 m	62
Acessórios para barramentos MCB	68
Acessórios para quadros elétricos	**69**
Isoladores	69
Isoladores espaçadores de poliéster	71
Isoladores de pino de poliamida	72
Pinos de aterramento / Adaptador M 12	74
Terminais e fitas de aterramento	75
Porta documentos	76
Espaçadores metálicos	77
Espaçadores de plástico	78
Fechaduras e chaves; chave, botão de asa, tampa protetora contra poeira, puxador	79
Fecho deslizante e puxador embutido	80
Puxadores de porta, puxador de porta tubular	81
Dobradiça de 180°, batente de vento	82
Barras coletoras flexíveis de cobre isoladas Moflex	**83**
Braçadeira flexível para barramento Moflex	89
Perfis de vedação e proteção de arestas	**90**
Perfis de proteção de arestas	91
Perfis de vedação	92
Bucins	**94**
Bucins de plástico	95
Bucins de poliamida, padrão	96
Bucins de poliamida, rosca longa	97
Bucins de poliamida com contraporca e O-ring	99

Bucins de poliamida. Tipo espiral 100
Tampões cegos de poliamida 101
Contraporcas de poliamida 102
Linguetas de proteção, O-ring para prensa-cabos 104
Bucins metálicos 105
Bucins metálicos, padrão, latão 106
Bucins metálicos, padrão, aço inoxidável 107
Bucins metálicos, mini, latão 108
Bucins metálicos, EMC, latão 109
Bucins metálicos, tamanho especial, latão 110
Tampão metálico, latão 111
Porcas de fixação metálicas, latão 112
Porcas de fixação metálicas, aço inoxidável 113
Porcas de fixação metálicas, EMC, latão 114

Passa cabos individual **115**

Passa cabos individual T-VET PG (IP67) 116
Passa cabos individual T-GET M (IP67) 117
Série de Passa cabos individual Conus 118
Passa cabos individual T-GD, T-GDM (IP54) 119
Passa cabos individual Morek T-CG C – IP66 120
Passa cabos individual M 20-80 121

Passa cabos **122**

Passa cabos redondo (IP65) 123
Passa cabos MC (IP66/67) 126
Passa cabos MC (IP65) 127
Passa cabos MC 4 (IP65) 128
Passa cabos MC 10 (IP55) 129
Passa cabos LMC (IP55, IP54, IP44) 130
Passa cabos MC 16 (IP54) 131
Passa cabos MB (IP55, 66/67) 131
Passa cabos MHF (IP66) 132
Passa cabos RMC (IP65) 136
Passa cabos individual T-RGDM (IP64) 138
Passa cabos – MH-B S 139
Passa cabos modular 140
Passa cabos modular SCG (IP55) 141
Passa cabos modular MC (IP66) 142

Acessórios para cabos **143**

Terminais de cabo com parafuso fusível até 12 kV 144
Conectores de cabo com parafuso fusível até 12 kV 147
Terminais de cabo com parafuso fusível até 36 kV 150
Conectores de cabo com parafuso fusível até 36 kV 154
Dispositivo de fixação para conectores de parafuso 157
Tubos termorretráteis de parede fina 159
Tubos termorretráteis de parede média 161
Tubos termorretráteis de parede espessa 163
Derivações de baixa tensão termorretráteis 165
Tampas termorretráteis 166
Conjuntos termorretráteis para cabos até 1 kV 169

Uniões de gel **171**

Blocos terminais modulares 173
InsuGel One, 300 ml; InsuGel One, 1 kg 175

Conectores solares fotovoltaicos **177**

Conectores rápidos fotovoltaicos 178
Conectores de cravação fotovoltaicos 179

Tabela de códigos IP **180**

Soluções completas para carregamento de veículos elétricos **181**

Bornes OTL

De acordo com a IEC

1000 V CA
1500 V CC

De acordo com a UL

1000 V CA/CC

Bimetálico

Para condutores de cobre e alumínio

Classe A



Os terminais universais OTL são concebidos para condutores de cobre e alumínio. Os terminais são adequados para todos os tipos de condutores de cobre ou alumínio com secção transversal até 300 mm². É possível colocar vários fios de cobre nos blocos de terminais universais OTL, de acordo com o respetivo tipo de terminal (consulte a Tabela de conectividade de cablagem dos terminais universais OTL na página 21). A classe de proteção IP para os terminais OTL é IP20.

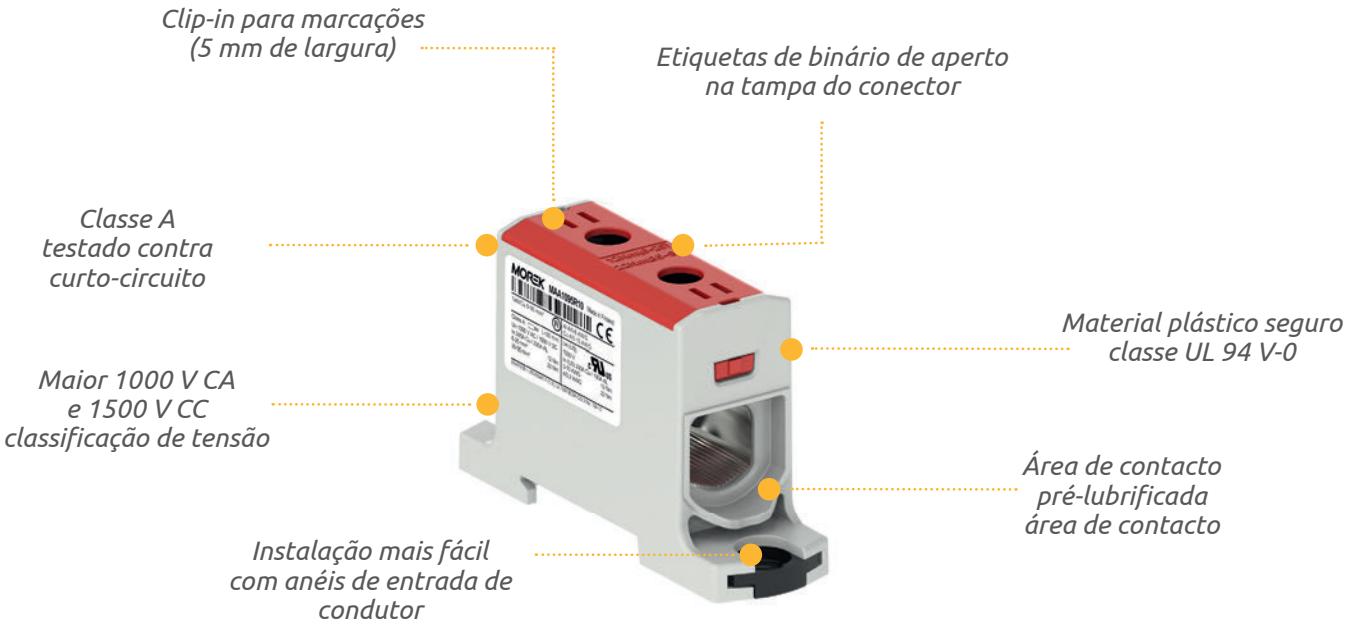

Certificação e segurança do produto

Os terminais universais OTL são submetidos a testes e certificações rigorosos para garantir a conformidade com as normas da indústria. São certificados de acordo com as normas EN 60947-7-1:2009 e EN 61238-1:2003, que estabelecem os requisitos para blocos de terminais e conectores para cabos de alimentação.

A norma EN 61238-1:2003 classifica os conectores em duas categorias

Classe A, que são submetidos a testes de ciclo térmico e curto-circuito para distribuição de eletricidade e redes industriais.

Classe B, que apenas são submetidos a testes de ciclo térmico e são adequados para redes com proteção rápida contra sobrecarga ou curto-circuito.

Os terminais universais OTL são certificados como conectores de Classe A, tornando-os adequados para a maioria das aplicações. Ao escolher um conector, é essencial garantir que ele tenha a marcação CE e o símbolo de certificação Classe A, como a marca FI, para conexões elétricas confiáveis e seguras.

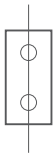







	OTL 16	OTL 35	OTL 50
Cinza	MAA1016A10	MAA1035A10	MAA1050A10
Azul	MAA1016B10	MAA1035B10	MAA1050B10
Verde-amarelo	MAA1016Y10	MAA1035Y10	MAA1050Y10
Vermelho	MAA1016R10	MAA1035R10	MAA1050R10
Preto	MAA1016S10	MAA1035S10	MAA1050S10
Dados técnicos			
Secção transversal do condutor Cu, Al (mm²)	1,5 - 16	2,5 - 35	1,5 - 50
Tensão nominal CA / CC (V) IEC	1000 / 1500	1000 / 1500	1000 / 1500
Tensão nominal CA / CC (V) UL	1000	1000	1000
Corrente nominal (A) IEC	82 (Cu) / 75 (Al)	135 (Cu) / 120 (Al)	160 (Cu) / 145 (Al)
Corrente nominal (A) UL	85 (Cu) / 65 (Al)	115 (Cu) / 90 (Al)	150 (Cu) / 120 (Al)
Corrente suportável por curto período (Icw)	1,92 kA / 1s	4,20 kA / 1s	6,00 kA/1s
Largura / Altura / Comprimento (mm)	13,5 / 39,5 / 46,8	16 / 40 / 47	18 / 43 / 51,6
Parafuso, chave hexagonal	N.º 4	N.º 4	N.º 5
Binário de aperto (Nm)	1,5 Nm (1,5mm²) 3,5 Nm (2,5 - 6mm²) 7 Nm (10-16mm²)	3 Nm (2,5 - 16 mm²) 6 Nm (25 - 35 mm²) -	1,5 Nm (1,5 - 2,5mm²) 5 Nm (4 - 10 mm²) 10 Nm (16 - 50 mm²)
Montagem	Calha DIN	Calha DIN	Calha DIN
Peso (g)	17	27	30
Embalagem (unidades)	66	54	48

Dimensões

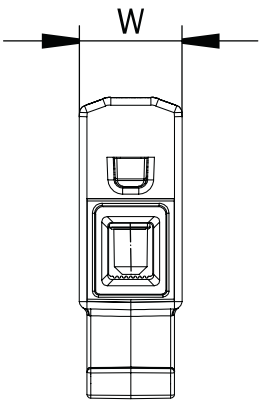

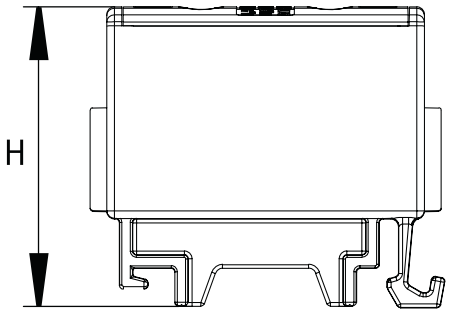

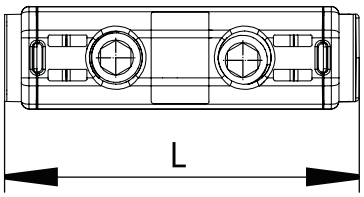

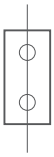









	OTL 95	OTL 150	OTL 240	OTL 300
Cinza	MAA1095A10	MAA1150A10	MAA1240A10	MAA1300A10
Azul	MAA1095B10	MAA1150B10	MAA1240B10	MAA1300B10
Verde-amarelo	MAA1095Y10	MAA1150Y10	MAA1240Y10	MAA1300Y10
Vermelho	MAA1095R10	MAA1150R10	MAA1240R10	MAA1300R10
Preto	MAA1095S10	MAA1150S10	MAA1240S10	MAA1300S10
Dados técnicos				
Secção transversal do condutor Cu, Al (mm²)	6 - 95	25 - 150	35 - 240	95 - 300
Tensão nominal CA / CC (V) IEC	1000 / 1500	1000 / 1500	1000 / 1500	1000 / 1500
Tensão nominal CA / CC (V) UL	1000	1000	1000	-
Corrente nominal (A) IEC	245 (Cu) / 220 (Al)	320 (Cu) / 290 (Al)	425 (Cu) / 380 (Al)	490 (Cu) / 440 (Al)
Corrente nominal (A) UL	230 (Cu) / 180 (Al)	285 (Cu) / 250 (Al)	380 (Cu) / 310 (Al)	-
Corrente suportável por curto período (Icw)	11,40 kA / 1s	18,00 kA / 1s	28,80 kA / 1s	36,00 kA / 1s
Largura / Altura / Comprimento (mm)	25 / 51 / 84	31 / 54 / 84	37 / 65 / 106	44,5 / 71 / 122
Parafuso, chave hexagonal	N.º 6	N.º 6	N.º 8	N.º 8
Binário de aperto (Nm)	12 Nm (6 - 25mm²) 22 Nm (35 - 95mm²) -	14 Nm (25 - 50mm²) 35 Nm (70 - 150mm²)	26 Nm (35 - 120mm²) 46 Nm (150 - 240mm²)	30 Nm (95 - 150mm²) 60 Nm (185 - 300mm²)
Montagem	Calha DIN, parafuso	Calha DIN, parafuso	Calha DIN, parafuso	Calha DIN, parafuso
Peso (g)	65	100	195	332
Embalagem (unidades)	24	24	24	3

Dimensões

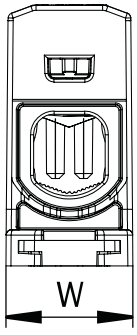

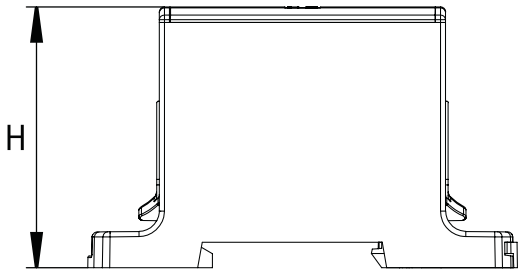

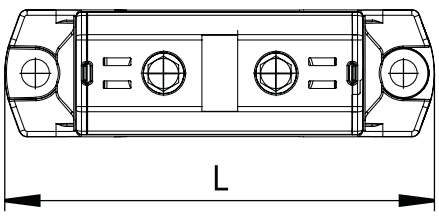

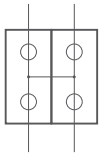







		OTL 35-2	OTL 50-2	OTL 95-2
Cinza		MAA2035A10	MAA2050A10	MAA2095A10
Azul		MAA2035B10	MAA2050B10	MAA2095B10
Verde-amarelo		MAA2035Y10	MAA2050Y10	MAA2095Y10
Vermelho		MAA2035R10	MAA2050R10	MAA2095R10
Preto		MAA2035S10	MAA2050S10	MAA2095S10
Dados técnicos				
Secção transversal do condutor Cu, Al (mm²)		2,5 - 35	1,5 - 50	6 - 95
Tensão nominal CA / CC (V)	IEC	1000 / 1500	1000 / 1500	1000 / 1500
Tensão nominal CA / CC (V)	UL	1000	1000	1000
Corrente nominal (A)	IEC	270 (Cu) / 120 (Al)	320 (Cu) / 290 (Al)	490 (Cu) / 220 (Al)
Corrente nominal (A)	UL	115 (Cu) / 90 (Al)	150 (Cu) / 120 (Al)	230 (Cu) / 180 (Al)
Corrente suportável por curto período (Icw)		4,20 kA / 1s	6,00 kA / 1s	11,40 kA / 1s
Largura / Altura / Comprimento (mm)		27 / 40 / 47	30 / 43 / 51,6	42 / 51 / 84
Parafuso, chave hexagonal		N.º 4	N.º 5	N.º 6
Binário de aperto (Nm)		3 Nm (2,5 - 16 mm²) 6 Nm (25 - 35 mm²) -	1,5 Nm (1,5 - 2,5 mm²) 5 Nm (4 - 10 mm²) 10 Nm (16 - 50 mm²)	12 Nm (6 - 25 mm²) 22 Nm (35 - 95 mm²) -
Montagem		Calha DIN	Calha DIN	Calha DIN, parafuso
Peso (g)		44	90	125
Embalagem (unidades)		30	54	24

Dimensões

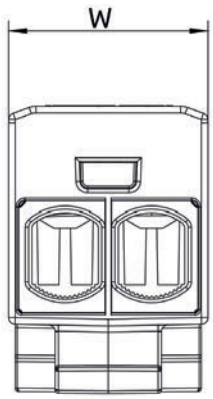

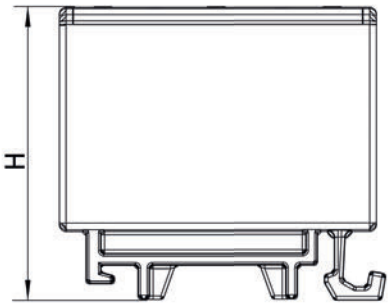

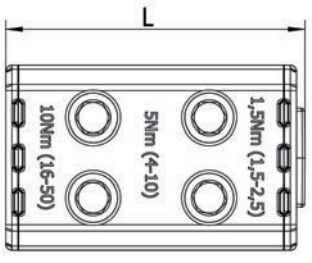

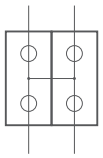







	OTL 150-2	OTL 240-2	OTL 300-2
Cinza	MAA2150A10	MAA2240A10	MAA2300A10
Azul	MAA2150B10	MAA2240B10	MAA2300B10
Verde-amarelo	MAA2150Y10	MAA2240Y10	MAA2300Y10
Vermelho	MAA2150R10	MAA2240R10	MAA2300R10
Preto	MAA2150S10	MAA2240S10	MAA2300S10
Dados técnicos			
Secção transversal do condutor Cu, Al (mm²)	25 - 150	35 - 240	95 - 300
Tensão nominal CA / CC (V) IEC	1000 / 1500	1000 / 1500	1000 / 1500
Tensão nominal CA / CC (V) UL	1000	1000	-
Corrente nominal (A) IEC	640 (Cu) / 290 (Al)	850 (Cu) / 380 (Al)	980 (Cu) / 630 (Al)
Corrente nominal (A) UL	285 (Cu) / 250 (Al)	380 (Cu) / 310 (Al)	-
Corrente suportável por curto período (Icw)	18,00 kA / 1s	28,80 kA / 1s	36,00 kA / 1s
Largura / Altura / Comprimento (mm)	51 / 54 / 84	60 / 65 / 106	70 / 77 / 122
Parafuso, chave hexagonal	N.º 6	N.º 8	N.º 8
Binário de aperto (Nm)	14 Nm (25 - 50 mm²) 30 Nm (70 - 150 mm²) -	26 Nm (35 - 120 mm²) 40 Nm (150 - 240 mm²) -	30 Nm (95 - 150 mm²) 60 Nm (185 - 300 mm²) -
Montagem	Calha DIN, parafuso	Calha DIN, parafuso	Calha DIN, parafuso
Peso (g)	170	340	632
Embalagem (unidades)	24	12	3

Dimensões

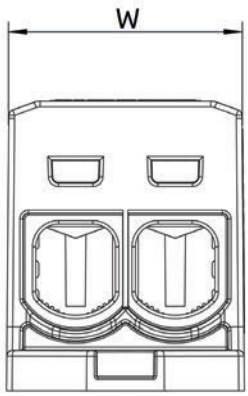

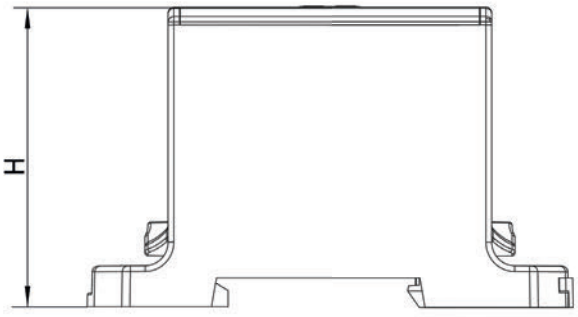

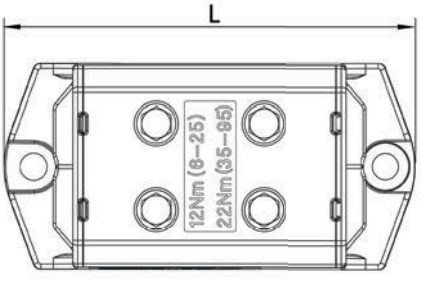

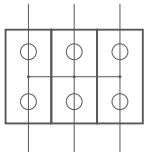









	OTL 50-3	OTL 95-3	OTL 150-3	OTL 300-3
Cinza	MAA3050A10	MAA3095A10	MAA3150A10	MAA3300A10
Azul	MAA3050B10	MAA3095B10	MAA3150B10	MAA3300B10
Verde-amarelo	MAA3050Y10	MAA3095Y10	MAA3150Y10	MAA3300Y10
Vermelho	MAA3050R10	MAA3095R10	MAA3150R10	MAA3300R10
Preto	MAA3050S10	MAA3095S10	MAA3150S10	MAA3300S10

Dados técnicos				
Secção transversal do condutor Cu, Al (mm²)	1.5 - 50	6 - 95	25 - 150	95 - 300
Tensão nominal CA / CC (V) IEC	1000 / 1500	1000 / 1500	1000 / 1500	1000 / 1500
Tensão nominal CA / CC (V) UL	1000	1000	1000	-
Corrente nominal (A) IEC	320 (Cu) / 290 (Al)	490 (Cu) / 440 (Al)	640 (Cu) / 500 (Al)	850 (Cu) / 630 (Al)
Corrente nominal (A) UL	150 (Cu) / 120 (Al)	230 (Cu) / 180 (Al)	285 (Cu) / 250 (Al)	-
Corrente suportável por curto período (Icw)	6,00 kA/1s	11,40 kA/1s	18,00 kA/1s	36,00 kA/1s
Largura / Altura / Comprimento (mm)	44,6 / 40,8 / 79,5	59 / 51 / 84	71,3 / 54 / 84	101 / 78 / 120
Parafuso, chave hexagonal	N.º 5	N.º 6	N.º 6	N.º 8
Binário de aperto (Nm)	1,5 Nm (1,5 - 2,5 mm²) 5 Nm (4 - 10 mm²) 10 Nm (16 - 50 mm²)	12 Nm (6 - 25 mm²) 22 Nm (35 - 95 mm²) -	14 Nm (25 - 50 mm²) 30 Nm (70 - 150 mm²) -	35 Nm (95 - 150 mm²) 45 Nm (180 - 300 mm²) -
Montagem	Calha DIN, parafuso	Calha DIN, parafuso	Calha DIN, parafuso	Calha DIN, parafuso
Peso (g)	109	178	246	730
Embalagem (unidades)	24	12	12	1

** Correntes alcançáveis através da ligação de vários cabos de entrada.*

Dimensões

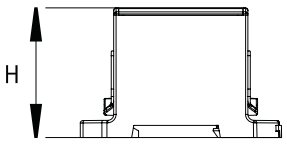

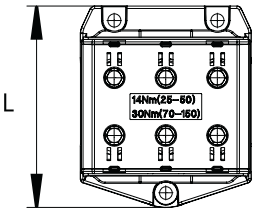

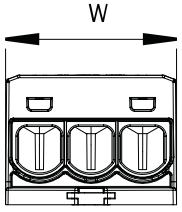

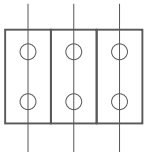





		OTL 35-3X	OTL 50-3X
Cinza		MAA1335A10	MAA1350A10

Dados técnicos			
Secção transversal do condutor Cu, Al (mm²)		2,5 - 35	1,5 - 50
Tensão nominal CA / CC (V)	IEC	1000 / 1500	1000 / 1500
Tensão nominal CA / CC (V)	UL	1000	1000
Corrente nominal (A)	IEC	3 x 135 (Cu) / 3 x 120 (Al)	3 x 160 (Cu) / 3 x 145 (Al)
Corrente nominal (A)	UL	3 x 115 (Cu) / 3 x 90 (Al)	3 x 150 (Cu) / 3 x 120 (Al)
Corrente suportável por curto período (Icw)		4,20 kA/1s	6,00 kA/1s
Largura / Altura / Comprimento (mm)		46 / 40 / 49	49 / 43 / 54,6
Parafuso, chave hexagonal		N.º 4	N.º 5
Binário de aperto (Nm)		3 Nm (2,5 - 16 mm²) 6 Nm (25 - 35 mm²)	1,5 Nm (1,5 - 2,5 mm²) 5 Nm (4 - 10 mm²) 10 Nm (16 - 50 mm²)
Montagem		Calha DIN	Calha DIN
Peso (g)		70	81
Embalagem (unidades)		18	30

Dimensões

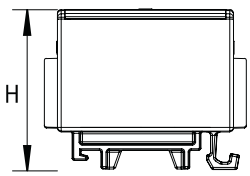

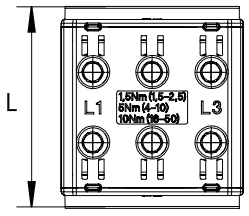

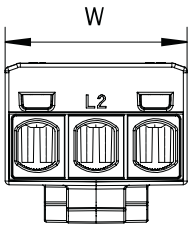

Os bornes da série OTL-PEN foram concebidos para criar um ponto de divisão dos sistemas TN-C em TN-S.

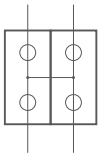













	OTL-PEN 35-2	OTL-PEN 50-2	OTL-PEN 95-2	OTL-PEN 150-2	OTL-PEN 240-2	OTL-PEN 300-2
Amarelo-verde-azul	MAA2035P10	MAA2050P10	MAA2095P10	MAA2150P10	MAA2240P10	MAA2300P10

Dados técnicos

Secção transversal do condutor Cu, Al (mm²)	2,5-35	1,5 - 50	6 - 95	25 - 150	35 - 240	95 - 300
Tensão nominal CA / CC (V)	1000 / 1500	1000 / 1500	1000 / 1500	1000 / 1500	1000 / 1500	1000 / 1500
Corrente nominal (A)	270 (Cu) / 120 (Al)	320 (Cu) / 290 (Al)	490 (Cu) / 220 (Al)	640 (Cu) / 290 (Al)	850 (Cu) / 380 (Al)	850 (Cu) / 630 (Al)
Largura / Altura / Comprimento (mm)	27 / 40 / 47	30 / 43 / 51,6	42 / 51 / 84	51 / 54 / 84	60 / 65 / 106	70 / 77 / 122
Parafuso, chave hexagonal	N.º 4	N.º 5	N.º 6	N.º 6	N.º 8	N.º 8
Binário de aperto (Nm)	3 Nm (2,5 - 16 mm²) 6 Nm (25 - 35 mm²) -	1,5 Nm (1,5 - 2,5 mm²) 5 Nm (4 - 10 mm²) 10 Nm (16 - 50 mm²)	12 Nm (6 - 25 mm²) 22 Nm (35 - 95 mm²) -	14 Nm (25 - 50 mm²) 30 Nm (70 - 150 mm²) -	26 Nm (35 - 120 mm²) 40 Nm (150 - 240 mm²) -	35 Nm (95 - 150 mm²) 45 Nm (180 - 300 mm²) -
Montagem	Calha DIN	Calha DIN	Calha DIN, parafuso	Calha DIN, parafuso	Calha DIN, parafuso	Calha DIN, parafuso
Peso (g)	44	90	125	170	340	623
Embalagem (unidades)	30	54	24	24	12	1

Dimensões

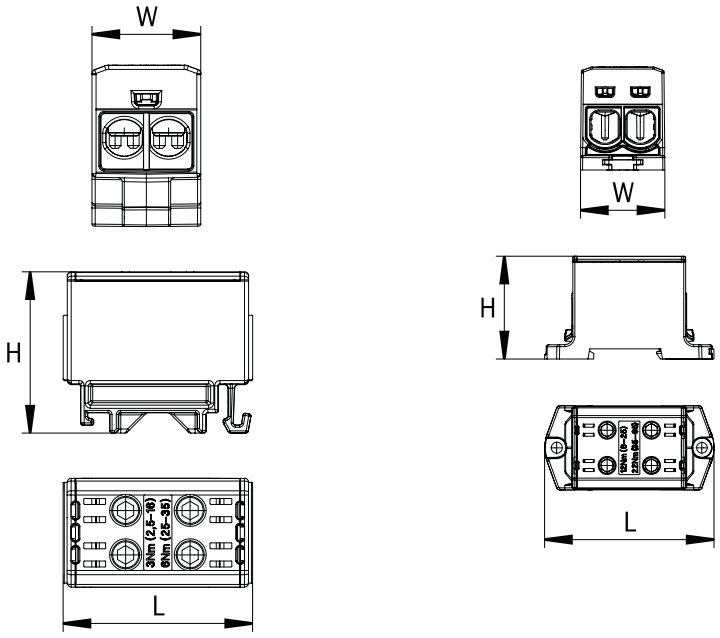

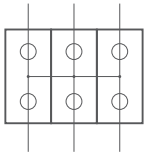



OTL-PEN 50-3



OTL-PEN 95-3



OTL-PEN 150-3

Amarelo-verde-azul	MAA3050P10	MAA3095P10	MAA3150P10

Dados técnicos

Secção transversal do condutor Cu, Al (mm²)	1.5 - 50	6 - 95	25 - 150
Tensão nominal CA / CC (V)	1000 / 1500	1000 / 1500	1000 / 1500
Corrente nominal (A)	320 (Cu) / 290 (Al)	490 (Cu) / 440 (Al)	640 (Cu) / 500 (Al)
Largura / Altura / Comprimento (mm)	44,6 / 40,8 / 79,5	59 / 51 / 84	71,3 / 54 / 84
Parafuso, chave hexagonal	N.º 5	N.º 6	N.º 6
Binário de aperto (Nm)	1,5 Nm (1,5 - 2,5 mm²) 5 Nm (4 - 10 mm²) 10 Nm (16 - 50 mm²)	12 Nm (6 - 25 mm²) 22 Nm (35 - 95 mm²) -	14 Nm (25 - 50 mm²) 30 Nm (70 - 150 mm²) -
Montagem	Calha DIN, parafuso	Calha DIN, parafuso	Calha DIN, parafuso
Peso (g)	109	178	246
Embalagem (unidades)	24	12	12

Dimensões

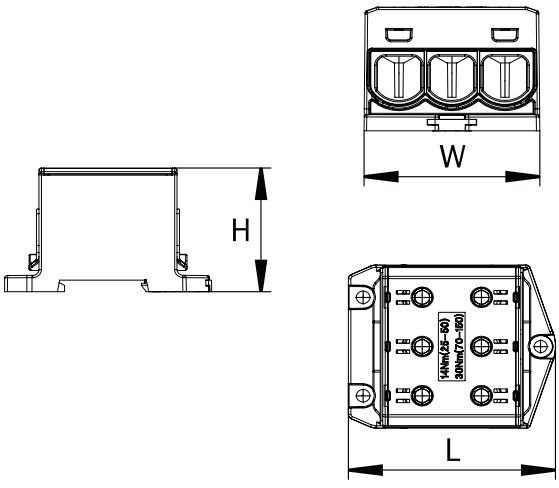

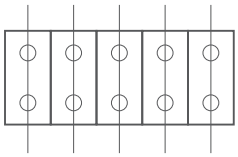



	OTL 16-5x	OTL 35-5X	OTL 50-5x	OTL 95-5x
Cinza, azul, verde-amarelo	MAA5016A11	MAA5035A10	MAA5050A10	MAA5095A10

Dados técnicos

Secção transversal do condutor Cu, Al (mm²)	1,5 - 16	2,5 - 35	1,5 - 50	6 - 95
Tensão nominal CA/CC (V) IEC	1000 / 1500	1000 / 1500	1000 / 1500	1000 / 1500
Tensão nominal CA/CC (V) UL	-	1000	-	-
Corrente nominal (A) IEC	5 x 82 (Cu) / 5 x 75 (Al)	5 x 135 (Cu) / 5 x 120 (Al)	5 x 160 (Cu) / 5 x 145 (Al)	5 x 245 (Cu) / 5 x 220 (Al)
Corrente nominal (A) UL	-	5 x 115 (Cu) / 5 x 90 (Al)	-	-
Corrente suportável por curto período (Icw)	1,92 kA/1s	4,20 kA/1s	6,00 kA/1s	11,40 kA/1s
Largura / Altura / Comprimento (mm)	61 / 32 / 65	78,5 / 40 / 65	86,1 / 43 / 67,7	117,4 / 50,5 / 82,5
Parafuso, chave hexagonal	N.º 4	N.º 4	N.º 5	N.º 6
Binário de aperto (Nm)	1,5 Nm (1,5 mm²) 3,5 Nm (2,5 - 6 mm²) 7 Nm (10 - 16 mm²)	3 Nm (2,5 - 16 mm²) 6 Nm (25 - 35 mm²) -	1,5 Nm (1,5 - 2,5 mm²) 5 Nm (4 - 10 mm²) 10 Nm (16 - 50 mm²)	12 Nm (6 - 25 mm²) 22 Nm (35 - 95 mm²) -
Montagem	Calha DIN, parafuso	Calha DIN, parafuso	Calha DIN, parafuso	Calha DIN, parafuso
Peso (g)	72	120	196	323
Embalagem (unidades)	10	16	8	10

Dimensões

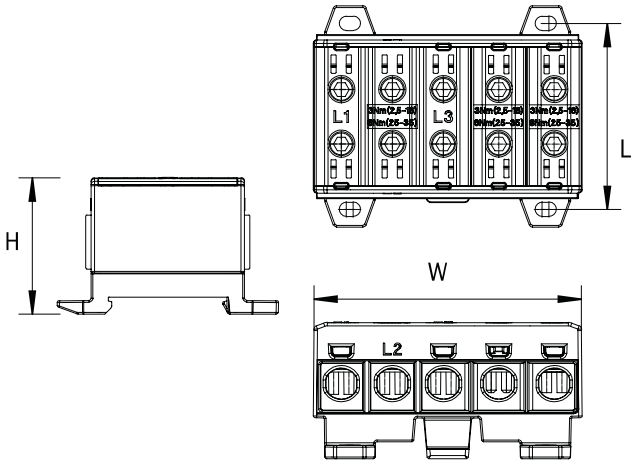

***Os bornes OTL para barramentos flexíveis** oferecem uma solução fiável e de alto desempenho para conectar barramentos flexíveis de cobre (nus ou estanhados) a cabos de cobre ou alumínio. Concebidos para aplicações de energia exigentes, suportam secções transversais de cabos até **300 mm²** e dimensões de barramento flexível até 6 × 1 × 40 mm. Mantendo todas as vantagens comprovadas dos terminais OTL, eles **apresentam uma classificação de 1500 V CC, isolamento retardador de chamas UL94 V0**, certificação Classe A e construção robusta para uma operação segura e duradoura.*

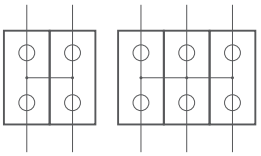





	OTL 95-2B	OTL 300-3B
Cinza	MAA2095A20	MAA3300A20
Azul	MAA2095B20	MAA3300B20
Verde-amarelo	MAA2095Y20	MAA3300Y20

Dados técnicos		
Secção transversal do condutor Cu, Al (mm²)	6 - 95	95 - 300
Secção transversal da barra condutora, Cu (mm²)	3x1x24	3x1x32 - 6x1x40
Tensão nominal CA/CC (V) IEC	1000 / 1500	1000 / 1500
Corrente nominal (A) IEC	245 (Cu) / 220 (Al)	630 (Cu) / 630 (Al)
Corrente suportável por curto período (Icw)	11,40 kA/1s	36,00 kA/1s
Largura / Altura / Comprimento (mm)	42 / 51 / 84	101 / 78 / 120
Parafuso, chave hexagonal	N.º 6	N.º 6, N.º 8
Binário de aperto (Nm)	12 Nm (6 - 25mm²) 22 Nm (35 - 95 mm²) 8 Nm (3x1x24 mm)	35 Nm (95 - 150 mm²) 45 Nm (180 - 300 mm²) 15 Nm (3x1x32 - 6x1x40 mm)
Montagem	Calha DIN, parafuso	Calha DIN, parafuso
Peso (g)	125	499
Embalagem (unidades)	24	1

Dimensões

OTL 95-2B

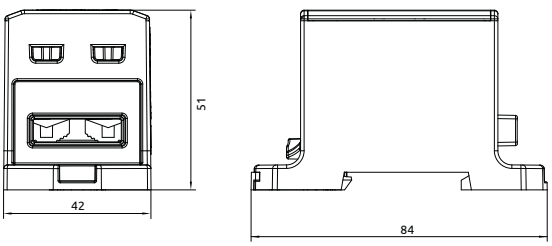

OTL 300-3B

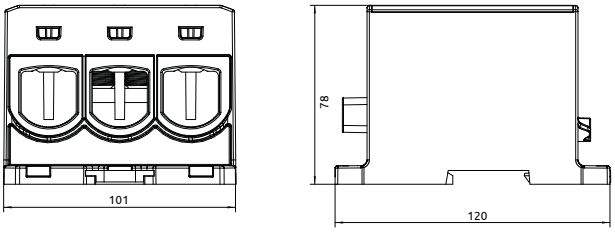

As tampas protetoras de plástico são acessórios para terminais universais OTL utilizados para tapar espaços de conexão não utilizados ou manter a classe de proteção IP20 com secção transversal de fio menor.
São oferecidas para as séries OTL 50, OTL 95, OTL 150, 240 e OTL 300.








Proteção para os dedos	OTL 50	OTL 95	OTL 150	OTL 240	OTL 300
Cinza	MAA0050A10	MAA0095A10	MAA0150A10	MAA0240A10	MAA0300A10
Dados técnicos					
Largura / Altura / Comprimento (mm)	14 / 31,5 / 10	18,3 / 45 / 10	22 / 47,5 / 10	28 / 57,5 / 10	32 / 57,5 / 10
Material	PA 66	PA 66	PA 66	PA 66	PA 66
Peso (g)	0,8	1,4	1,7	2,7	3,2
Embalagem (unidades)	100	100	100	100	100

** Compatível com os novos terminais OTL 1500 V CC*

Massa de contato SR-1 250 ml

A massa de contato SR-1 é uma massa lubrificante e inibidora de ferrugem projetada para conectores elétricos. Pode ser usada tanto em ambientes internos quanto externos.

Materiais

- Massa espessada com lítio, contendo antioxidantes e inibidores de corrosão

Aviso: o contacto prolongado ou repetido com a pele pode irritá-la e provocar dermatite.

Vantagens

- Boa proteção contra a corrosão do cobre e do aço
- Prevenção da oxidação de superfícies de alumínio
- Redução da resistência de transição quando utilizada com escova de arame

Normas

- DIN 51502 K2K-30
- ISO 6743 ISO-L-XCCHA2

Massa de contato SR-1 250 ml



	SR-1
Massa de contato SR-1 250 ml	MYA0001A10
Dados técnicos	
Viscosidade do óleo base / cSt a 40 °C	112
Viscosidade do óleo base / cSt a 100 °C	10
Ponto de gotejamento / °C	>180
Intervalo de temperatura / °C	-30 a 110
Espessante	Lítio
SKF Emcor WWO água destilada / ISO 11007mod	0-0
Corrosão do cobre 24h / 100 °C / ASTM D4048	1b
Resistência à água / DIN 51807 / 1	0 - 90
Separação de óleo 168h / 40 °C / IP121	6%

Classificação do material de acordo com a norma UL 94 V-0 (teste de combustão vertical)

Critérios Condições	94 V-0	94 V-1	94 V-2
Combustão total com chama para cada amostra	≤ 10 seg	≤ 30 segundos	≤ 30 segundos
Combustão total com chamas para todas as 5 amostras de qualquer conjunto	≤ 50 seg	≤ 250 segundos	≤ 250 segundos
Combustão com chama e incandescência para cada amostra após a aplicação da chama do segundo queimador	≤ 30 segundos	≤ 60 segundos	≤ 60 segundos
Algodão inflamado por gotas flamejantes de qualquer amostra	Não	Não	Sim

Conectividade de cablagem Terminais universais OTL

No caso de fios de alumínio, apenas um fio é permitido por conexão

	Secção transversal do condutor (mm²) / número de fios de cobre por ligação																Binário de aperto (Nm)	Em (A) Al / Cu
Tipo	1,5	2,5	4	6	10	16	25	35	50	70	95	120	150	185	240	300		
OTL 16	3 peças	3 peças	2 peças	2 peças	1 peça	1 peça											1,5 Nm (1,5 m²) 3,5 Nm (2,6 - 6mm²) 7 Nm (10 - 16mm²)	75 / 82
OTL 35 OTL 35-2 OTL 35-3X OTL 35-5X		3 peças	3 peças	3 peças	3 peças	2 peças	1 peça	1 peça									3 Nm (2,5 - 16mm²) 6 Nm (25 - 35mm²)	120 / 135
OTL 50 OTL 50-2 OTL 50-3	3 peças	3 peças	3 peças	3 peças	3 peças	3 peças	2 peças	1 peça	1 peça								1,5 Nm (1,5 - 2,5mm²) 5 Nm (4 - 10mm²) 10 Nm (16 - 50mm²)	145 / 160
OTL 95 OTL 95-2 OTL 95-3				3 peças	3 peças	3 peças	3 peças	2 peças	1 peça	1 peça	1 peça						12 Nm (6 - 25mm²) 22 Nm (35 - 95mm²)	220 / 245
OTL 150 OTL 150-2 OTL 150-3							3 peças	3 peças	3 peças	2 peças	1 peça	1 peça	1 peça				14 Nm (25 - 50mm²) 30 Nm (70 - 150mm²)	290 / 320
OTL 240 OTL 240-2								3 peças	3 peças	3 peças	2 peças	2 peças	1 peça	1 peça	1 peça		26 Nm (35 - 120mm²) 40 Nm (150 - 240mm²)	380 / 425
OTL 300-1											3 peças	2 peças	2 peças	1 peça	1 peça	1 peça	30 Nm (95-150mm²) 60 Nm (185-300mm²)	440 / 490
OTL 300-3											3 peças	2 peças	2 peças	1 peça	1 peça	1 peça	35 Nm (95 - 150mm²) 45 Nm (185 - 300mm²)	630 / 630

Recomendamos a utilização de terminais de cabo, quando utilizar fios de espessura fina com as seguintes secções transversais (ligações de fio único):

OTL 16: 1,5 mm²…6 mm²
OTL 35: 2,5 mm²…10 mm²
OTL 50: 1,5 mm²…16 mm²
OTL 95: 6 mm²…35 mm²
OTL 150: 25 mm2…70 mm²
OTL 240: 35 mm2…120 mm²
OTL 300: 95 mm2…150 mm²

Os terminais de derivação principais HLAK são concebidos para condutores de cobre e alumínio com secção transversal até 25 mm². A parte isolante é fabricada em poliamida PA66 altamente resistente à corrente de fuga. A parte condutora é fabricada em latão niquelado. A classe de proteção é IP20. Design moderno e compacto que poupa espaço.



Secção transversal dos condutores Cu/Al (mm²)

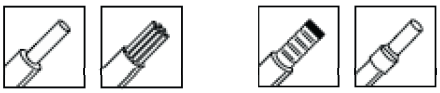

Condutores	Sólidos / multifilares	Trançados com manga
2x25 mm² por polo	1,5-25	1,5-16
2x16 mm² por polo	1,5-16	1,5-10



	HLAK25 1P	HLAK25 2P	HLAK25 3P	HLAK25 4P	HLAK25 5P
Cinza	MAG1251A00	MAG2252A00	MAG3253A00	MAG4254A00	MAG5255A00
Azul	MAG1251B00	-	-	-	-
Vermelho	MAG1251R00	-	-	-	-
Preto	MAG1251S00	-	-	-	-
Verde	MAG1251G00	-	-	-	-
Castanho	MAG1251C00	-	-	-	-
Azul, verde	-	MAG2251BG0	-	-	-
Cinza, azul, verde	-	-	MAG3251ABG	-	MAG5253ABG
Cinza, azul	-	-	-	MAG4253AB0	-
Castanho, preto, cinza, azul, verde	-	-	-	-	MAG5251CSX

Dados técnicos

Tensão nominal CA / CC (V) IEC	1000 / 1500	1000 / 1500	1000 / 1500	1000 / 1500	1000 / 1500
Corrente nominal (A) IEC	100	100	100	100	100
Número de pólos	1	2	3	4	5
Comprimento de descarne (mm)	15	15	15	15	15
Binário de aperto (Nm)	2,5	2,5	2,5	2,5	2,5
Largura / Altura / Comprimento (mm)	21 / 39 / 42,5	40 / 39 / 42,5	60 / 39 / 42,5	80 / 39 / 42,5	99 / 39 / 42,5
Montagem	Calha DIN	Calha DIN	Calha DIN	Calha DIN	Calha DIN
Peso (g)	65	130	189	254	314
Embalagem (unidades)	10	2	2	1	1

Blocos de distribuição OJL

1000 V CA
1500 V CC

Bimetálico
Para condutores de cobre e alumínio

Até
600 A
240 mm²

Classe A

Certificado de acordo com as normas EN 61238-1 e EN 60947-7-1



Os blocos de distribuição OJL distribuem condutores de secção transversal maior para condutores menores com várias opções de design, incluindo secções transversais de ligação nominais de 6 mm² a 240 mm². Podem ser montados em calhas DIN ou superfícies sólidas, oferecem uma temperatura máxima de funcionamento de 80 °C e proporcionam proteção IP20.



	OJL 80A	OJL 135A	OJL 200A	OJL 280A
Preto/cinza	MAB1080S10	MAB1135S10	MAB1201S10	MAB1281S10
Azul / Cinza	MAB1080B10	MAB1135B10	MAB1201B10	MAB1281B10
Verde/Cinza	MAB1080G10	MAB1135G10	MAB1201G10	MAB1281G10
Dados técnicos				
Secção transversal do condutor				
Fio de entrada Al / Cu (mm²)	2 x 2,5 - 16	1 x 2,5 - 35 1 x 2,5 - 10	1 x 10 - 70	1 x 35 - 120
Fio de saída Cu (mm²)	6 x 2,5 - 6	4 x 2,5 - 16 2 x 2,5 - 10	6 x 2,5 - 16	4 x 2,5 - 10 5 x 2,5 - 16 2 x 6 - 35
Tensão nominal CA / CC (V)	1000 / 1500	1000 / 1500	1000 / 1500	1000 / 1500
Corrente nominal (A)	80 (Cu) / 75 (Al)	135 (Cu) / 120 (Al)	200 (Cu) / 160 (Al)	280 (Cu) / 250 (Al)
Corrente suportável por curto período (Icw)	-	4,20 kA / 1s	8,40 kA / 1s	14,40 kA / 1s
Largura / Altura / Comprimento (mm)	23,6 / 40,6 / 52	24,3 / 49 / 90	32,4 / 46 / 75,8	44,4 / 51 / 97
Parafuso, chave hexagonal	N.º 2	N.º 3 / 4	N.º 3 / 5	N.º 3 / 4 / 6
Binário de aperto (Nm)	1 Nm (2,5-6mm²) 6 Nm (10-16mm²) - -	3 Nm (2,5 - 16 mm²) 6 Nm (25-35 mm²) - -	3 Nm (2,5 - 16 mm²) 6 Nm (25 - 35 mm²) 10 Nm (50 - 70 mm²) -	3 Nm (2,5 - 16 mm²) 6 Nm (25 - 35 mm²) 10 Nm (50 - 70 mm²) 19 Nm (95 - 120 mm²)
Montagem	Calha DIN	Calha DIN, parafuso	Calha DIN, parafuso	Calha DIN, parafuso
Peso (g)	38	75	84	178
Embalagem (unidades)	36	36	30	12

Dimensões

OJL 80A

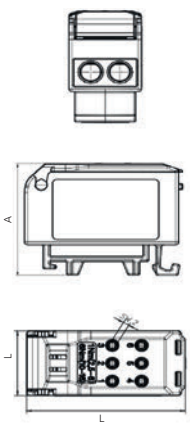

OJL 135A

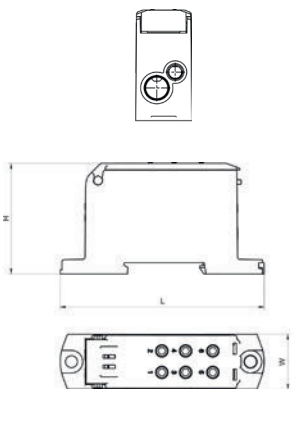

OJL 200A

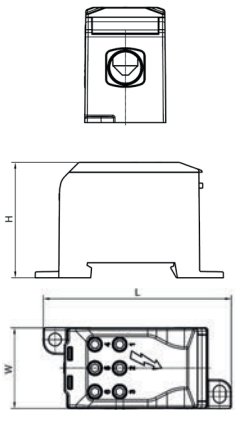

OJL 280A

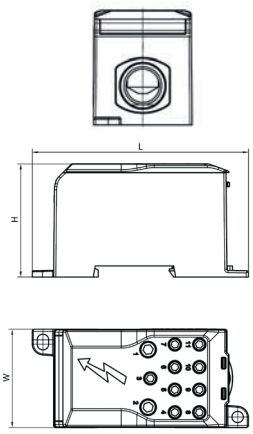



	OJL 400A	OJL 400AS*	OJL 400AF	OJL 400ASF*
Preto/cinza	MAB1401S10	MAB1402S10	MAB1403S10	MAB1404S10
Azul / Cinza	MAB1401B10	-	MAB1403B10	-
Verde/Cinza	MAB1401G10	-	MAB1403G10	-
Dados técnicos				
Secção transversal do condutor				
Fio de entrada Al / Cu (mm²)	1 x 95 - 240	1 x 95 - 240	1 x barra flexível 10 x 24	1 x barra flexível 10 x 24
Fio de saída Cu (mm²)	4 x 2,5 - 35 3 x 6 - 50	4 x 2,5 - 35 3 x 6 - 50	4 x 2,5 - 35 3 x 6 - 50	4 x 2,5 - 35 3 x 6 - 50
Tensão nominal CA / CC (V)	1000 / 1500	1000 / 1500	1000 / 1500	1000 / 1500
Corrente nominal (A)	600 (Cu) / 380 (Al)	600 (Cu) / 380 (Al)	600 (Cu) / 380 (Al)	600 (Cu) / 380 (Al)
Corrente suportável por curto período (Icw)	28,80 kA / 1s	28,80 kA / 1s	28,80 kA / 1s	28,80 kA / 1s
Largura / Altura / Comprimento (mm)	51,4 / 51,2 / 100,3	51,4 / 51,2 / 100,3	51,4 / 51,2 / 100,3	51,4 / 51,2 / 100,3
Parafuso, chave hexagonal	N.º 4 / 5 / 8	N.º 4 / 5 / 8	N.º 4 / 5	N.º 4 / 5
Binário de aperto (Nm)	6 Nm (2,5 - 35 mm²) 10 Nm (6 - 50 mm²) 19 Nm (95 - 240 mm²)	6 Nm (2,5 - 35 mm²) 10 Nm (6 - 50 mm²) 19 Nm (95 - 240 mm²)	6 Nm (2,5 - 35 mm²) 10 Nm (6 - 50 mm²) 10 Nm (10xCu 1x25 mm²)	6 Nm (2,5 - 35 mm²) 10 Nm (6 - 50 mm²) 10 Nm (10xCu 1x25 mm²)
Montagem	Calha DIN, parafuso	Calha DIN, parafuso	Calha DIN, parafuso	Calha DIN, parafuso
Peso (g)	250	250	247	247
Embalagem (unidades)	8	8	8	8

** O modelo pode ser selado.*

Dimensões

OJL 400A

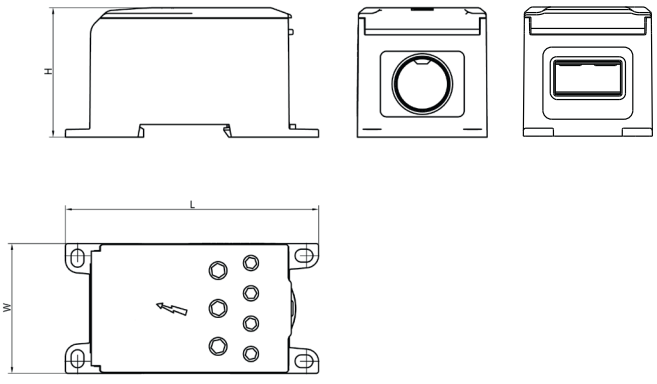

Os adaptadores de barramento OJL são utilizados para ligar conectores OJL a barramentos de cobre ou alumínio. Materiais: Cobre estanhado





BA 200A



BA 280A



BA 400A

Cinza	MAB1201EBA	MAB1281EBA	MAB1401EBA
Dados técnicos			
D	9,8	13,8	13,8
H	5,95	7,25	9,75
H1	4,8	5	5,2
L	45	61	70
L	14	23	30
W1	6,8	10,8	10,8
Peso (g)	22	49	90
Embalagem (unidades)	10	10	10

Dimensões

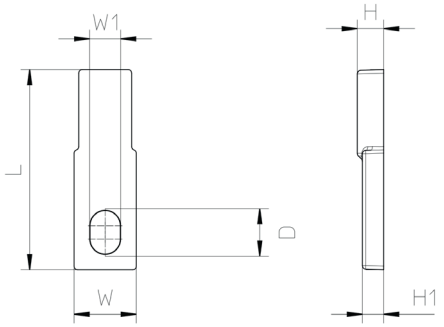

Repartidores Moblock

Até
160 A
50 mm²

Isolamento
entre
fases

Certificado de acordo com
as normas
EN 60947-1
EN 60947-7-1

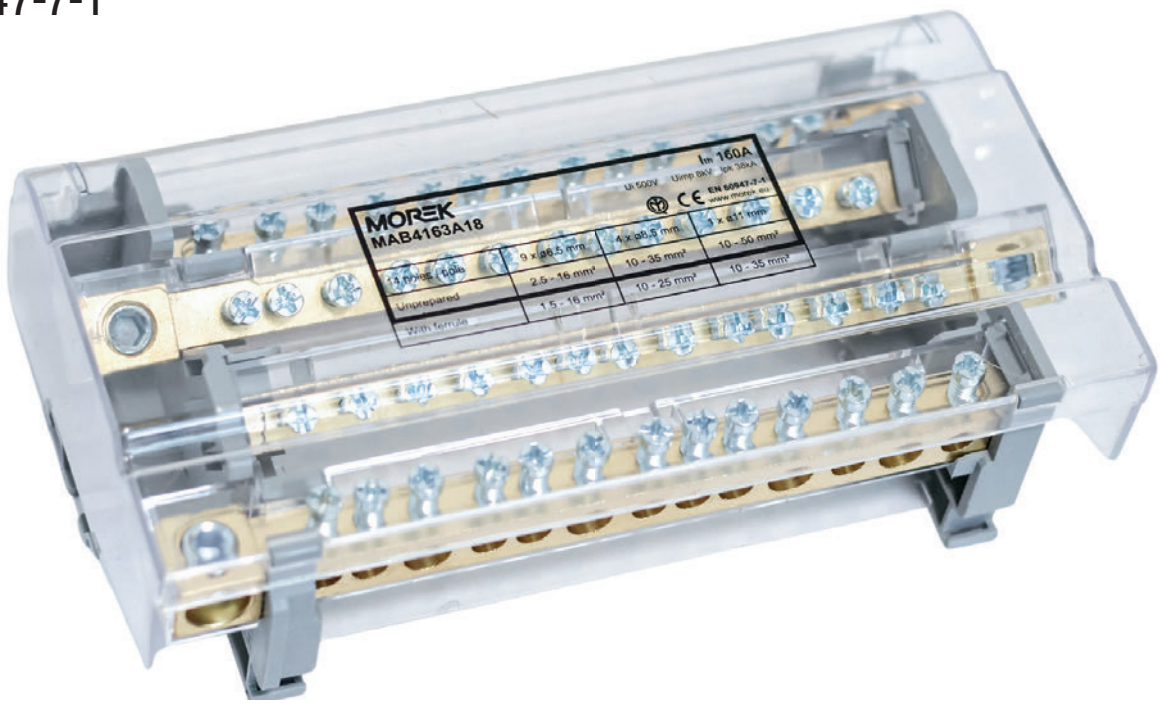

Os repartidores Moblock estão disponíveis nas versões bipolares (até 35 mm² e e 125 A) e quadripolares (até 50 mm² e e 160 A). Apresentam suportes isolados, uma tampa transparente removível e instalação conveniente em calhas DIN ou painéis. Com peças condutoras em latão, conectores em aço galvanizado e barreiras isolantes, estes blocos garantem ligações elétricas seguras e eficientes.







	Moblock 2P 125A-7	Moblock 2P 125A-11	Moblock 2P 125A-15
	MAB2124A18	MAB2125A18	MAB2126A18
Dados técnicos			
Secção transversal do condutor (por polo) Fio de entrada Cu (mm²) Fio de saída Cu (mm²)	 2 x 10 - 35 5 x 1,5 - 6	 2 x 10 - 35 7 x 1,5 - 6 / 2 x 10 - 25	 2 x 10 - 35 11 x 1,5 - 6 / 2 x 10 - 25
Tensão nominal CA / CC (V)	1000	1000	1000
Corrente nominal (A)	125	125	125
Largura / Altura / Comprimento (mm)	49 / 52 / 72	49 / 52 / 109	49 / 52 / 137
Pico de corrente de curto-circuito Ipk (kA)	20	19	19
Corrente suportável por curto período (kA/1s)	6	4,2	4,2
Tensão nominal de surto (kV)	8	8	8
Comprimento mínimo do fio isolado (mm)	13	13	13
Torque de aperto nominal/máx. (Nm)	2 / 2,5	2 / 2,5	2 / 2,5
Montagem	Calha DIN, parafuso	Calha DIN, parafuso	Calha DIN, parafuso
Peso (g)	107	152	197
Embalagem (unidades)	4	2	2

Dimensões

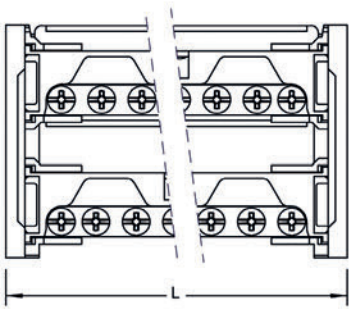

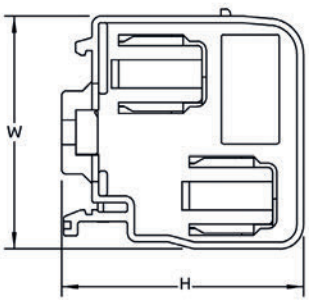

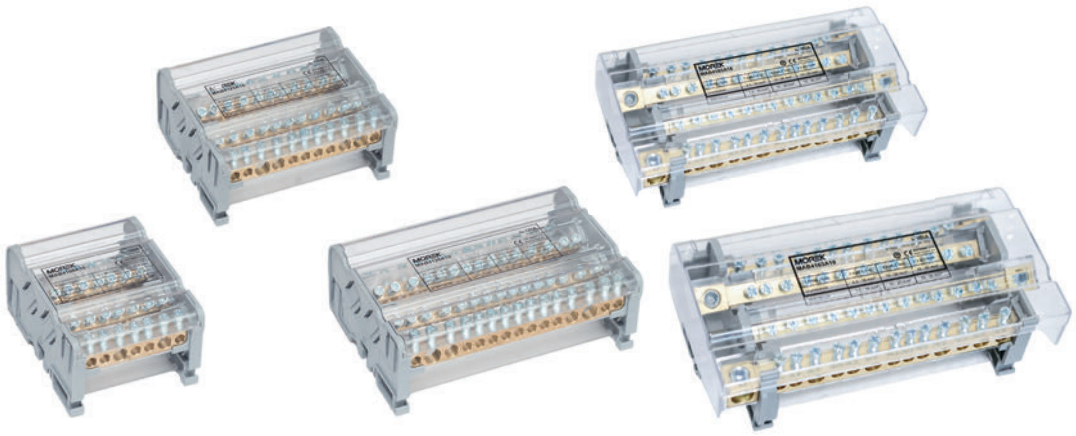

	Moblock 4P 125A-7	Moblock 4P 125A-11	Moblock 4P 125A-15	Moblock 4P 160A-9	Moblock 4P 160A-14
	MAB4124A18	MAB4125A18	MAB4126A18	MAB4162A18	MAB4163A18
Dados técnicos					
Secção transversal do condutor (por polo) Fio de entrada Cu (mm^2) Fio de saída Cu (mm^2)	 2 x 10 - 35 5 x 1,5 - 6	 2 x 10 - 35 7 x 1,5 - 6 / 2 x 10 - 25	 2 x 10 - 35 11 x 1,5 - 6 / 2 x 10 - 25	 1 x 10 - 50 6 x 1,5 - 16 / 2 x 10 - 35	 1 x 10 - 50 9 x 1,5 - 16 / 4 x 10 - 35
Tensão nominal CA/CC (V)	500	500	500	500	500
Corrente nominal (A)	125	125	125	160	160
Largura / Altura / Comprimento (mm)	97 / 52 / 72	97 / 52 / 108	97 / 52 / 137	99 / 54 / 131	99 / 54 / 181
Pico de corrente de curto-circuito Ipk (kA)	20	19	19	38	38
Corrente suportável por curto período (kA / 1s)	6	4,2	4,2	6	6
Tensão nominal de surto (kV)	8	8	8	8	8
Comprimento mínimo do fio isolado (mm)	13	13	13	13	13
Torque de aperto nominal / e máx. (Nm)	2 / 2,5	2 / 2,5	2 / 2,5	2 / 2,5 (fio de entrada10 Nm)	2,5 (fio de entrada10 Nm)
Montagem	Calha DIN, parafuso	Calha DIN, parafuso	Calha DIN, parafuso	Calha DIN, parafuso	Calha DIN, parafuso
Peso (g)	210	300	386	504	696
Embalagem (unidades)	2	1	1	1	1

Dimensões

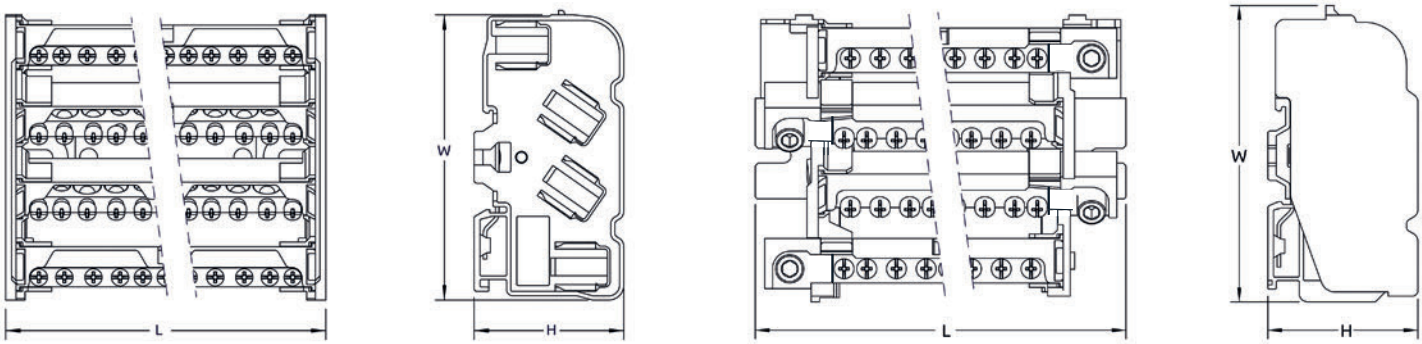

Os conectores OT-PEN simplificam a conversão de sistemas TN-C (PEN) para sistemas TN-S (PE+N), permitindo a remoção da ponte de ligação entre os terminais. Adequados para condutores de cobre e alumínio, estes conectores possuem terminais de medição adicionais e podem ser montados diretamente com parafusos na placa traseira do armário.



	OT-PEN 50	OT-PEN 95	OT-PEN 120	OT-PEN 150	OT-PEN 240
	MAB3050S10	MAB3095S10	MAB3120S10	MAB3150S10	MAB3240S10
Dados técnicos					
Secção transversal do condutor Cu, Al (mm²)	1,5 - 50	6 - 95	16 - 120	25 - 150	35 - 240
Tensão nominal (V)	690	690	690	690	690
Amperagem (A)	160	245	275	320	425
Largura / Altura / Comprimento (mm)	44 / 57 / 83	64 / 80 / 83	64 / 87 / 120	64 / 91 / 120	64 / 101,6 / 134,90
Dimensões L1 / L2 / W1 / AV / D (mm)	60 / 76 / 5,25 / 5 / 4	63,5 / 76 / 5,25 / 6 / 4	81,5 / 104 / 21 / 6 / 6	82 / 104 / 21 / 6 / 6	104,5 / 119 / 21 / 8 / 6
Parafuso, chave hexagonal	N.º 5	N.º 6	N.º 6	N.º 6	N.º 8
Binário de aperto (Nm)	1,5 Nm (1,5 - 2,5 mm²) 5 Nm (4 - 16 mm²) 10 Nm (25 - 50 mm²)	5 Nm (6 - 16 mm²) 22 Nm (25 - 95 mm²)	5 Nm (16 mm²) 26 Nm (25 - 120 mm²)	14 Nm (25 - 50 mm²) 30 Nm (70 - 150 mm²)	26 Nm (35 - 120 mm²) 40 Nm (150 - 240 mm²)
Montagem	Parafuso	Parafuso	Parafuso	Parafuso	Parafuso
Peso (g)	174	356	573	605	813
Embalagem (unidades)	9	9	5	5	5

Dimensões

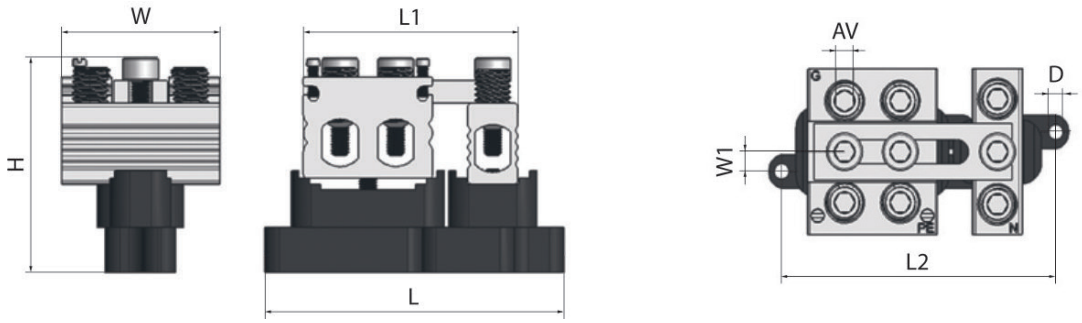

Os conectores OL-PEN permitem a conversão simples de sistemas TN-C (PEN) para TN-S (PE+N) removendo a ponte de ligação entre os terminais. Estes conectores são adequados para utilização com condutores de cobre e alumínio e podem ser montados diretamente com parafusos na placa traseira do armário.

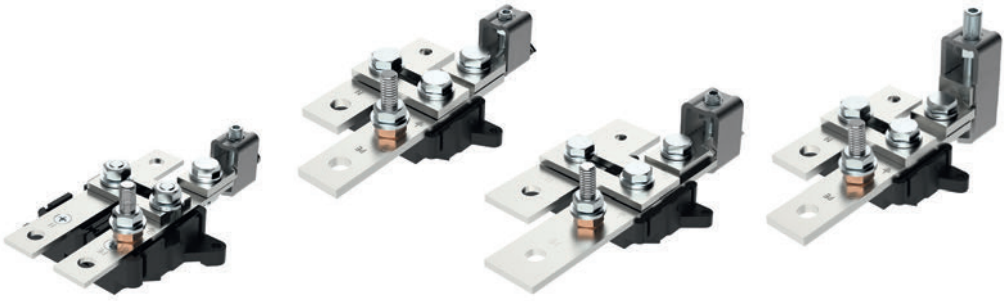

	OL-PEN 95	OL-PEN 185	OL-PEN 300	OL-PEN 240-2
	MAJ4095S10	MAJ4185S10	MAJ4300S10	MAJ5240S10
Dados técnicos				
Secção transversal do condutor Cu, Al (mm²)	25 - 95	95 - 185	185 - 300	2x 95 - 240
Tensão nominal (V)	690	690	690	690
Amperagem (A)	245	361	490	425
Largura / Altura / Comprimento (mm)	94 / 55 / 144	110 / 70 / 187,5	128,5 / 70 / 220	110 / 86 / 193
Dimensões C1 / L1 / L2 / P / P1 / P2 (mm)	50 / 84 / 34 / 5 / 8,5 / 8,5	43 / 99 / 41 / 5 / 8,5 / 12,5	52 / 117,5 / 50,5 / 5 / 10 / 12,5	43 / 99 / 41 / 5 / 8,5 / 12,5
Parafuso, chave hexagonal (AV)	N.º 4	N.º 5	N.º 6	N.º 6
Binário de aperto (Nm)	20	30	70	70
Montagem	Parafuso	Parafuso	Parafuso	Parafuso
Peso (g)	392	882	1248	1074
Embalagem (unidades)	1	1	1	1

Dimensões

OL-PEN 95

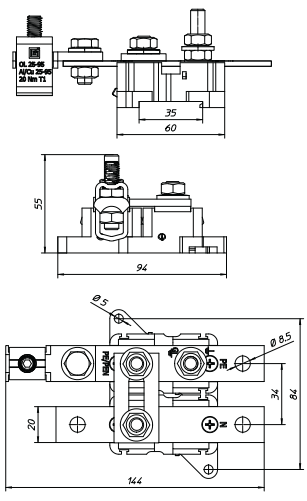

OL-PEN 185

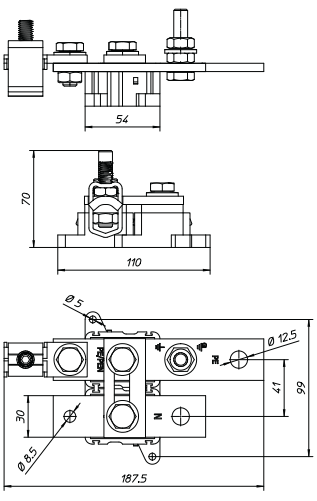

OL-PEN 300

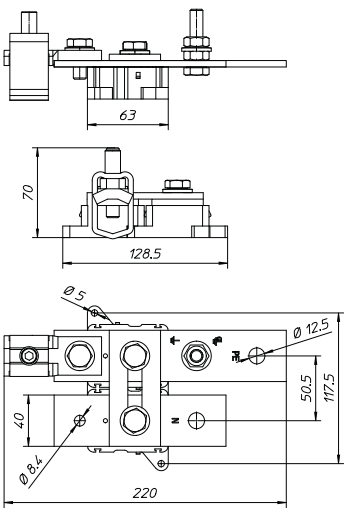

OL-PEN 240-2

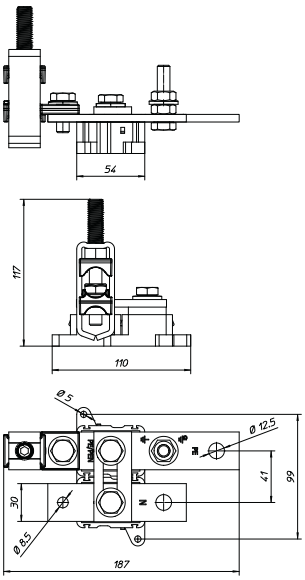

Os conectores PEN permitem a conversão simples de sistemas TN-C (PEN) para TN-S (PE+N) removendo a ponte de ligação entre os terminais. Estes conectores são adequados para utilização com condutores de cobre e alumínio e podem ser montados diretamente com parafusos na placa traseira do armário.





	PEN 95	PEN 185	PEN 300
	MAJ4095S11	MAJ4185S11	MAJ4300S11
Dados técnicos			
Tensão nominal (V)	690	690	690
Amperagem (A)	245	361	490
Largura / Altura / Comprimento (mm)	94 / 55 / 116	110 / 70 / 152	128,5 / 70 / 181
Montagem	Parafuso	Parafuso	Parafuso
Peso (g)	316	740	961
Embalagem (unidades)	1	1	1

Dimensões

PEN 95

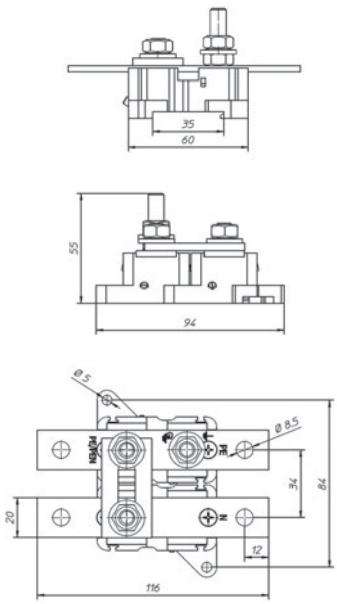

PEN 185

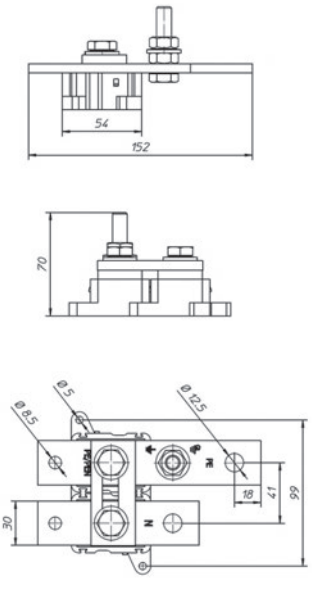

PEN 300

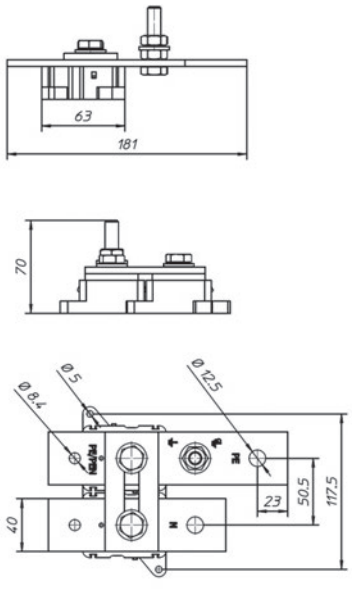

Os conectores universais isolados OLI destinam-se à ligação de condutores de cobre e alumínio com secção nominal de 25 a 300 mm². Os conectores são concebidos para ligar cabos de cobre ou alumínio com barras flexíveis ou com cabos com terminais. As peças individuais são fabricadas em aço inoxidável (braçadeira), cobre (ponte), aço (parafuso) e plástico (caixa). Estes conectores são para serviços pesados. A fixação com condutores trançados não requer modificação das extremidades dos fios (superfície de fixação do terminal, não ponto de parafuso plano). A classe de proteção IP para terminais OLI é IP20.

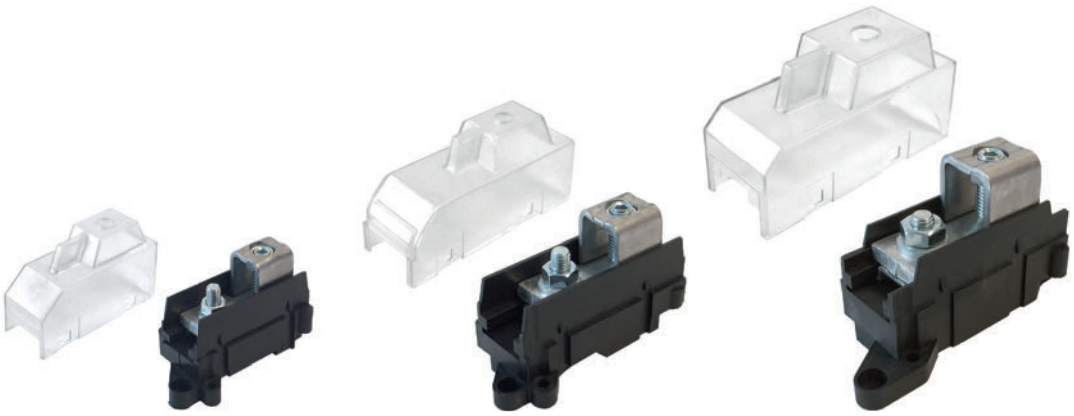

	OLI 95	OLI 185	OLI 300
	MAJ1095S10	MAJ1185S10	MAJ1300S10
Dados técnicos			
Secção transversal do condutor Cu / Al (mm²)	25 - 95	95 - 185	185 - 300
Tensão nominal (V)	690	690	690
Corrente nominal (A)	320	400	560
Largura / Altura / Comprimento (mm) L1 / W1 / W2	40 / 60 / 87 55 / 16,6 / 20	49 / 67 / 113 76,9 / 21,4 / 25	57 / 88 / 143 86,5 / 25 / 32
Parafuso, chave hexagonal (AV)	SW 4	SW 5	SW 6
Binário de aperto (Nm)	20	40	70
Montagem	Parafuso	Parafuso	Parafuso
Peso (g)	119	237	444
Embalagem (unidades)	12	10	8

Dimensões

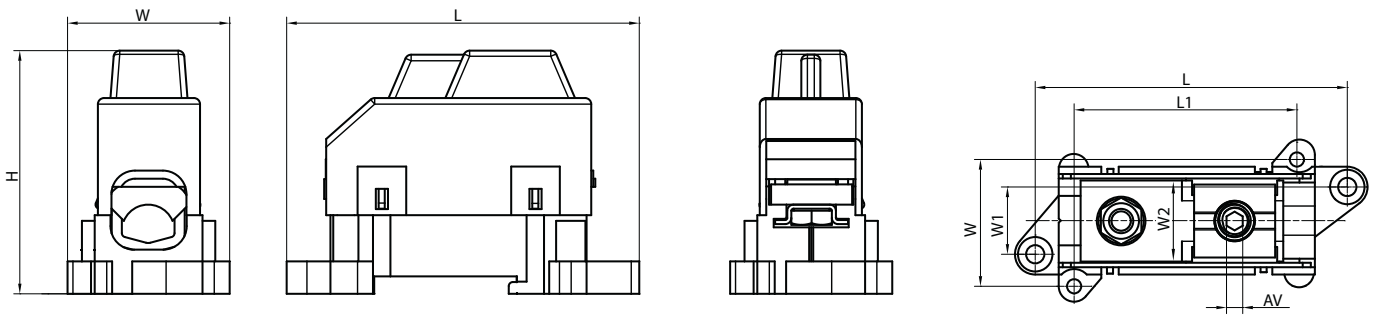

Terminais em arco

Rápida e simples
instalação

Adequado para
cabos e barras flexíveis

Versões bimetálicas
disponíveis *na página seguinte*

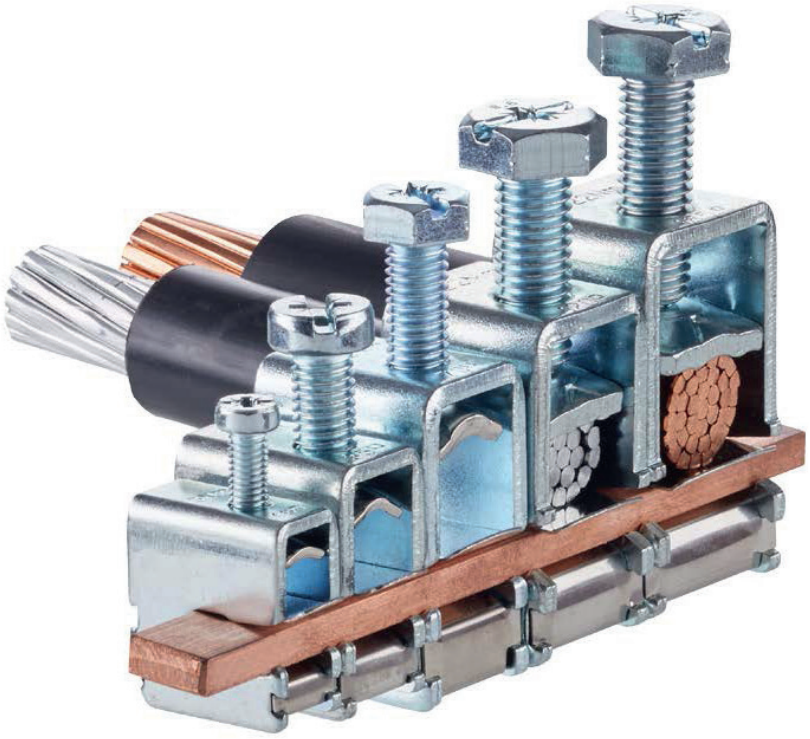

Terminais de barramento MAE-E (1,5–185 mm)

Terminais de barramento tipo parafuso fiáveis para ligações de condutores cobre-cobre ou alumínio-alumínio.

Os terminais para barramento MAE-E oferecem uma solução robusta e eficiente em termos de espaço para conectar condutores de cobre a barramentos de cobre de 5 mm ou 10 mm. Projetados para distribuição de energia industrial, eles garantem pressão de contato consistente e fácil instalação. Terminal com mola de retenção integrada, parafuso de fixação cativo e espaço de terminal aberto. Indicação da secção transversal nominal e binário de aperto anotados no terminal.

- Instalação rápida e fácil
- Ideal para modificações no local
- Proporciona excelente contacto elétrico
- Indicação visível do binário de aperto
- Compatível com condutores rígidos e flexíveis
- Corpo em aço galvanizado com mola de pressão em aço inoxidável
- Cabeça de parafuso hexagonal para aperto controlado
- Adequado para conectar condutores de cobre a barramentos de cobre e condutores de alumínio a barramentos de alumínio



Montagem	MAE 16E	MAE 35E	MAE 50E	MAE 70E	MAE 120E	MAE 185E
5 mm bar	MAE0165E15	MAE0355E15	MAE0505E15	MAE0705E15	MAE1205E15	MAE1855E15
10 mm bar	MAE0161E15	MAE0351E15	MAE0501E15	MAE0701E15	MAE1201E15	MAE1851E15
Dados técnicos						
Secção transversal Cu (mm^2)	1,5 - 16	4 - 35	10 - 50	16 - 70	16 - 120	50 - 185
Largura máxima da barra flexível (mm)	-	9	9	9	15,5	20
Camadas máximas da barra flexível	-	6	6	6	10	10
Tensão nominal CA/CC (V)	1000	1000	1000	1000	1000	1000
Corrente nominal (A)	180	270	315	400	440	500
Largura / Altura / Comprimento (mm) Barra de cobre (espessura 5 mm) Barra de Cu (espessura 10 mm)	 25,5 / 26,5 / 12 25,5 / 29 /12	 26,5 / 31,3 / 16,5 26,5 / 36,5 / 16,5	 26,5 / 35 / 16,5 26,5 / 40 / 16,5	 28 / 39 / 20,5 28 / 46 / 20,5	 29 / 46 / 23,5 29 / 52 / 23,5	 29 / 55 / 35 29 / 55 / 35
Parafuso / chave hexagonal (AV)	Pz2 / SW 8	Pz3 / SW13	Pz3 / SW13	Pz3 / SW13	Pz3 / SW17	Pz3 / SW17
Binário de aperto (Nm)	3	10	10	12	22	22
Peso (g) Barra de cobre (espessura 5 mm) Barra de Cu (espessura 10 mm)	 22 21	 44 45	 48 48	 62 68	 88 90	 102 96
Embalagem (unidades)	40	25	25 / 20	15	10	10

Dimensões

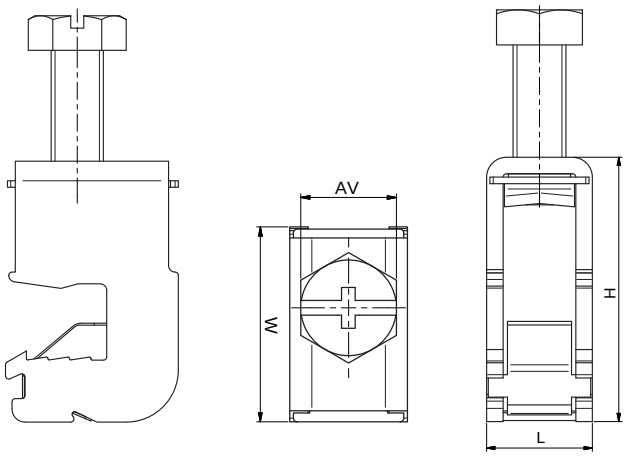

Terminais de arco bimetálicos MAE-H (1,5–185 mm²)

Os terminais de barramento MAE-H oferecem uma solução robusta e eficiente em termos de espaço para conectar condutores de cobre e alumínio a barras de distribuição de cobre ou alumínio de 5 mm ou 10 mm. Concebidos para distribuição de energia industrial, garantem uma pressão de contacto consistente e uma instalação fácil. Terminal com mola de retenção integrada, parafuso de fixação cativo e espaço de terminal aberto. Indicação da secção transversal nominal e do binário de aperto indicados no terminal. Possui uma cabeça hexagonal para fácil aperto, exceto no MAE 35H.
A continuidade elétrica entre metais diferentes é garantida por uma interface bimetálica integrada, evitando a corrosão galvânica e eliminando a necessidade de estanhagem adicional ou tratamento de superfície.

- Instalação rápida e fácil
- Ideal para modificações no local
- Proporciona excelente contacto elétrico
- Indicação visível do binário de aperto
- Adequado para conectar cabos de alumínio a barramentos de cobre ou cabos de cobre a barramentos de alumínio sem estanhagem adicional
- Adequado para conectar barramentos flexíveis de cobre Moflex a barramentos de alumínio sem estanhagem adicional dos barramentos flexíveis







Montagem	MAE 16H	MAE 35H	MAE 70H	MAE 120H	MAE 185H
5 mm bar	MAE0165H15	MAE0355H15	MAE0705H15	MAE1205H15	MAE1855H15
10 mm bar	MAE0161H15	MAE0351H15	MAE0701H15	MAE1201H15	MAE1851H15
Dados técnicos					
Secção transversal Cu, Al (mm²)	1,5 - 16	4 - 35	16 - 70	16 - 120	50 - 185
Largura máxima da barra flexível (mm)	-	9	9	15,5	20
Camadas máximas da barra flexível	-	6	6	10	10
Tensão nominal CA / CC (V)	1000	1000	1000	1000	1000
Corrente nominal (A)	180	270	400	440	500
Largura / Altura / Comprimento (mm) 5 mm bar 10 mm bar	 - 25,5 / 29 /12	 26,5 / 32 / 16,5 26,5 / 37 / 16,5	 27,5 / 41 / 21 27,5 / 46 / 21	 29 / 46 / 24 29 / 51 / 24	 29 / 52 / 30 29 / 56 / 30
Parafuso / chave hexagonal (AV)	Pz2	Pz3	Pz3 / SW13	Pz3 / SW17	Pz3 / SW17
Binário de aperto (Nm)	3	6	12	22	22
Peso (g) 5 mm bar 10 mm bar	 - 21	 - 45	 - 68	 88 90	 102 102
Embalagem (unidades)	40	25 / 20	15 / 10	10	10

Dimensões

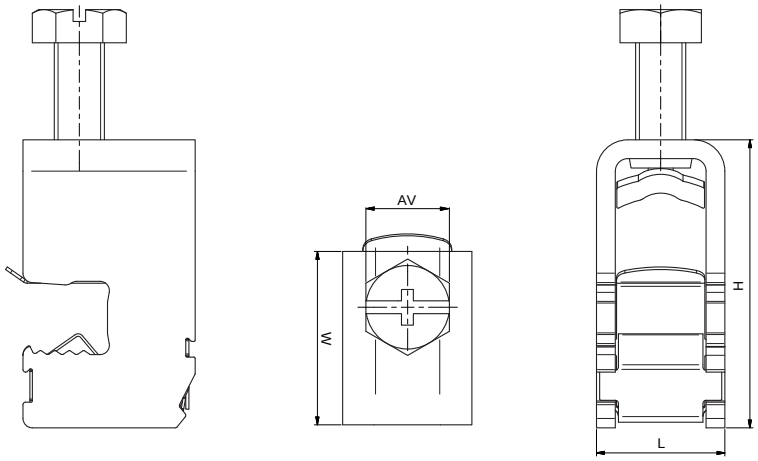

Conectores de dispositivos SR

Conexão direta
ao dispositivo

Bimetálico
Para condutores de cobre e alumínio

Classe A

Certificado de acordo com as normas
EN 61238-1 e EN 60947-7-1



Os conectores de dispositivo SR são projetados para conectar cabos de alumínio e cobre diretamente a dispositivos como disjuntores e equipamentos de controle. Eles permitem a redução das seções transversais de conexão com base nas dimensões das aberturas de conexão e na bitola do fio. O corpo e os parafusos de aperto são feitos de alumínio estanhado, garantindo condutividade confiável, enquanto a tampa de poliamida autoextinguível fornece isolamento e resistência ao fogo. Os conectores têm classe de proteção IP20, tornando-os adequados para várias instalações elétricas.

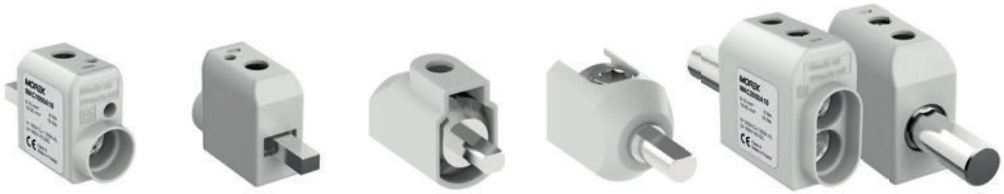

	SR 50	SR 50M	SR 50 (IP20)	SR 50 (IP00)	SR 2x50RB
Esquerdo	-	MAC1053A10	-	-	-
Standard	MAC1050A10	MAC1051A10	MAC1056A10	MAC1057A10	MAC2050A10
Direito	-	MAC1052A10	-	-	-
Dados técnicos					
Secção transversal do condutor Cu, Al (mm²)	6 - 50	6 - 50	2,5 - 50	2,5 - 50	2 x 6 - 50
Fio de medição	-	2,5	-	-	-
Tensão nominal CA / CC (V)	690	690	690	690	690
Corrente nominal Cu / Al (A)	160 / 100	160 / 100	80 / 75	80 / 75	320 / 250
Largura / Altura / Comprimento (mm)	17 / 32 / 49,8	17 / 32 / 49,8	17,5 / 27,5 / 42,5	17 / 23 / 40,4	22,4 / 41,2 / 71,8
Dimensões L1 / H1 / H2 / W1 (mm)	14,6 / 5 / 10 / 6	14,6 / 5 / 10 / 6	-	-	27,3 / 11,4 / 10,3 / 11,8
Parafuso, chave hexagonal	N.º 5	N.º 5	N.º 5	N.º 5	N.º 5
Binário de aperto (Nm)	6 Nm (6 - 10 mm²) 10 Nm (16 - 50 mm²)	6 Nm (6 - 10 mm²) 10 Nm (16 - 50 mm²)	3 Nm (2,5 - 6 mm²) 7 Nm (10 - 50 mm²)	3 Nm (2,5 - 6 mm²) 7 Nm (10 - 50 mm²)	6 Nm (6 - 10 mm²) 10 Nm (16 - 50 mm²)
Peso (g)	22,8	23,2	16	16	26,2
Embalagem (unidades)	50	50	50	50	30

Especificação do modelo (marcação) O modelo M tem conector para medição I RB - barra de distribuição arredondada

SR 50(M)



Direito Standard Esquerdo

Dimensões

SR 50(M)

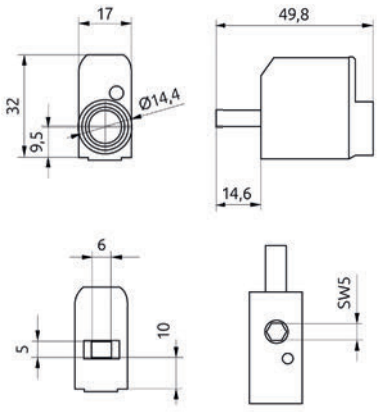

SR 50 (IP20)

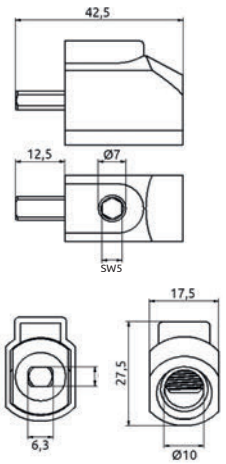

SR 50 (IP00)

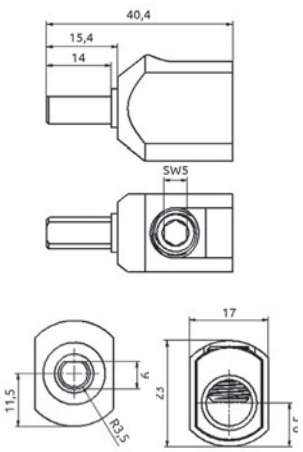

SR 2x50RB

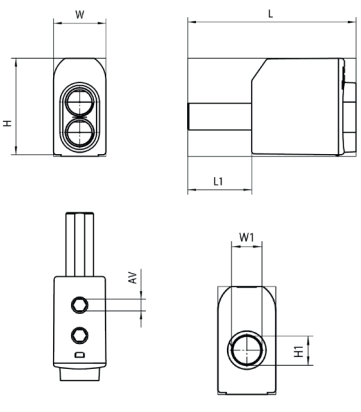





	SR 95	SR 95M	SR 95SBM	SR 95RBM
Norma	MAC9500A10	MAC9501A10	MAC9503A10	MAC9502A10
Dados técnicos				
Secção transversal do condutor Cu, Al (mm²)	16 - 95	16 - 95	16 - 95	16 - 95
Fio de medição	.	2,5	2,5	2,5
Tensão nominal CA/CC (V)	690	690	690	690
Corrente nominal Cu / Al (A)	230 / 180	230 / 180	230 / 180	230 / 180
Largura / Altura / Comprimento (mm)	23,4 / 51 / 67,8	23,4 / 51 / 67,8	23,4 / 51 / 67,8	23,4 / 51 / 67,8
Dimensões L1 / H1 / H2 / W1 (mm)	26,6 / 9 / 3,5 / 10	26,6 / 9 / 3,5 / 10	26,6 / 9 / 3,5 / 16	16,6 / 9 / 3,5 / 10
Parafuso, chave hexagonal	N.º 6	N.º 6	N.º 6	N.º 6
Binário de aperto (Nm)	12 Nm (16 - 50 mm²) 20 Nm (70 - 95 mm²)	12 Nm (16 - 50 mm²) 20 Nm (70 - 95 mm²)	12 Nm (16 - 50 mm²) 20 Nm (70 - 95 mm²)	12 Nm (16 - 50 mm²) 20 Nm (70 - 95 mm²)
Peso (g)	56	56	58	56 / 58
Embalagem (unidades)	30	30	30	30

Especificação do modelo (marcação) O modelo M tem conector para medição I RB - barra de distribuição arredondada

Dimensões

SR 95(M)

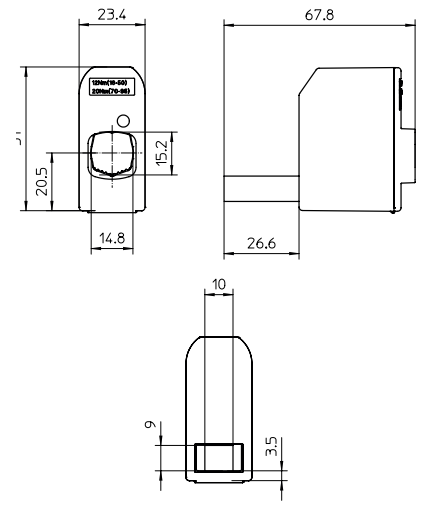

SR 95SB(M)

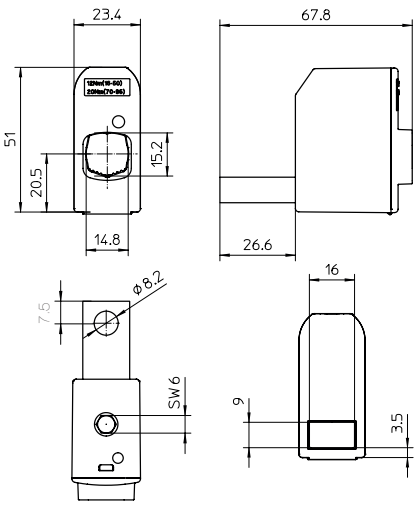

SR 95RB(M)

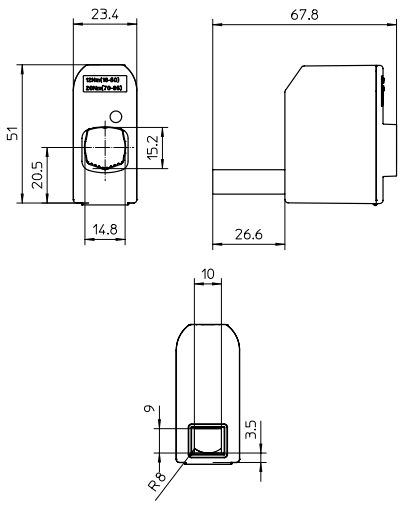

Conectores altamente resistentes OL

Até
800 A
2x300 mm²

Bimetálico
Para condutores de cobre e alumínio

Fabricado em
aço inoxidável
– adequados para ambientes adversos



Os Conectores altamente resistentes OL são projetados para conectar condutores de cobre e alumínio de 6 a 2 x 300 mm². Com peças feitas de aço inoxidável, cobre e aço, esses conectores são robustos e confiáveis. Eles permitem a fácil fixação de condutores trançados sem a necessidade de modificar as extremidades dos fios, e a instalação pode ser feita sem ferramentas especiais.








	OL 70	OL 70M	OL 70T	OL 95	OL 95T	OL 150
	MAJ1070E10	MAJ1071E10	MAJ1072E10	MAJ1095E10	MAJ1096E10	MAJ1150E10
Dados técnicos						
Secção transversal do condutor Cu, Al (mm²)	6 - 70	6 - 70	6 - 70	25 - 95	25 - 95	25 - 150
Tensão nominal (V)	690	690	690	690	690	690
Corrente nominal Cu / Al (A)	270 / 270	270 / 270	270 / 270	320 / 320	320 / 320	285 / 230
Largura / Altura / Comprimento W1 / L1 (mm)	16,2 / 30 / 37	16,2 / 23 / 37	16,2 / 30 / 38 10 / 17	18 / 33 / 50 /	18 / 33 / 50 10 / 20	23 / 38 / 60
Diâmetro do orifício (mm) AV / AV1	7 / 7,5	7 / 7,5	-	9 / 10	-	11 / 13,5
Parafuso, chave hexagonal	N.º 4	N.º 4	N.º 4	N.º 4	N.º 4	N.º 4
Binário de aperto (Nm)	5,6	5,6	5,6	20	20	30
Peso (g)	44	36	44	76	69	130
Embalagem (unidades)	30	30	30	15	15	15








	OL 185	OL 240M	OL 300	OL 150-2	OL 240-2	OL 300-2
	MAJ1185E10	MAJ1240E10	MAJ1300E10	MAJ2150E10	MAJ2240E10	MAJ2300E10
Dados técnicos						
Secção transversal do condutor Cu, Al (mm²)	95 - 185	95 - 240	185 - 300	2 x 50 - 150	2 x 95 - 240	2 x 185 - 300
Tensão nominal (V)	690	690	690	690	690	690
Corrente nominal Cu / Al (A)	400 / 400	400 / 400	560 / 560	579 / 455	806 / 631	800 / 800
Largura / Altura / Comprimento	24 / 40 / 66	26,3 / 40 / 61	32 / 52 / 76	25 / 64 / 59	30 / 78 / 60	38 / 91 / 85
Diâmetro do orifício (mm) AV / AV1	11 / 12	11 / 12	13 / 17	11 / 12	11 / 13	13 / 20
Parafuso, chave hexagonal	N.º 5	N.º 5	N.º 5	N.º 5	N.º 6	N.º 6
Binário de aperto (Nm)	40	40	70	40	70	70
Peso (g)	142	140	287	240	345	544
Embalagem (unidades)	15	15	3	3	3	3

Dimensões

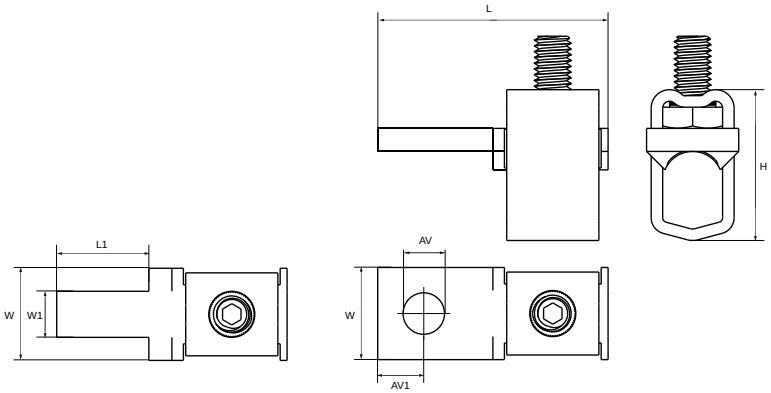

Os conectores OT da Morek oferecem uma solução fiável e eficiente para conectar cabos de alumínio e cobre. Fabricados em alumínio durável com revestimento de estanho resistente à corrosão, garantem uma condutividade fiável. Fáceis de instalar sem ferramentas especiais, são ideais para aplicações no local e trabalho de campo.



	OT 50	OT 50-2	OT 95	OT 95-2	OT 95-22	OT 150	OT 150-2	OT 150-22
	MAC1050E10	MAC2050E11	MAC1095E11	MAC2095E11	MAC2095E12	MAC1150E11	MAC2150E11	MAC2150E12
Dados técnicos								
Secção transversal do condutor Cu / Al (mm²)	1,5 - 50	2x 1,5 - 50	6 - 95	2x 6 - 95	2x 6 - 95	25 - 150	2x 25 - 150	2x 25 - 150
Tensão nominal CA (V)	1000	1000	1000	1000	1000	1000	1000	1000
Corrente nominal Cu / Al (A)	160 / 145	320 / 290	245 / 220	490 / 220	490 / 220	320 / 290	640 / 290	640 / 290
Largura / Altura / Comprimento (mm)	14 / 21,5 / 35	26,6 / 41 / 21,5	20 / 47 / 26,6	37,5 / 46 / 30	37,5 / 41 / 30	26 / 62 / 36	46,3 / 62 / 37	46,3 / 62 / 37
Diâmetro do orifício (mm) AV / AV1 / + / AV2	8,5 / 10,5	8,5 / 9,5 / +3	13 / 10,5/ +2,5	10,5 / 10,5 /+3	6,5/8,5/+3,5/10,5	12,5 / 12,5 /+4	12,5 / 12,5 /+4	8,5/10,5/+3,5/22,5
Parafuso, chave hexagonal	N.º 5	N.º 5	N.º 6	N.º 6	N.º 6	N.º 6	N.º 6	N.º 6
Binário de aperto (Nm)	3,5 (1,5 - 10 mm²) 12 (16 - 50 mm²)	1,5 (1,5-2,5 mm²) 5 (4-10 mm²) 10 (16-50 mm²)	12 (6-25 mm²) 22 (35-95 mm²)	12 (6-25 mm²) 22 (35-95 mm²)	12 (6-25 mm²) 22 (35-95 mm²)	14 (25-50 mm²) 35 (70-150 mm²)	14 (25-50 mm²) 30 (70-150 mm²)	14 (25-50 mm²) 30 (70-150 mm²)
Peso (g)	10	47	29	69	69	57	118	118
Embalagem (unidades)	30	30	30	30	30	20	20	20



	OT 240	OT 240-2	OT 240-22	OT 300	OT 300-22
	MAC1240E11	MAC2240E11	MAC2240E12	MAC1300E11	MAC2300E11
Dados técnicos					
Secção transversal do condutor Cu / Al (mm²)	35 - 240	2x 35 - 240	2x 35 - 240	95 - 300	2x 95 - 300
Tensão nominal CA/CC (V)	1000 / 1500	1000 / 1500	1000 / 1500	1000 / 1500	1000 / 1500
Corrente nominal Cu / Al (A)	425 / 380	850 / 380	850 / 380	490 / 440	980 / 630
Largura / Altura / Comprimento (mm)	32 / 74 / 43	55 / 74 / 41	55 / 70 / 41	38 / 75 / 50	63 / 75 / 55
Diâmetro do orifício (mm) AV/AV1/+/AV2	12,5 / 12,5 /+4	12,5 / 12,5 /+4	10,5 / 12,5 /+3,5 / 27	12,5 / 12,5 /+4	12,5 / 12,5 /+4 / 31
Parafuso, chave hexagonal	N.º 8	N.º 8	N.º 8	N.º 8	N.º 8
Binário de aperto (Nm)	26 (35-120 mm²) 46 (150-240 mm²)	26 (35-120 mm²) 40 (150-240 mm²)	26 (35-120 mm²) 40 (150-240 mm²)	30 (95-150 mm²) 60 (185-300 mm²)	30 (95-150 mm²) 60 (185-300 mm²)
Peso (g)	108	229	229	160	325
Embalagem (unidades)	10	10	10	10	6

Dimensões

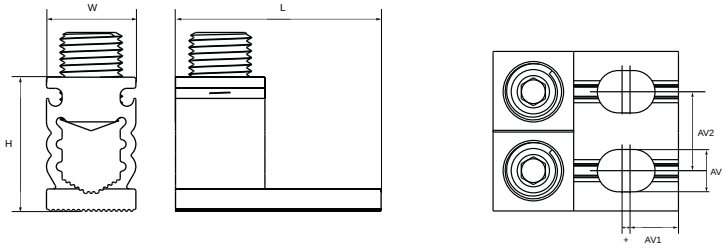

Conectores universais OTH

Bimetálico

Para condutores de cobre e alumínio

Até

4x300 mm²



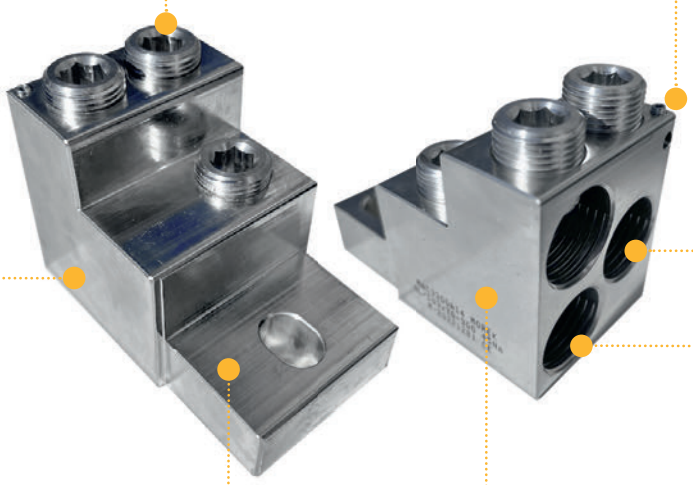

Parafusos com furo Allen roscado com um binário de aperto mais elevado

Orifício para ligação de fios de medida



Pasta de contacto nas superfícies de contacto dos parafusos

Tratamento de superfície de alta qualidade por revestimento

Furos ovais para ligações mais flexíveis

Braçadeira sólida em liga de alumínio

Furos perfilados com ranhura para uma ligação firme dos fios

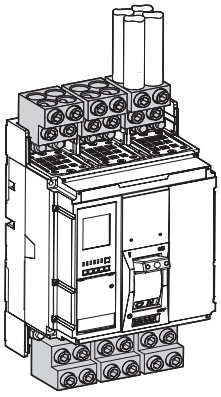

Os conectores universais OTH conectam diretamente fios de cobre e alumínio a dispositivos de comutação, permitindo a conexão de dois, três ou quatro fios de até 300 mm² sem terminais de cabo. O seu design compacto e económico apresenta fácil instalação e tamanho reduzido.



OTH 301-3



OTH 300-2

	MAC3301A14	MAC2300A14
Dados técnicos		
Secção transversal do condutor Cu, Al (mm²)	3 x 70–300 + 1 x 1,5–4	2 x 70–300 + 1 x 1,5–4
Tensão nominal AC/DC (V)	1000	1000
Corrente nominal (A)	1250	800
Largura / Altura / Comprimento (mm)	54 / 63,5 / 94	30 / 63,5 / 94
Número de orifícios de montagem	1	1
Diâmetro do orifício de conexão (mm)	12,5	12,5
Parafuso, chave hexagonal	N.º 10	N.º 10
Comprimento do condutor não isolado (mm)	27 / 56	27 / 56
Binário de aperto (Nm)	45	45
Peso (g)	410	213
Embalagem (unidades)	2	3
Compatibilidade		
ABB Emax E 1.2 F up to 1600A, Tmax T7 F up to 1600A	-	Não
ABB Tmax T6 F up to 1000A, Tmax T5 (XT5) up to 630A	-	Sim
Schneider NS630b up to 1600A	-	Não
Schneider NSX400-630	-	Sim
Eaton NZML4-VE1250, NZM4-XKA up to 1250	-	Não
Eaton NZMS2-4-VE250, NZMH3-4-VE630	-	Sim
Siemens 3VA66 1000A, 3VA271 1250-1600A	-	Não
Siemens 3VA5 630A	-	Sim
LS TS630, TS800	-	Sim
Chint NM8N-1600A	-	Não
Chint NM8N up to 630A	-	Sim
Schrack Technik MX3	-	Sim
Schrack Technik MX4	-	Não

Entre em contacto connosco se tiver mais perguntas sobre compatibilidade!

NB! Para utilizar cabos de 300 mm² com conectores OTH 300, é necessário utilizar parafusos mais curtos.
Por favor, informe-nos sobre isso durante a compra e nós forneceremos os parafusos com a sua encomenda.

Dimensões

OTH 301-3

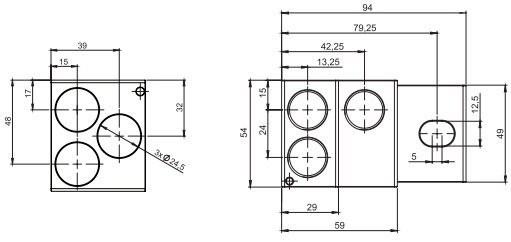

OTH 300-2

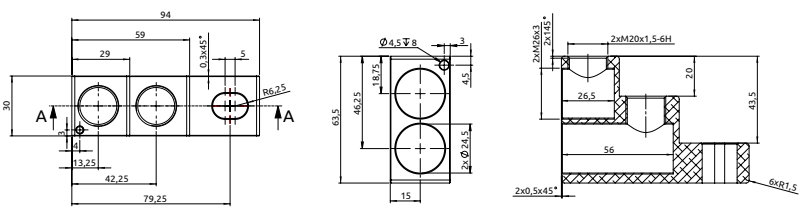



OTH 300-2C



OTH 300-3

	MAC2300A15	MAC3300A14
Dados técnicos		
Secção transversal do condutor Cu, Al (mm²)	2 x 70 –300 + 1 x 1,5–4	3 x 70 –300 + 1 x 1,5–4
Tensão nominal AC/DC (V)	1000	1000
Corrente nominal (A)	800	1250
Largura / Altura / Comprimento (mm)	30 / 63,5 / 94	54 / 63,5 / 94
Número de orifícios de montagem	1	2
Diâmetro do orifício de conexão (mm)	12,5	12,5
Parafuso, chave hexagonal	N.º 10	N.º 10
Comprimento do condutor não isolado (mm)	27 / 56	27 / 56
Binário de aperto (Nm)	45	45
Peso (g)	213	406
Embalagem (unidades)	3	2
Compatibilidade		
ABB Emax E 1,2 F até 1600 A, Tmax T7 F até 1600 A	Não	Sim
ABB Tmax T6 F até 1000A, Tmax T5 (XT5) até 630A	Sim	Não
Schneider NS630b até 1600A	Não	Sim
Schneider NSX400-630	Sim	Não
Eaton NZML4-VE1250, NZM4-XKA até 1250	Não	Sim
Eaton NZMS2-4-VE250, NZMH3-4-VE630	Sim	Não
Siemens 3VA66 1000 A, 3VA271 1250-1600 A	Não	Sim
Siemens 3VA5 630A	Sim	Não
LS TS630, TS800	Sim	Não
Chint NM8N-1600A	Não	Sim
Chint NM8N até 630A	Sim	Não
Schrack Technik MX3	Sim	Não
Schrack Technik MX4	Não	Sim

Entre em contacto connosco se tiver mais perguntas sobre compatibilidade!

NB! Para utilizar cabos de 300 mm² com conectores OTH 300, é necessário utilizar parafusos mais curtos.
Por favor, informe-nos sobre isso durante a compra e nós forneceremos os parafusos com a sua encomenda.

Dimensões

OTH 300-2C

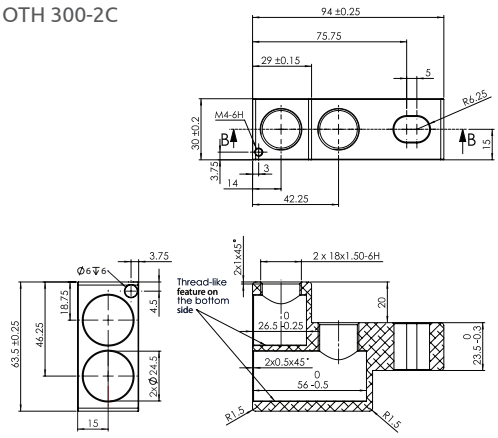

OTH 300-3

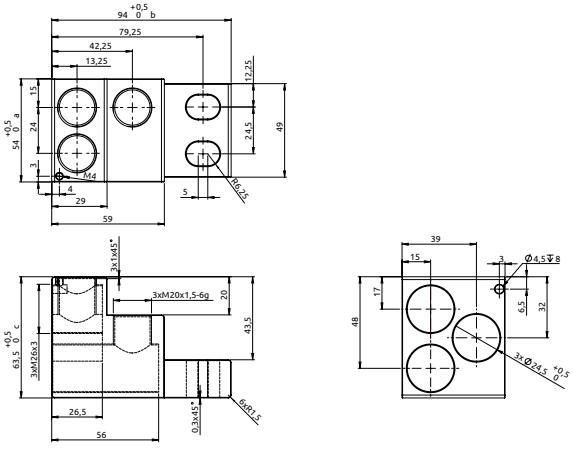



OTH 240-4



OTH 300-4

	MAC4240A15	MAC4300A14
Dados técnicos		
Secção transversal do condutor Cu, Al (mm²)	4 x 50–240 + 1 x 1,5–4	4 x 50–300 + 1 x 1,5–4
Tensão nominal AC/DC (V)	1000	1000
Corrente nominal (A)	1600	1600
Largura / Altura / Comprimento (mm)	54 / 63,5 / 94	59 / 63,5 / 94
Número de orifícios de montagem	2	2
Diâmetro do orifício de conexão (mm)	12,5	12,5
Parafuso, chave hexagonal	N.º 10	N.º 10
Comprimento do condutor não isolado (mm)	25 / 55	25 / 55
Binário de aperto (Nm)	45	45
Peso (g)	410	330
Embalagem (unidades)	2	2
Compatibilidade		
ABB Emax E 1,2 F até 1600 A, Tmax T7 F até 1600 A	Sim	Sim
ABB Tmax T6 F até 1000A, Tmax T5 (XT5) até 630A	Não	Não
Schneider NS630b até 1600A	Sim	Sim
Schneider NSX400-630	Não	Não
Eaton NZML4-VE1250, NZM4-XKA até 1250	Sim	Sim
Eaton NZMS2-4-VE250, NZMH3-4-VE630	Não	Não
Siemens 3VA66 1000 A, 3VA271 1250-1600 A	Sim	Sim
Siemens 3VA5 630A	Não	Não
LS TS630, TS800	Não	Não
Chint NM8N-1600A	Sim	Sim
Chint NM8N até 630A	Não	Não
Schrack Technik MX3	Não	Não
Schrack Technik MX4	Sim	Sim

Entre em contacto connosco se tiver mais perguntas sobre compatibilidade!

NB! Para utilizar cabos de 300 mm² com conectores OTH 300, é necessário utilizar parafusos mais curtos.
Por favor, informe-nos sobre isso durante a compra e nós forneceremos os parafusos com a sua encomenda.

Dimensões

OTH 240-4

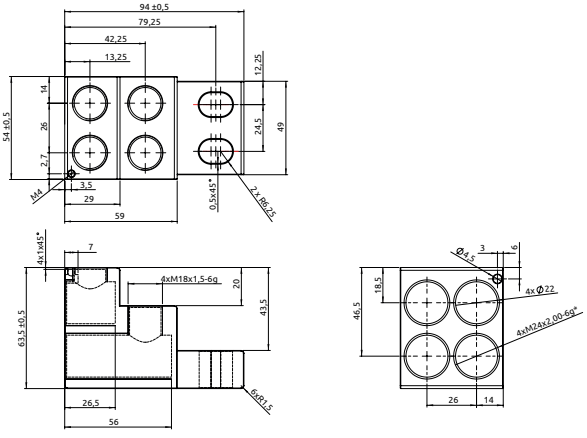

OTH 300-4

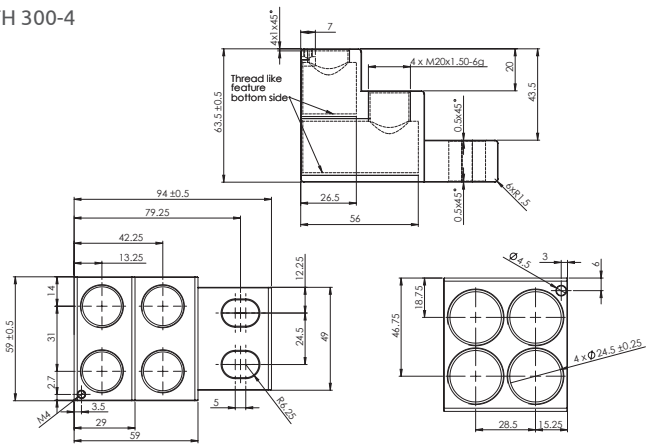

Barramentos BB

Soluções personalizadas para barramentos

Até
35 mm²

Montagem em
Calha DIN



Os barramentos da série BB oferecem ligações flexíveis em projetos, com barras barramentos ajustáveis que podem ser cortadas à medida e montadas utilizando suportes especiais. Fabricados com peças condutoras em latão e conectores em aço galvanizado Zn, estes barramentos estão disponíveis em vários tamanhos, acomodando secções transversais de até 35 mm² para aplicações versáteis.

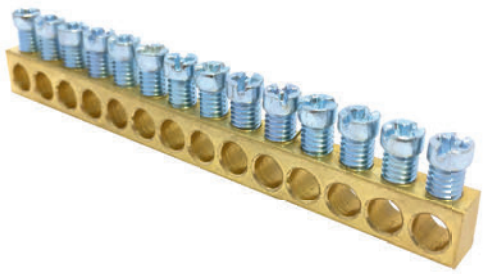

Código de encomenda	Tipo	Número de ligações / Parafuso	Secção transversal do condutor Cu (mm²)	Diâmetro do orifício (mm)	Corrente nominal (A)	Dimensões (mm) L / A / C	Peso (g)	Compatível com	Embalagem (unidades)
MAD0007E21	BB7	7 / M5	1,5 - 16	5,3	63	6,5 / 9 / 47	22	BB3	100
MAD0009E21	BB9	9 / M5	1,5 - 16	5,3	63	6,5 / 9 / 61	28	BB3	70
MAD0014E21	BB14	14 / M5	1,5 - 16	5,3	63	6,5 / 9 / 94	42	BB3	50
MAD0024E21	BB24	24 / M5	1,5 - 16	5,3	63	6,5 / 9 / 160	72	BB3	30
MAD0032E21	BB32	32 / M5	1,5 - 16	5,3	63	6,5 / 9 / 213	96	BB3	20
MAD0042E21	BB42	42 / M5	1,5 - 16	5,3	63	6,5 / 9 / 279	123	BB3	20
MAD0052E21	BB52	52 / M5	1,5 - 16	5,3	63	6,5 / 9 / 345	152	BB3	20
MAD0147E21	BB147	147 / M5	1,5 - 16	5,3	63	6,5 / 9 / 972	436	BB3	30
MAD0142E21	BB142-10	142 / M5	1,5 - 16	5,5	63	8 / 10 / 1000	553	BB3	25
MAD0111E21	BB111	111 / M5	1,5 - 25	6,5	100	10 / 10 / 998	625	BB3	25
MAD0083E21	BB83	83 / M8	1,5 - 35	9	160	10 / 15 / 995	1088	BB4	15

Suportes para barramentos BB

Os suportes de plástico BB3 e BB4 foram concebidos para a montagem de duas peças elétricas (barramentos BB ou barras de 3x10 mm) em calha DIN e oferecem flexibilidade na criação de uma ampla gama de dimensões. Os suportes são fabricados em poliamida preta.



BB3



BB4

Código de encomenda	Tipo	Cor	Dimensões L/A/C (mm)	Peso (g)	Compatível com terminal	Embalagem (unidades)
MAD2003A21	BB3	Preto ●	12 / 41,5 / 56	8	BB147, BB142-10 e BB111	50
MAD2004B21	BB4	Preto ●	15 / 41,5 / 60	10	BB83	50

Barramentos MPIN: solução economizadora de espaço para adicionar pontos de conexão à saída neutra do RCD sem uma barra neutra separada. Modelos para condutores 3x16 mm² ou 6x16 mm². Adaptadores para fios maiores com blocos de terminal compatíveis BB111, BB147 (MAD1235E21) e BB142-10 (MAD2235E21).



MPIN 3



MPIN 6



35 mm²



35mm² HEX

	MAD3016E21	MAD6016E21	MAD1235E21	MAD2235E21
Dados técnicos				
Secção transversal do condutor Cu (mm²)	1,5 – 16	1,5 – 16	1,5 - 35	1,5 - 35
Tensão nominal (V)	690	690	690	690
Corrente nominal (A)	63	63	63	63
Número de pontos de conexão	3x16 mm²	6x16 mm²	2x 1,5 - 35	1x 1,5 - 35
Largura / Altura / Comprimento (mm)	8 / 16 / 35	16 / 16 / 33	13 / 12 / 27	14 / 21 / 26
Binário de aperto (Nm)	2,5	2,5	2,5	4
Peso (g)	10	18	11	23
Embalagem (unidades)	50	50	100	100

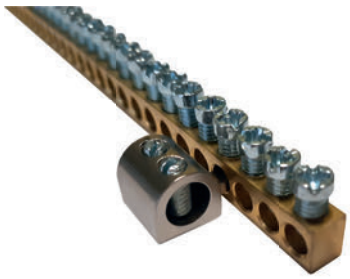

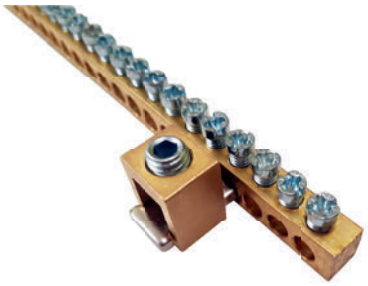



Dimensões

Barramentos BB

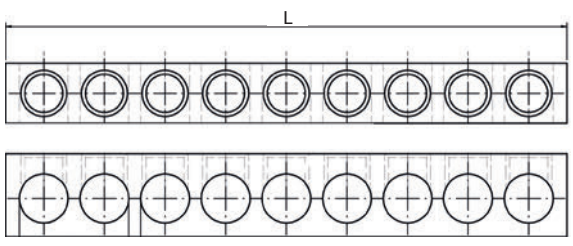

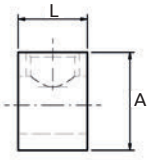

Barramentos MPIN

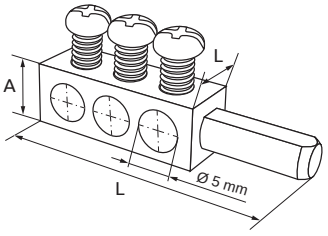

Pontes montáveis em calha DIN feitas de material retardador de fogo. Classificação IP00 para instalação sob cobertura. Disponível em duas variações de cor.



	N7, PE7	N12, PE12	N15, PE15
Azul	MAD0007N33	MAD0012N33	MAD0015N33
Verde	MAD0007G33	MAD0012G33	MAD0015G33

Dados técnicos			
Secção transversal do condutor Secção Cu (mm²)	1,5 - 16	1,5 - 16	1,5 - 16
Tensão nominal (V)	690	690	690
Corrente nominal (A)	63	63	63
Número de pontos de conexão	7	12	15
Binário de aperto (Nm)	2,5	2,5	2,5
Largura / Altura / Comprimento (mm)	23 / 30 / 52	23 / 30 / 85,5	23 / 30 / 104,5
Montagem	Calha DIN	Calha DIN	Calha DIN
Peso (g)	26	41	50
Embalagem (unidades)	10	10	10

Barramentos MSET

Solução pronta a usar para poupar tempo. Parte condutora em latão, peças de ligação em aço com galvanização Zn.

Código de encomenda	Tipo	Número de ligações	Dimensões (mm) L / A / C	Peso (g)	Embalagem (unidades)
MAD2007B21	MSET 7	7x2	40 / 40 / 50	54	10
MAD2009B21	MSET 9	9x2	40 / 40 / 64	68	10
MAD2014B21	MSET 14	14x2	40 / 40 / 97	96	10
MAD2024B21	MSET 24	24x2	40 / 40 / 163	156	10
MAD2032B21	MSET 32	32x2	40 / 40 / 216	202	10
MAD2042B21	MSET 42	42x2	40 / 40 / 282	258	10
MAD2052B21	MSET 52	52x2	40 / 40 / 348	316	10



Dados técnicos	
Secção transversal do condutor Cu (mm²)	1,5 - 16
Tensão nominal (V)	690
Corrente nominal (A)	63
Binário de aperto (Nm)	2,5
Montagem	Calha DIN

Montável transversalmente em calha DIN. Pontes retardantes de fogo, classe de proteção IP20. Disponível em três cores.



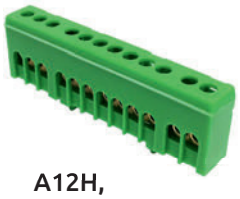





	A7H, N7H , PE7H	A12H, N12H, PE12H	A15H, N15H, PE15H	A6H-2, N6H-2, PE6H-2
Cinza	MAD1007A15	MAD1012A15	MAD1015A15	MAD2006A15
Azul	MAD1007N15	MAD1012N15	MAD1015N15	MAD2006N15
Verde	MAD1007G15	MAD1012G15	MAD1015G15	MAD2006G15

Dados técnicos

Secção transversal do condutor Secção Cu (mm^2)	1,5 - 16	1,5 - 16	1,5 - 16	8 x 2,5 - 16 4 x 4 - 25
Tensão nominal (V)	690	690	690	500
Corrente nominal (A)	63	63	63	63
Número de pontos de conexão	7	12	15	2 x 6
Binário de aperto (Nm)	2	2	2	2
Largura / Altura / Comprimento (mm)	13 / 27 / 53	13 / 27 / 87	13 / 27 / 106	30 / 27 / 53
Montagem	Calha DIN	Calha DIN	Calha DIN	Calha DIN
Peso (g)	28	45	57	88
Embalagem (unidades)	10	10	10	6

Blocos de distribuição SLT

1000 V CA/CC

Bimetálico (Al/Cu)

Classe A

Certificado de acordo com as normas EN 61238-1 e EN 60947-7-1

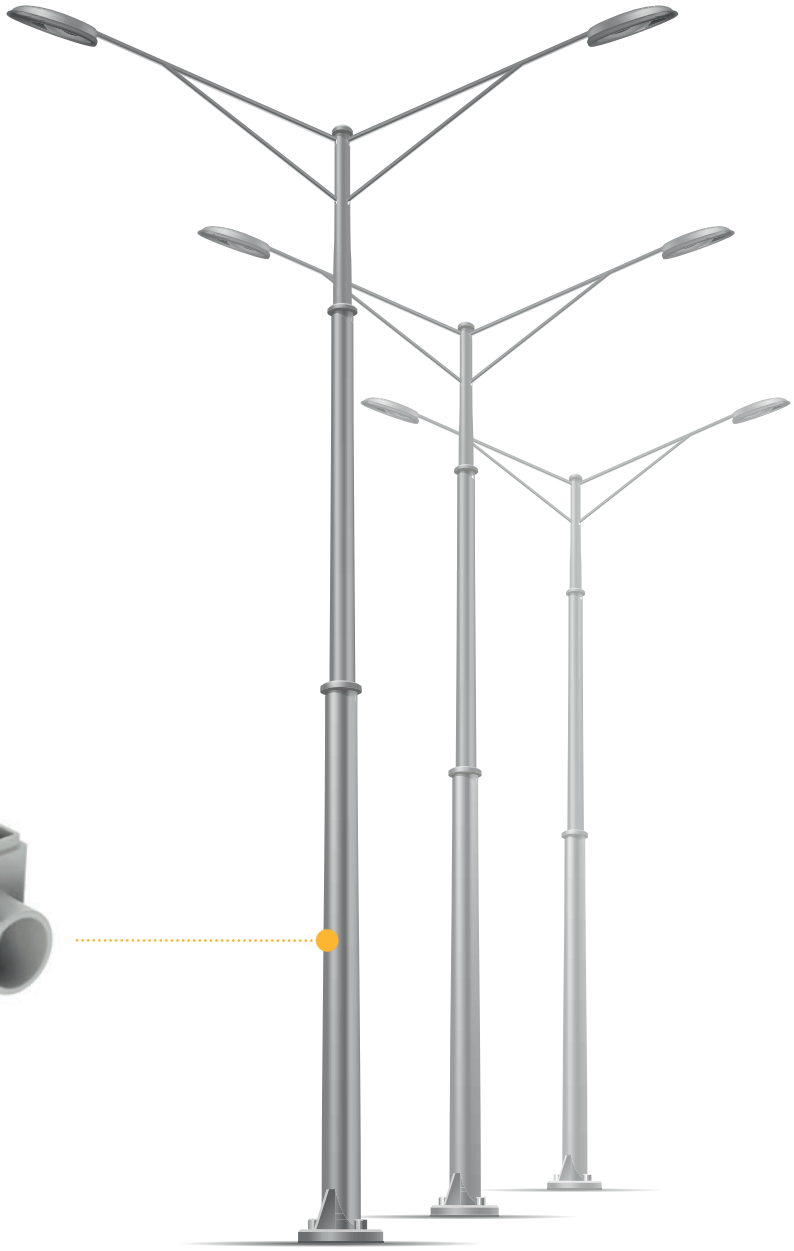



Os blocos de distribuição são concebidos para condutores de cobre e alumínio. Os blocos são adequados para todos os tipos de condutores de cobre ou alumínio com secção transversal até 50 mm² (Al) / 35 mm²(Cu). Podem ser colocados vários fios de cobre nos blocos, de acordo com o respetivo tipo de terminal. A classe de proteção IP para os blocos é IP23.
Os blocos de distribuição SLT estão disponíveis em tamanhos de 2, 4 e 6 terminais, com alguns modelos a fornecer pontos de ligação adicionais (1) para ligar condutores pequenos (por exemplo, luzes LED).

Os blocos de distribuição são conectores testados e certificados de classe A. Os blocos de distribuição são testados e certificados de acordo com as seguintes normas:
*** EN 60947-7-1:2009**, *** EN 61238-1:2003**

Os blocos de distribuição são utilizados dentro de postes metálicos ou em caixas separadas. Os artigos estarão em breve disponíveis com calhas DIN!

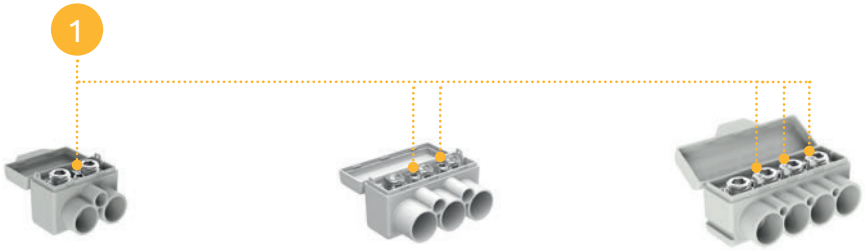

	SLT 50-2-1	SLT 50-3-2	SLT 50-4-3
Cinza	MAS2051A10	MAS3051A10	MAS4051A10
Azul	MAS2051B10	MAS3051B10	MAS4051B10
Verde-amarelo	MAS2051Y10	MAS3051Y10	MAS4051Y10
Dados técnicos			
Secção transversal do condutor Cu (mm²)	2 x (2,5 - 35) + 1 x 1,5 - 6	3 x (2,5 - 35) + 2 x (1,5 - 6)	4 x (2,5 - 35) + 3 x 2,5
Secção transversal do condutor Al (mm²)	2 x (16 - 50)	3 x (16 - 50)	4 x (10 - 50)
Tensão nominal (V)	1000	1000	1000
Corrente nominal Cu / Al (A)	135 / 145	135 / 145	135 / 145
Largura / Altura / Comprimento (mm)	36 / 27 / 29	55 / 30 / 32	60 / 27 / 29
Parafuso / chave hexagonal (AV)	5 / 3	5 / 3	5
Binário de aperto (Nm)	3 Nm (2,5 - 16 mm²) 8 Nm (25 - 50 mm²) 2 Nm (1,5 - 6 mm²)	3 Nm (2,5 - 16 mm²) 8 Nm (25 - 50 mm²) 2 Nm (1,5 - 6 mm²)	3 Nm (2,5 - 16 mm²) 8 Nm (25 - 50 mm²) 1 Nm (1,5 - 2,5 mm²)
Peso (g)	33	49	46
Embalagem (unidades)	18	18	18

Dimensões

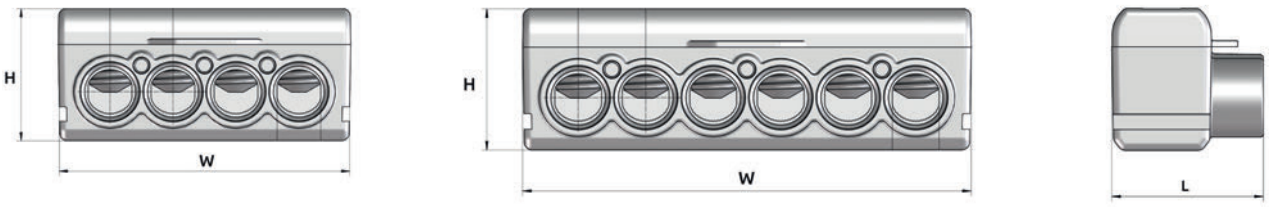





	SLT 50-6-3	SLT 50-4	SLT 50-6
Cinza	MAS6051A10	MAS4050A10	MAS6050A10
Azul	MAS6051B10	MAS4050B10	MAS6050B10
Verde-amarelo	MAS6051Y10	MAS4050Y10	MAS6050Y10
Dados técnicos			
Secção transversal do condutor Cu (mm^2)	6 x (2,5 - 35) + 3 x 2,5	4 x (2,5 - 35)	6 x (2,5 - 35)
Secção transversal do condutor Al (mm^2)	6 x (10 - 50)	4 x (10 - 50)	6 x (10 - 50)
Tensão nominal (V)	1000	1000	1000
Corrente nominal Cu / Al (A)	135 / 145	135 / 145	135 / 145
Largura / Altura / Comprimento (mm)	86 / 27 / 29	60 / 27 / 29	86 / 27 / 29
Parafuso / chave hexagonal (AV)	5	5	5
Binário de aperto (Nm)	3 Nm (2,5 - 16 mm^2) 8 Nm (25 - 50 mm^2) 1 Nm (1,5 - 2,5 mm^2)	3 Nm (2,5 - 16 mm^2) 8 Nm (25 - 50 mm^2)	3 Nm (2,5 - 16 mm^2) 8 Nm (25 - 50 mm^2)
Peso (g)	70	41,8	61,1
Embalagem (unidades)	6	18	6

Dimensões

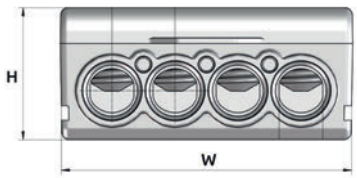

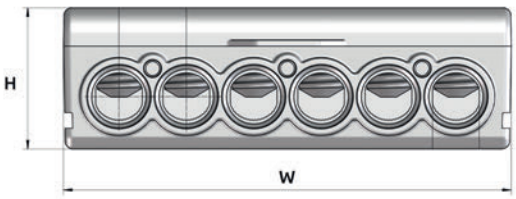

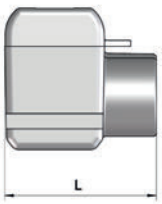

Kit de vedação para conector de ramificação

	Kit de vedação para conector de ramificação
Código de encomenda	MAS0002A10
Peso (g)	5
Embalagem (unidades)	3



Barramentos MCB: instalação rápida em todos os comprimentos

Economize até 70%
no tempo de instalação.

Evite
erros de instalação

Amperagem máxima de funcionamento
130 A

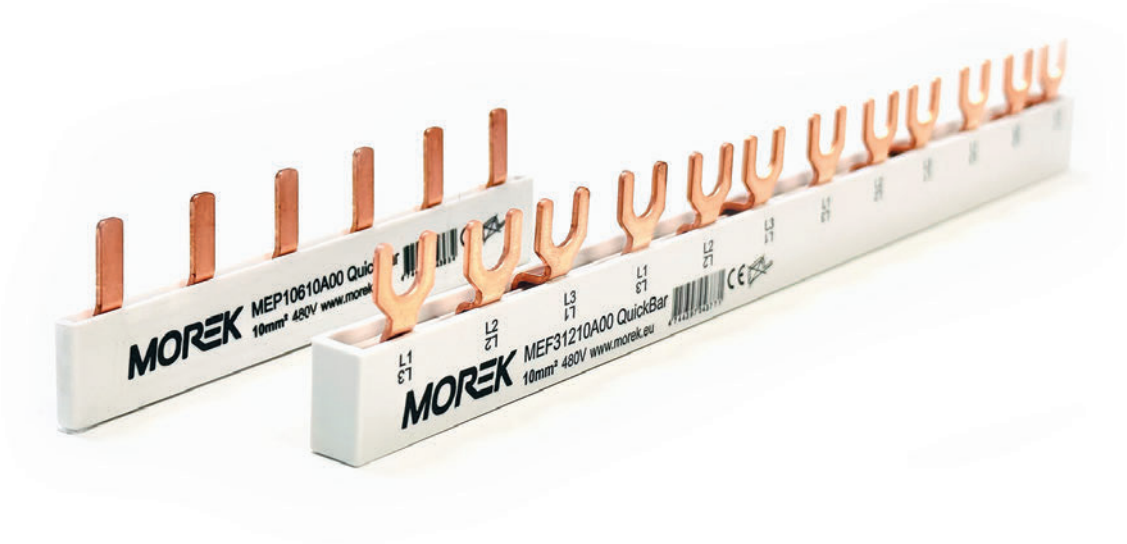

Barramentos QuickBar prontos a usar

Barramentos MCB em diferentes comprimentos padrão para uma instalação rápida.

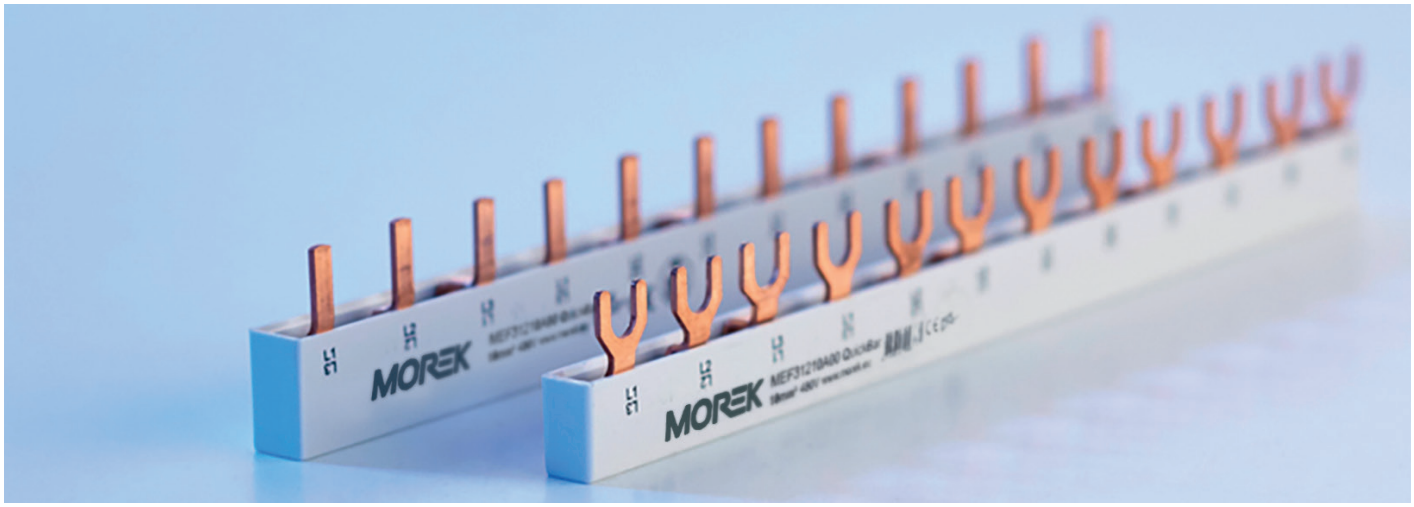

Instalação até 70% mais rápida:
em comparação com a cablagem ou barramentos tradicionais

Pronto a usar:
Barramentos MCB em diferentes comprimentos padrão para uma instalação rápida.

Compatibilidade universal:
adequado para uma ampla gama de disjuntores.

Segurança e fiabilidade:
isolamento de alta qualidade e desempenho elétrico testado.

Opções flexíveis:
disponível em diferentes configurações de pólos, comprimentos e secções transversais.

O sistema de barramentos QuickBar da Morek foi concebido para simplificar, acelerar e padronizar a cablagem do quadro de distribuição. Ao contrário dos barramentos tradicionais, que requerem corte, rebarbação, limpeza e instalação de tampas nas extremidades, os barramentos QuickBar vêm totalmente pré-fabricados e prontos a instalar assim que saem da embalagem. Isto elimina muitas tarefas demoradas, reduz a contaminação no interior do invólucro e minimiza o risco de erros de cablagem que podem levar a falhas ou curtos-circuitos indesejados.
Graças ao seu formato compacto e design modular inteligente, os barramentos QuickBar oferecem o mesmo desempenho elétrico que os barramentos padrão, ao mesmo tempo que proporcionam uma eficiência de instalação significativamente melhorada.

Propriedades:

Tensão nominal: 1000 V CA/CC

Classe de proteção: IP20

Deflexão térmica: 90 °C retardador de chamas

Sem halogéneos

Certificado de acordo com as normas:
EN 60947-1:2007 / |EC 60947-1:2007
EN 61439-1:2011 / IEC 61439-1:2011

Apesar da seleção reduzida de barramentos Quickbar,

são possíveis muitas extensões através da sobreposição dos barramentos.
Esqueça os barramentos vendidos ao metro. **Barramentos QuickBar Morek - Vale a pena experimentar!**

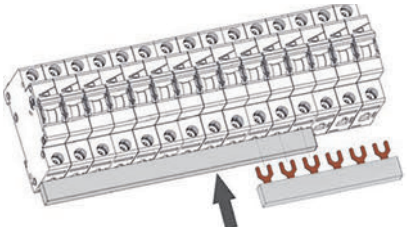

As extensões podem ser facilmente feitas sobrepondo os barramentos.

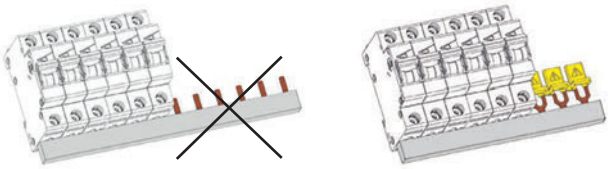

Para barramentos com terminais em forma de garfo ou pino que não são necessários, estão disponíveis tampas amarelas de proteção de contacto com um símbolo de aviso de tensão.

Alimentação no início ou no final do barramento
Corrente máxima Is/Fase 10 mm² = 63 A /16 mm² = 80 A

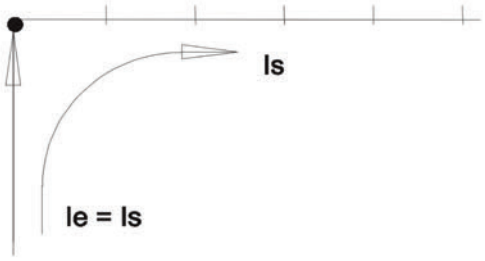

Alimentação a partir do centro do barramento
Corrente máxima de alimentação Ie/fase 10 mm² = 100 A /16 mm² = 130 A

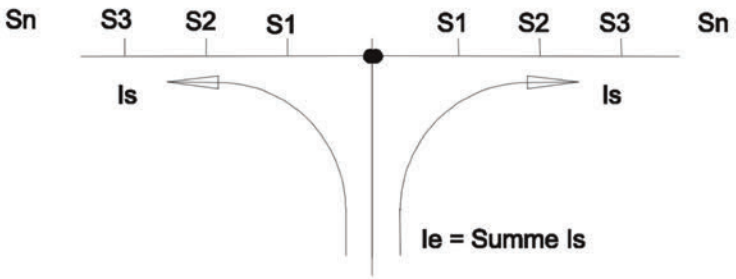

No caso de alimentação central, certifique-se de que a soma das correntes de saída S1…Sn por ramal do trilho não exceda a corrente máxima Is especificada do barramento por fase.

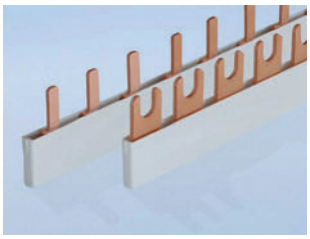

Simples e eficiente. Os barramentos QuickBar unipolares são a solução ideal para aplicações monofásicas onde a velocidade, clareza e flexibilidade são essenciais.

Passo (L>L):**17,8 mm**
Sequência de fases :**L ,L,**

Barramentos QuickBar tipo Garfo de um polo

Compatível com: Schneider K60N, Legrand, Eaton, Chint, AEG, ETI, Noark, Hager, Doepke

Código de encomenda	N.º de pólos	Tipo de ligação	Secção transversal	N.º de garfos	A (mm) Comprimento	B (mm) Comprimento total	Peso/unidades (kg)	Quantidade
MEF10610A00	1	garfo	10 mm²	6	89	105	0,0260	10
MEF10910A00	1	garfo	10 mm²	9	142,4	158	0,0320	10
MEF11210A00	1	garfo	10 mm²	12	195,8	211,5	0,0470	10
MEF11510A00	1	garfo	10 mm²	15	249,2	267	0,0550	20
MEF11810A00	1	garfo	10 mm²	18	302,6	320	0,0660	20
MEF12110A00	1	garfo	10 mm²	21	356	374	0,0770	20
MEF10616A00	1	garfo	16 mm²	6	89	105	0,0272	10
MEF10916A00	1	garfo	16 mm²	9	142,4	158	0,0408	50
MEF11216A00	1	garfo	16 mm²	12	195,8	211,5	0,0544	10
MEF11516A00	1	garfo	16 mm²	15	249,2	267	0,0680	10

Barramentos QuickBar tipo Pino de um polo

Compatível com: Schneider IC60, ABB (até 12 pinos), Siemens, OEZ

Código de encomenda	N.º de pólos	Tipo de ligação	Secção transversal	N.º de pinos	A (mm) Comprimento	B (mm) Comprimento total	Peso/unidades (kg)	Quantidade
MEP10610A00	1	pino	10 mm²	6	89	105	0,0220	20
MEP10910A00	1	pino	10 mm²	9	142,4	158	0,0330	50
MEP11210A00	1	pino	10 mm²	12	195,8	211,5	0,0440	20
MEP11510A00	1	pino	10 mm²	15	249,2	267	0,0550	10
MEP11810A00	1	pino	10 mm²	18	302,6	320	0,0660	10
MEP12110A00	1	pino	10 mm²	21	356	374	0,0770	10
MEP10616A00	1	pino	16 mm²	6	89	105	0,1112	10
MEP10916A00	1	pino	16 mm²	9	142,4	158	0,1668	10
MEP11216A00	1	pino	16 mm²	12	195,8	211,5	0,2224	10
MEP11516A00	1	pino	16 mm²	15	249,2	267	0,2780	10

Dimensões

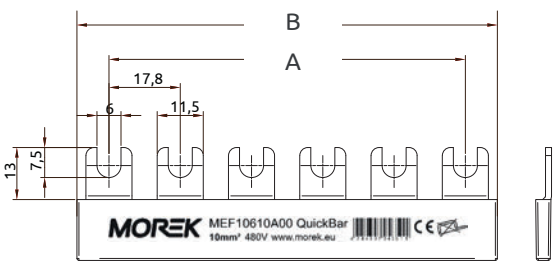

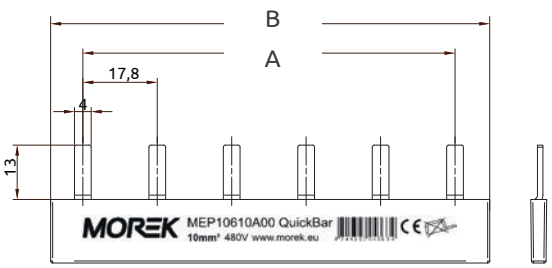

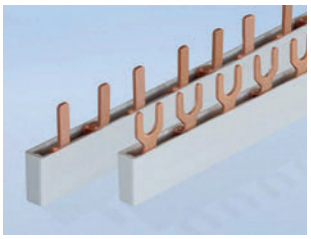

Fase e neutro facilitados. Os barramentos QuickBar bipolares oferecem uma solução confiável e rápida para configurações L–N ou L1–L2.

Passo (L>L):**17,8 mm**
Sequência de fases: **L1,L2/N,...**

Barramentos QuickBar tipo Garfo de dois polos

Compatível com: Schneider K60N, Legrand, Eaton, Chint, AEG, ETI, Noark, Hager, Doepke

Código de encomenda	N.º de pólos	Tipo de ligação	Secção transversal	N.º de garfos	A (mm) Comprimento	B (mm) Comprimento total	Peso/unidades (kg)	Quantidade
MEF20410A00	2	garfo	10 mm²	4	53,4	75,5	0,0180	10
MEF20610A00	2	garfo	10 mm²	6	89	102	0,0290	10
MEF21210A00	2	garfo	10 mm²	12	195,8	210	0,0640	10

Barramentos QuickBar tipo Pino de dois polos

Compatível com: Schneider IC60, ABB (até 12 pinos), Siemens, OEZ

Código de encomenda	N.º de pólos	Tipo de ligação	Secção transversal	N.º de pinos	A (mm) Comprimento	B (mm) Comprimento total	Peso/unidades (kg)	Quantidade
MEP20410A00	2	pino	10 mm²	4	53,4	75,5	0,0170	10
MEP20610A00	2	pino	10 mm²	6	89	102	0,0270	10
MEP21210A00	2	pino	10 mm²	12	195,8	210	0,0560	10

Dimensões

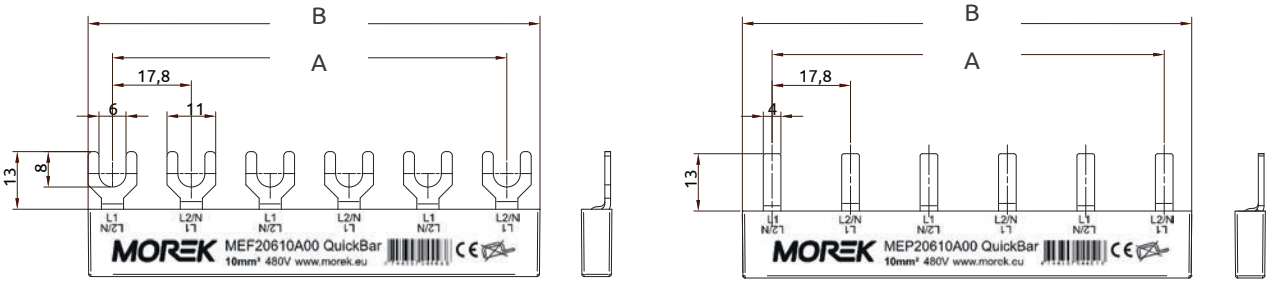

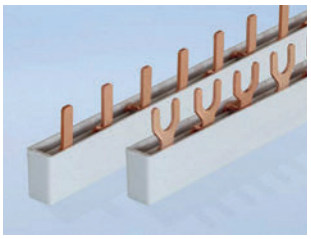

Distribuição trifásica equilibrada. Os barramentos QuickBar de três pólos garantem uma distribuição de energia trifásica consistente e equilibrada.

Passo (L>L):**17,8 mm**
Sequência de fases: L1 **, L2, L3,...**

Barramentos QuickBar tipo Garfo de três polos

Compatível com: Schneider K60N, Legrand, Eaton, Chint, AEG, ETI, Noark, Hager, Doepke

Código de encomenda	N.º de pólos	Tipo de ligação	Secção transversal	N.º de garfos	A (mm) Comprimento	B (mm) Comprimento total	Peso/unidades (kg)	Quantidade
MEF30610A00	3	garfo	10 mm²	6	89	102	0,0340	10
MEF30910A00	3	garfo	10 mm²	9	142,4	157,8	0,0590	10
MEF31210A00	3	garfo	10 mm²	12	195,8	212	0,0830	10
MEF31510A00	3	garfo	10 mm²	15	249,2	267	0,0780	10
MEF30616A00	3	garfo	16 mm²	6	89	102	0,0485	10
MEF30916A00	3	garfo	16 mm²	9	142,4	157,8	0,0900	10
MEF31216A00	3	garfo	16 mm²	12	195,8	212	0,1190	10
MEF31516A00	3	garfo	16 mm²	15	249,2	267	0,1560	10

Barramentos QuickBar tipo Pino de três polos

Compatível com: Schneider IC60, ABB (até 12 pinos), Siemens, OEZ

Código de encomenda	N.º de pólos	Tipo de ligação	Secção transversal	N.º de pinos	A (mm) Comprimento	B (mm) Comprimento total	Peso/unidades (kg)	Quantidade
MEP30610A00	3	pino	10 mm²	6	89	102	0,0320	10
MEP30910A00	3	pino	10 mm²	9	142,4	157,8	0,0550	10
MEP31210A00	3	pino	10 mm²	12	195,8	212	0,0780	10
MEP31510A00	3	pino	10 mm²	15	249,2	267	0,0929	10
MEP30616A00	3	pino	16 mm²	6	89	102	0,0460	10
MEP30916A00	3	pino	16 mm²	9	142,4	157,8	0,0780	10
MEP31216A00	3	pino	16 mm²	12	195,8	212	0,1040	10
MEP31516A00	3	pino	16 mm²	15	249,2	267	0,1300	10

Dimensões

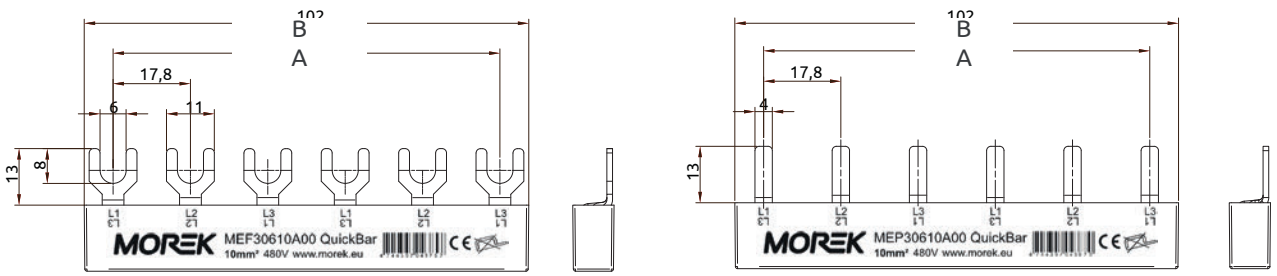

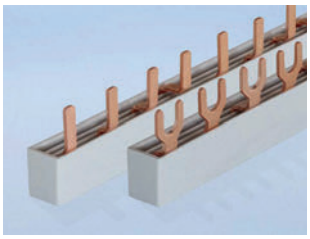

Distribuição de energia estruturada L1-L2-L3-N. Concebidos para instalações trifásicas com condutores neutros, os barramentos QuickBar de quatro pólos proporcionam uma sequência de pólos consistente e uma instalação rápida e sem erros.

Passo (L>L):**17,8 mm**

Barramentos QuickBar tipo Garfo de quatro polos

Compatível com: Schneider K60N, Legrand, Eaton, Chint, AEG, ETI, Noark, Hager, Doepke

Código de encomenda	N.º de pólos	Tipo de ligação	Secção transversal	N.º de garfos	A (mm) Comprimento	B (mm) Comprimento total	Peso/ unidades (kg)	Quantidade
MEF40810N00	4	garfo	10 mm²	8	L1,L2,L3,N,L1,…	124,6	140	10
MEF41210N00	4	garfo	10 mm²	12	L1,L2,L3,N,L1,…	195,8	210	10
MEF41210N01	4	garfo	10 mm²	12	L1,N,L2,N,L3,N,L1,…	195,8	210	10
MEF41610N01	4	garfo	10 mm²	16	L1,N,L2,N,L3,N,L1,…	267	285	10
MEF40816N00	4	garfo	16 mm²	8	L1,L2,L3,N,L1,…	124,6	140	10
MEF41216N00	4	garfo	16 mm²	12	L1,L2,L3,N,L1,…	195,8	210	10
MEF41616N00	4	garfo	16 mm²	16	L1,L2,L3,N,L1,…	267	285	10
MEF41216N01	4	garfo	16 mm²	12	L1,N,L2,N,L3,N,L1,…	195,8	210	10
MEF41616N01	4	garfo	16 mm²	16	L1,N,L2,N,L3,N,L1,…	267	285	10

Barramentos QuickBar tipo Pino de quatro polos

Compatível com: Schneider IC60, ABB (até 12 pinos), Siemens, OEZ

Código de encomenda	N.º de pólos	Tipo de ligação	Secção transversal	N.º de pinos	A (mm) Comprimento	B (mm) Comprimento total	Peso/ unidades (kg)	Quantidade
MEP40810N00	4	pino	10 mm²	8	L1,L2,L3,N,L1,…	124,6	140	10
MEP41210N00	4	pino	10 mm²	12	L1,L2,L3,N,L1,…	195,8	210	10
MEP41210N01	4	pino	10 mm²	12	L1,N,L2,N,L3,N,L1,…	195,8	210	10
MEP41610N01	4	pino	10 mm²	16	L1,N,L2,N,L3,N,L1,…	267	285	10
MEP40816N00	4	pino	16 mm²	8	L1,L2,L3,N,L1,…	124,6	140	10
MEP41216N00	4	pino	16 mm²	12	L1,L2,L3,N,L1,…	195,8	210	10
MEP41616N00	4	pino	16 mm²	16	L1,L2,L3,N,L1,…	267	285	10
MEP41216N01	4	pino	16 mm²	12	L1,N,L2,N,L3,N,L1,…	195,8	210	10
MEP41616N01	4	pino	16 mm²	16	L1,N,L2,N,L3,N,L1,…	267	285	10

Dimensões

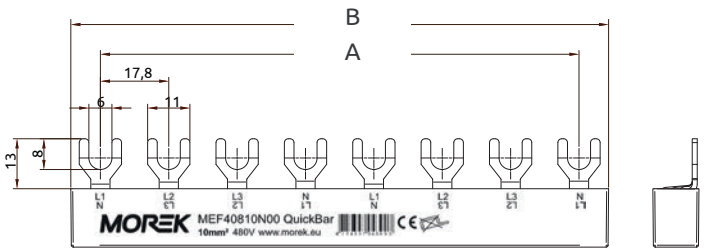

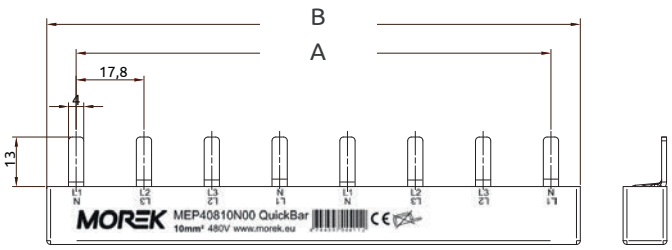

Barramentos MCB 1 m cortáveis para instalação flexível

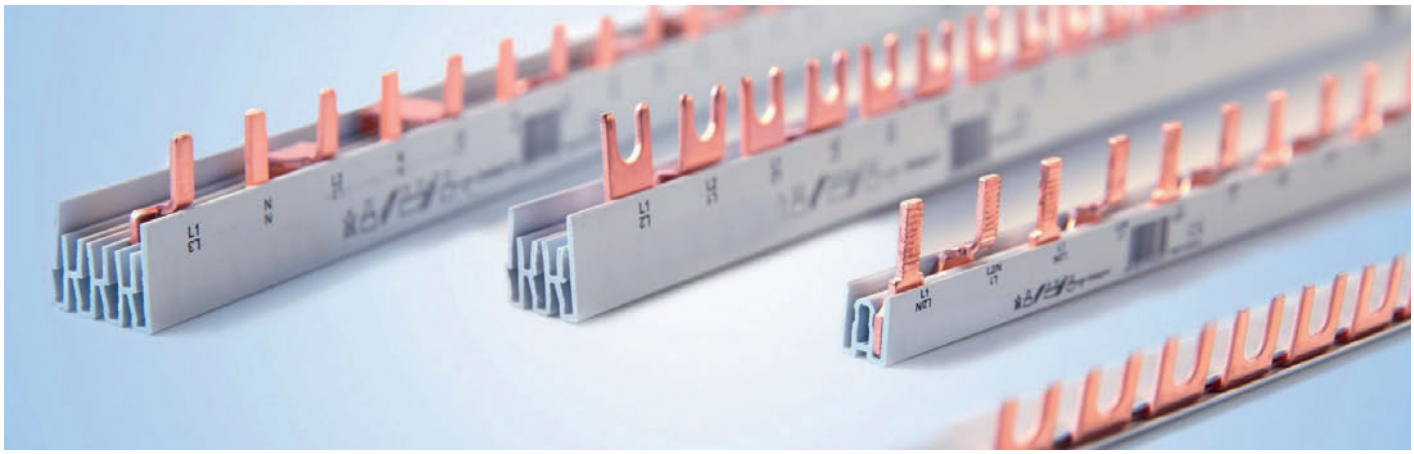

Os barramentos são fornecidos em **comprimentos padrão de 1 metro** e podem ser cortados no número necessário de módulos para se adequarem a configurações específicas de painéis, sem comprometer o desempenho elétrico ou a estabilidade mecânica.

O sistema acomoda os tipos de conexão em garfo e pino e é compatível com disjuntores miniatura (MCBs) dos principais fabricantes. O seu design garante um contacto seguro, distribuição uniforme de corrente e conformidade com as normas de instalação relevantes.

Propriedades:

Tensão nominal: 1000 V CA/CC

Classe de proteção: IP20

Deflexão térmica: 90 °C retardador de chamas

Sem halogéneos

Certificado de acordo com as normas:
EN 60947-1:2007 / |EC 60947-1:2007
EN 61439-1:2011 / IEC 61439-1:2011

Características técnicas

Comprimento padrão: 1 m (cortável à medida)

Tipos de conexão: Garfo e pino

Configurações de pólos:
- Um polo
- Dois pólos
- Multipolar (dependendo da versão)

Secções transversais:
- 10 mm²
- 16 mm²

Passo: 17,8 mm (espaçamento padrão do módulo)

Proteção: IP20 quando as tampas das extremidades estão instaladas

Material: Condutor de cobre com invólucro isolado

Posição de montagem: Sob terminais MCB

Estes barramentos MCB foram especificamente concebidos para sistemas MCB da ABB, garantindo um passo correto, contacto seguro e integração perfeita. Uma solução fiável para quadros de distribuição baseados em ABB, onde a precisão é importante.

Barramentos MCB de 1 m com pino unipolar para ABB

Código de encomenda	N.º de pólos	Secção transversal	N.º de módulos	Tipo de ligação	Passo	Sequência de pólos	Tampa
MEP11210A02	1	10 mm²	56	pino	17,6 mm	L,L,L,...	A11

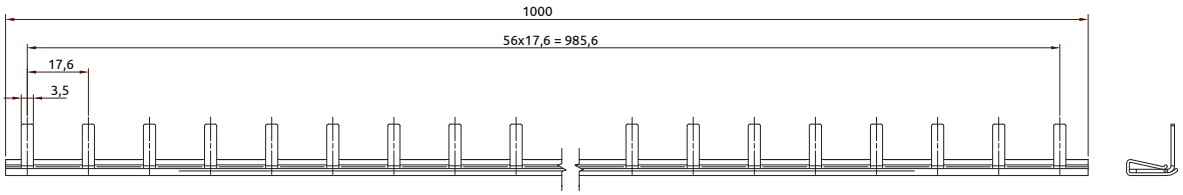

Barramentos MCB de três pólos e 1 m para ABB

Código de encomenda	N.º de pólos	Secção transversal	N.º de módulos	Tipo de ligação	Passo	Sequência de pólos	Tampa
MEP35710A02	3	10 mm²	57	pino	17,6 mm	L1,L2,L3,...	A1

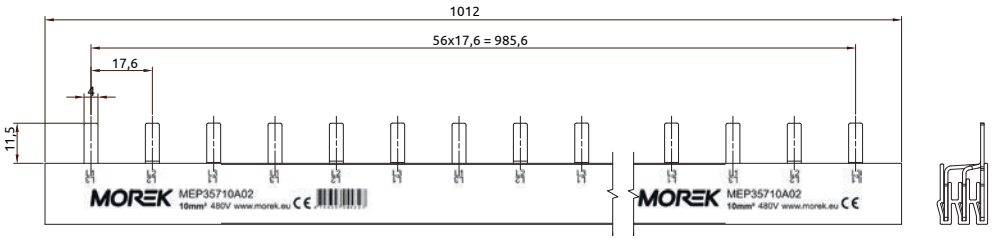

Barramentos MCB de quatro pólos com pinos de 1 m para ABB

Código de encomenda	N.º de pólos	Secção transversal	N.º de módulos	Tipo de ligação	Passo	Sequência de pólos	Tampa
MEP45610N02	4	10 mm²	56	pino	17,6 mm	L1,L2,L3,N,L1,…	A2
MEP45410N02	4	10 mm²	54	pino	7,6 mm	L1,N,L2,N,L3,N…	A2

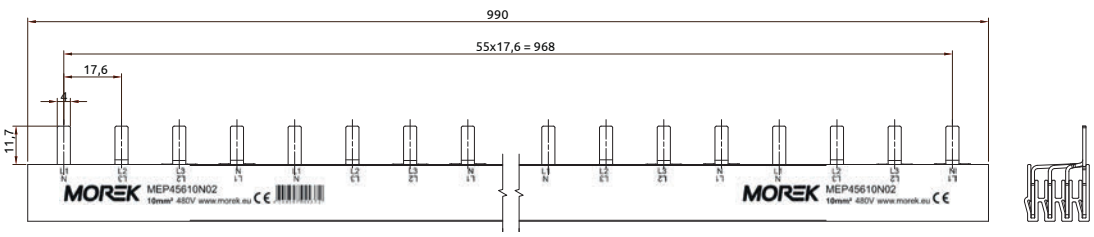

Os barramentos MCB têm 1 m de comprimento e podem ser cortados no tamanho necessário para uma instalação flexível. Com tampas nas extremidades, oferecem uma solução segura com classificação IP20 para aplicações individuais.

Barramentos MCB de 1 m tipo garfo de um polo

Compatível com: Schneider K60N, Legrand, Eaton, Chint, AEG, ETI, Noark, Hager, Doepke

Código de encomenda	N.º de pólos	Secção transversal	N.º de módulos	Tipo de ligação	Passo	Sequência de pólos	Tampa
MEF15710A00	1	10 mm²	57	garfo	17,8 mm	L,L,L,...	A11
MEF15716A00	1	16 mm²	57	garfo	17,8 mm	L,L,L,...	A11

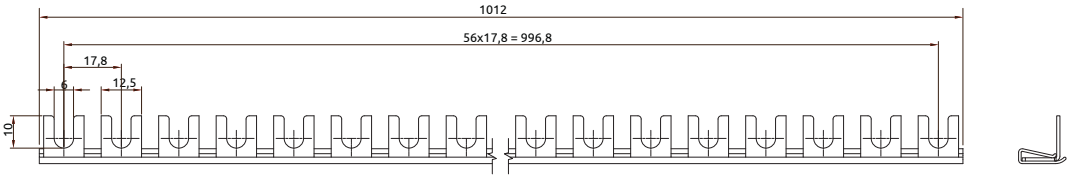

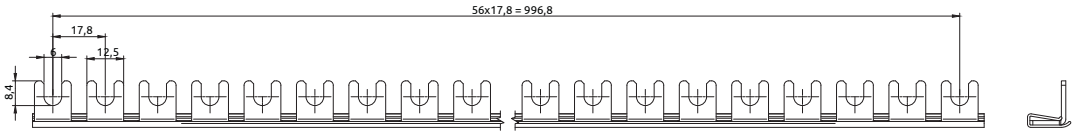

Barramentos MCB de 1 m tipo pino de um polo

Compatível com: Schneider IC60, Siemens, OEZ

Código de encomenda	N.º de pólos	Secção transversal	N.º de módulos	Tipo de ligação	Passo	Sequência de pólos	Tampa
MEP15710A00	1	10 mm²	57	pino	17,8 mm	L,L,L,...	A11
MEP15716A00	1	16 mm²	57	pino	17,8 mm	L,L,L,...	A11

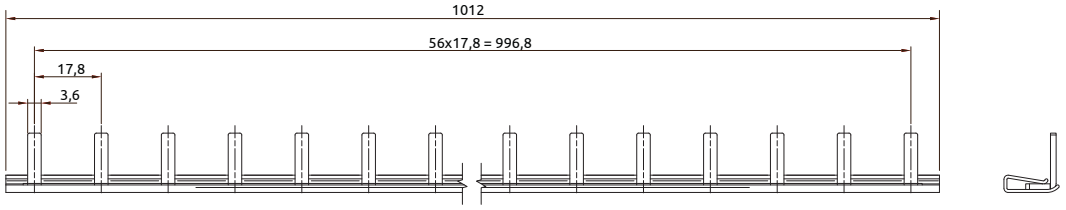

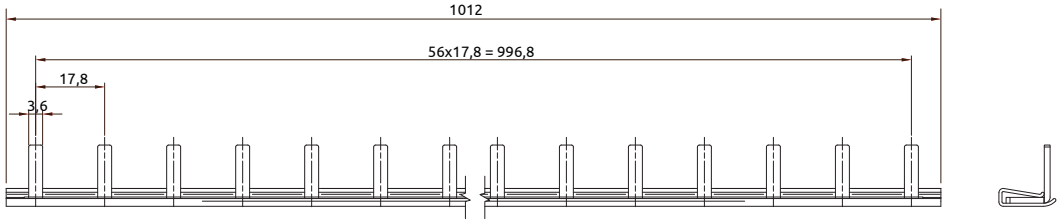

Os barramentos de 1 m de um e dois pólos oferecem as mesmas vantagens do QuickBar com maior flexibilidade. Corte apenas o que precisa e mantenha a eficiência da instalação.

Barramentos MCB de 1 m tipo garfo de dois polos

Compatível com: Schneider K60N, Legrand, Eaton, Chint, AEG, ETI, Noark, Hager, Doepke

Código de encomenda	N.º de pólos	Secção transversal	N.º de módulos	Tipo de ligação	Passo	Sequência de pólos	Tampa
MEF25610A00	2	10 mm²	56	garfo	17,8 mm	L1,L2/N,…	A3
MEF25616A00	2	16 mm²	56	garfo	17,8 mm	L1,L2/N,…	A3

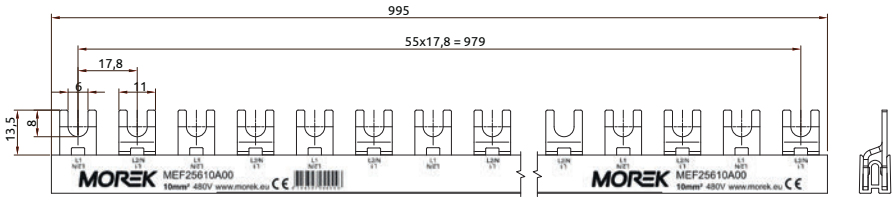

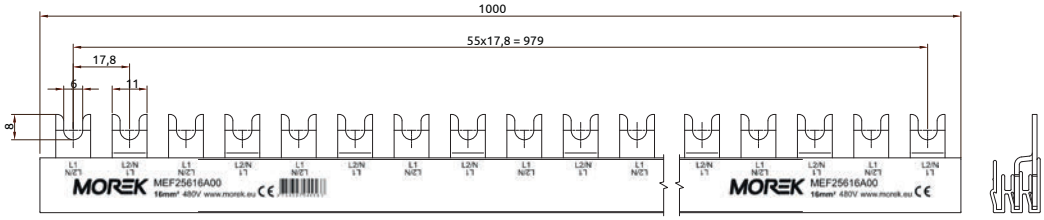

Barramentos MCB de 1 m tipo pino de dois polos

Compatível com: Schneider IC60, Siemens, OEZ

Código de encomenda	N.º de pólos	Secção transversal	N.º de módulos	Tipo de ligação	Passo	Sequência de pólos	Tampa
MEP25610A00	2	10 mm²	56	pino	17,8 mm	L1,L2/N,…	A3
MEP25616A00	2	16 mm²	56	pino	17,8 mm	L1,L2/N,…	A3

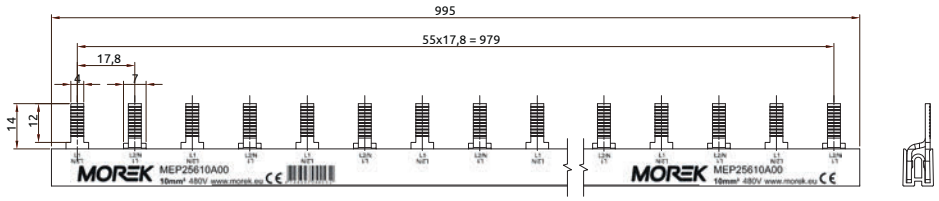

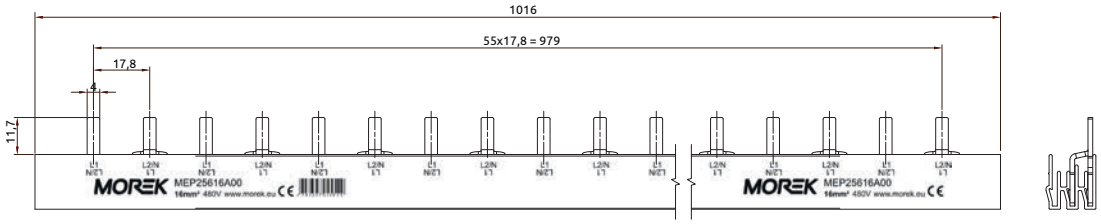

Distribuição trifásica flexível. Barramentos tripolares de 1 m são concebidos para instalações trifásicas flexíveis onde é necessário um comprimento personalizado.

Barramentos MCB de 1 m tipo garfo de três polos

Compatível com: Schneider K60N, Legrand, Eaton, Chint, AEG, ETI, Noark, Hager, Doepke

Código de encomenda	N.º de pólos	Secção transversal	N.º de módulos	Tipo de ligação	Passo	Sequência de pólos	Tampa
MEF35710A00	3	10 mm²	57	garfo	17,8 mm	L1, L2, L3,...	A4
MEF35716A00	3	16 mm²	57	garfo	17,8 mm	L1, L2, L3,...	A4

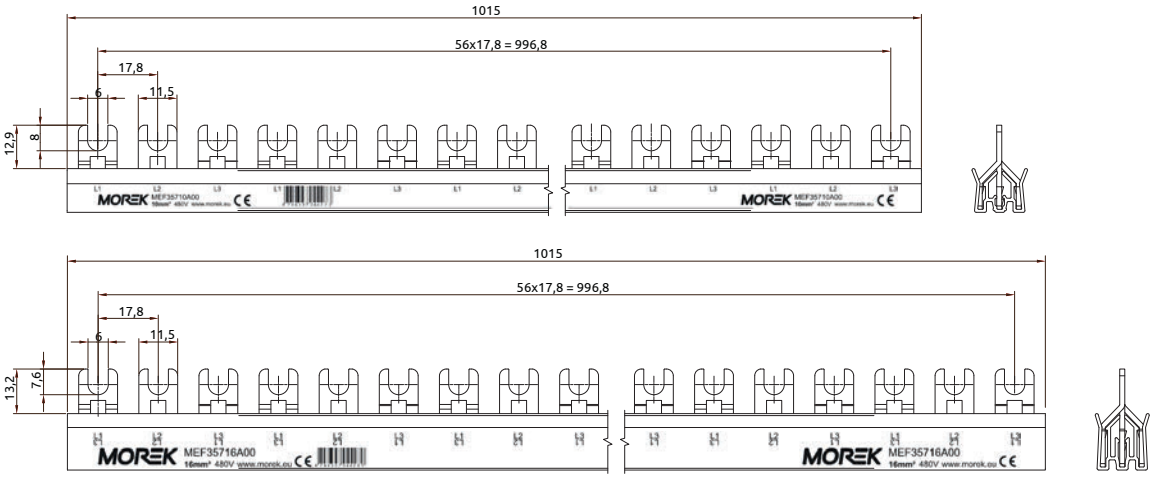

Barramentos MCB de 1 m tipo pino de três polos

Compatível com: Schneider IC60, Siemens, OEZ

Código de encomenda	N.º de pólos	Secção transversal	N.º de módulos	Tipo de ligação	Passo	Sequência de pólos	Tampa
MEP35710A00	3	10 mm²	57	pino	17,8 mm	L1, L2, L3,...	A1
MEP35716A00	3	16 mm²	57	pino	17,8 mm	L1, L2, L3,...	A1

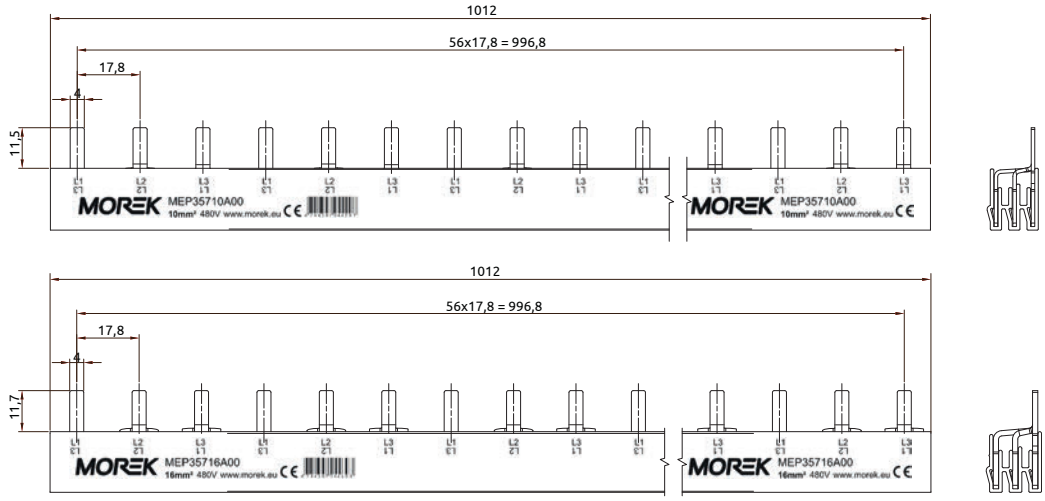

Distribuição L1–L2–L3–N com comprimento personalizado. O design cortado à medida, a sequência de pólos predefinida e as ligações seguras garantem uma instalação segura, eficiente e sem erros em quadros de distribuição complexos.

Barramentos MCB de 1 m tipo garfo de quatro polos

Compatível com: Schneider K60N, Legrand, Eaton, Chint, AEG, ETI, Noark, Hager, Doepke

Código de encomenda	N.º de pólos	Secção transversal	N.º de módulos	Tipo de ligação	Passo	Sequência de pólos	Tampa
MEF45610N00	4	10 mm²	56	garfo	17,8 mm	L1,L2,L3,N,L1,…	A2
MEF45410N01	4	10 mm²	54	garfo	17,8 mm	L1,N,L2,N,L3,N,L1,…	A2

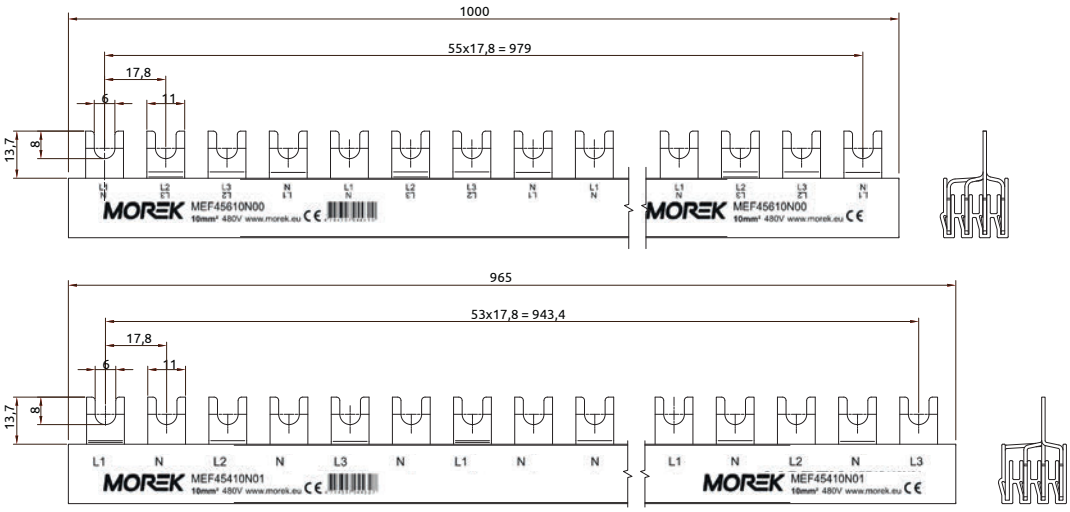

Barramentos MCB de 1 m tipo pino de quatro polos

Compatível com: Schneider IC60, Siemens, OEZ

Código de encomenda	N.º de pólos	Secção transversal	N.º de módulos	Tipo de ligação	Passo	Sequência de pólos	Tampa
MEP45610N00	4	10 mm²	56	pino	17,8 mm	L1,L2,L3,N,L1,…	A3
MEP45410N01	4	10 mm²	54	pino	17,8 mm	L1,N,L2,N,L3,N,L1,…	A3

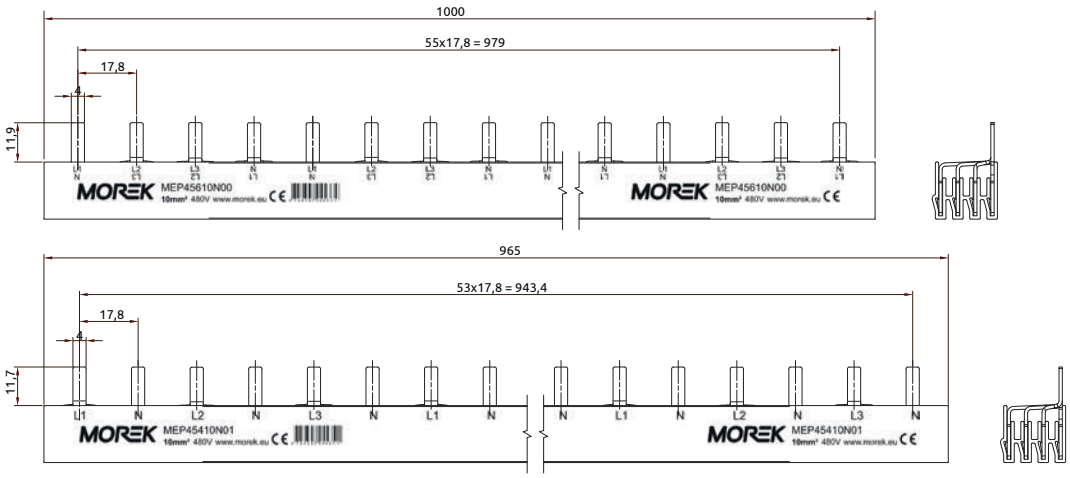

Os acessórios para barramentos Morek completam as instalações de barramentos MCB, melhorando a segurança, a flexibilidade e o acabamento do painel. Concebidos para quadros de distribuição de baixa tensão profissionais, garantem layouts limpos e instalações em conformidade.

Os acessórios para barramentos MCB da Morek garantem sistemas de barramentos seguros, em conformidade e profissionais — a solução de acabamento perfeita para quadros de distribuição modernos.

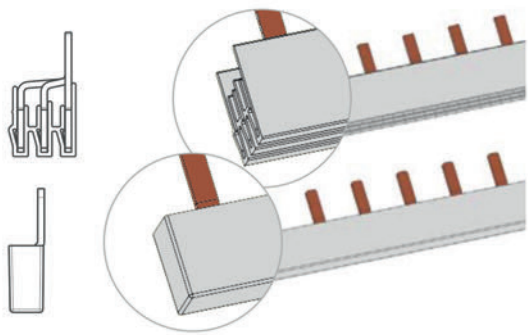

Tampas

Isolar e proteger as extremidades não utilizadas das barras para evitar o contacto acidental e garantir um acabamento limpo.

- Versões para 1P **, 2P, 3P (L & T) e 4P**
- Para **Barramentos MCB cortáveis de 1 m**
- Instalação fácil por encaixe

Tampas de proteção de contacto

Protegem as ligações de garfo ou pino não utilizadas e melhoram a segurança durante a instalação e manutenção.

- Proteção isolante
- Símbolos de aviso de tensão
- Aparência limpa e profissional

Terminais de alimentação

Permitem ligações seguras e flexíveis da fonte de alimentação aos barramentos MCB.

- Versões com pino e garfo
- Gama de condutores de 6-50 mm²



A11 Tampa terminal para barramentos 1P



A3 Tampa terminal para 2P barramentos



A1 Tampa para barramentos em forma de L 3P



A4 Tampa para barramentos em forma de T 3P



A2 Tampa para barramentos 4P

	MEA10020A00	MEA20016A00	MEA30016A00	MEA30016A01	MEA40016A00
Embalagem com 1 unidade	50	50	50	50	50
Compatibilidade	1m MCB busbars				



Tampa de proteção de contacto



Terminal de alimentação 6-50 mm² Garfo



Terminal de alimentação 6-50 mm² Pin

	MEA00005A00	MEA06050A00	MEA06050A01
Embalagem com 1 unidade	50	25	25
Compatibilidade	MCB Quickbars 1m MCB busbars		

Dimensões

Capa de proteção contra contacto

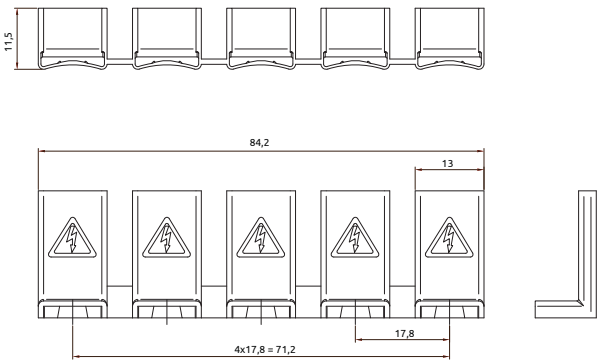

Isoladores

Isoladores de baixa tensão

Ampla gama de isoladores de **poliéster** e **poliamida**

Elevada resistência ao stress elétrico e mecânico



Anel de proteção contra arrancamento ou torção da parte roscada de aço, mesmo sob alta tensão



Resina de poliéster com 20% de fibra de vidro
Aço zincado - inserções roscadas.

Vantagens

- Excelentes propriedades de isolamento
- Fácil fixação graças ao perímetro hexagonal
- Flexibilidade de aplicação com modelos de diferentes tamanhos (altura e largura)
- Elevada resistência à corrosão, altas temperaturas e tensão elétrica/mecânica

Especificações

- Cor vermelha (RAL 3002)
- Temperatura de funcionamento - 40 °C / + 130 °C
- Grau de autoextinção UL94 - V0
- Resistência ao arco > 180 seg. (de acordo com a norma ASTM D-495)

Os produtos aqui apresentados contêm apenas uma seleção da gama oferecida. Consulte-nos sobre a disponibilidade de outras dimensões e inserções de latão!



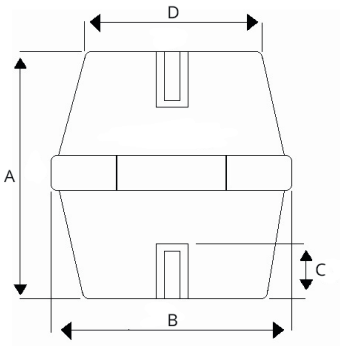

	Dimensões (mm)					Características mecânicas				Características elétricas			Embalagem
Código de encomenda	A	B	C	D	Rosca	T.S. (daN)	C.S. (daN)	B.S. (daN)	Binário de aperto (Nm)	Tensão nominal a 50 Hz durante 60 segundos. (kV)	Tensão de descarga (kV CA)	Tensão CC/CA (V)	(unidades)
MID2505H19	25	HEX 19	8	15	M5	400	2300	220	6	8	25	600	50
MID2506H19	25	HEX 19	8	15	M6	400	2300	220	10,3	8	25	600	50
MID3006H30	30	HEX 30	9	26	M6	900	4900	450	10,3	10	30	750	50
MID3008H30	30	HEX 30	9	26	M8	900	4900	450	25,5	10	30	750	50
MID3506H32	35	HEX 32	11	28	M6	1100	7000	500	10,3	10	40	750	50
MID3508H32	35	HEX 32	11	28	M8	1100	7000	500	25,5	10	40	750	50
MID3510H32	35	HEX 32	11	28	M10	1100	7000	500	50	10	40	750	50
MID3606H41	36	HEX 41	11	33	M6	1400	8300	650	10,3	12	40	1000	50
MID3608H41	36	HEX 41	11	33	M8	1400	8300	650	25,5	12	40	1000	25
MID3610H41	36	HEX 41	11	33	M10	1400	8300	650	50	12	40	1000	25
MID4006H32	40	HEX 32	11	28	M6	1100	7000	500	10,3	12	40	1000	50
MID4008H32	40	HEX 32	11	28	M8	1100	7000	500	25,5	12	40	1000	50
MID4010H32	40	HEX 32	11	28	M10	1100	7000	500	50	12	40	1000	50
MID4012H32	40	HEX 32	11	28	M12	1100	7000	500	87,2	12	40	1000	50
MID4006H46	40	HEX 46	15	40	M6	1300	8300	700	10,3	12	40	1000	20
MID4008H46	40	HEX 46	15	40	M8	1300	8300	700	25,5	12	40	1000	20
MID4010H46	40	HEX 46	15	40	M10	1300	8300	700	50	12	40	1000	20
MID4506H36	45	HEX 36	15	29	M6	1300	8500	740	10,3	15	40	1000	25
MID4508H36	45	HEX 36	15	29	M8	1300	8500	740	25,5	15	40	1000	25
MID4510H36	45	HEX 36	15	29	M10	1300	8500	740	50	15	40	1000	25
MID4512H36	45	HEX 36	15	29	M12	1300	8500	740	87,2	15	40	1000	25
MID4506O41	45	OCT 41	15	33	M6	1400	8500	740	10,3	15	40	1000	25
MID4508O41	45	OCT 41	15	33	M8	1400	8500	740	25,5	15	40	1000	25
MID4510O41	45	OCT 41	15	33	M10	1400	8500	740	50	15	40	1000	25
MID4512O41	45	OCT 41	15	33	M12	1400	8500	740	87,2	15	40	1000	25
MID4506H46	45	HEX 46	15	40	M6	1500	9000	750	10,3	15	40	1000	20
MID4508H46	45	HEX 46	15	40	M8	1500	9000	750	25,5	15	40	1000	20

T.S. - Resistência à tração I C.S. - Resistência à compressão I B.S. - Resistência à flexão

	Dimensões (mm)					Características mecânicas				Características elétricas			Embalagem
Código de encomenda	**A**	**B**	**C**	**D**	**Rosca**	**T.S. (daN)**	**C.S. (daN)**	**B.S. (daN)**	**Binário de aperto (Nm)**	**Tensão nominal a 50 Hz durante 60 segundos. (kV)**	**Tensão de descarga (kV CA)**	**Tensão CC/CA (V)**	**(unidades)**
MID4510H46	45	HEX 46	15	40	M10	1500	9000	750	50	15	40	1000	20
MID5006H36	50	HEX 36	15	29	M6	1300	8000	650	10,3	20	50	1500	25
MID5008H36	50	HEX 36	15	29	M8	1300	8000	650	25,5	20	50	1500	25
MID5010H36	50	HEX 36	15	29	M10	1300	8000	650	50	20	50	1500	25
MID5012H36	50	HEX 36	15	29	M12	1300	8000	650	87,2	20	50	1500	25
MID5012H50	50	HEX 50	15	42	M12	1500	9500	750	87,2	20	50	1500	20
MID6008O55	60	OCT 55	15	43	M8	9000	12500	800	25,5	20	50	1500	10
MID6010O55	60	OCT 55	15	43	M10	12000	12500	800	50	20	50	1500	10
MID6308H41	63	HEX 41	15	33	M8	1600	9000	700	25,5	20	50	1500	20
MID6310H41	63	HEX 41	15	33	M10	1600	9000	700	30	20	50	1500	20
MID6312H41	63	HEX 41	15	33	M12	1600	9000	700	87,2	20	50	1500	20
MID7010H65	70	HEX 65	25	49	M10	3000	15000	1200	50	25	50	2000	5
MID7012H65	70	HEX 65	25	49	M12	3000	15000	1200	87,2	25	50	2000	5
MID7016H65	70	HEX 65	25	49	M16	3000	15000	1200	210,8	25	50	2000	5
MID7512O65	75	OCT 65	26	51	M12	3000	15000	1200	87,2	25	50	2000	5
MID7508H50	75	HEX 50	25	42	M8	1800	9500	730	25,5	25	50	1500	10
MID7510H50	75	HEX 50	25	42	M10	1800	9500	730	50	25	50	1500	10
MID7512H50	75	HEX 50	25	42	M12	1800	9500	730	87,2	25	50	1500	10
MID8012H65	80	HEX 65	25	49	M12	3000	15000	1200	87,2	25	50	2000	5
MID10020O65	100	OCT 65	25	51	M12	4000	16500	1300	87,2	30	50	3600	5
MID10060O65	100	OCT 65	25	51	M16	4000	16500	1300	210,8	30	50	3600	5

T.S. - Resistência à tração I C.S. - Resistência à compressão I B.S. - Resistência à flexão

Dimensões

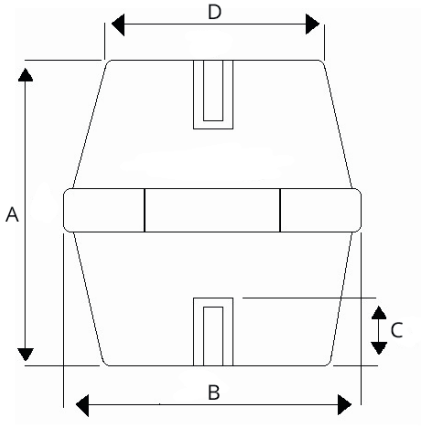

Resina de poliamida com 30% de fibra de vidro
Aço zincado - inserções roscadas.

Vantagens

- Excelentes propriedades de isolamento
- Fácil fixação graças ao perímetro hexagonal
- Flexibilidade de aplicação com modelos de diferentes tamanhos (altura e largura)
- Elevada resistência à corrosão, altas temperaturas e tensão elétrica/mecânica

Especificações

- Cor vermelha (RAL 3011)
- Temperatura de funcionamento -40 °C / +120 °C
- Grau de autoextinção UL94 - V0
- Resistência ao arco > 180 seg. (De acordo com a norma ASTM D-495.)

Os produtos aqui apresentados contêm apenas uma seleção da gama oferecida. Consulte-nos sobre a disponibilidade de outras dimensões e inserções de latão!



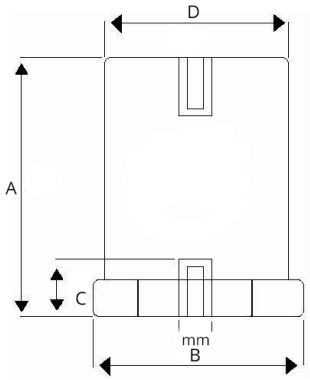

	Dimensões (mm)				Características mecânicas				Características elétricas			Embalagem
Código de encomenda	A	B	C	Rosca	T.S. (daN)	C.S. (daN)	B.S. (daN)	Binário de aperto (Nm)	Tensão nominal a 50 Hz durante 60 segundos . (kV)	Tensão de descarga (kV CA)	Tensão CC/CA (V)	(unidades)
Isoladores de pino de poliamida D=20												
MIB1604D20	16	HEX 20	4,5	M4	300	2500	200	3	3	10	400	50
MIB1605D20	16	HEX 20	4,5	M5	300	2500	200	3,5	3	10	400	50
MIB1606D20	16	HEX 20	4,5	M6	300	2500	200	4	3	10	400	50
MIB2005D20	20	HEX 20	5	M5	300	2500	180	3,5	3,5	12	600	50
MIB2006D20	20	HEX 20	5	M6	300	2500	180	4	3,5	12	600	100
MIB2505D20	25	HEX 20	8	M5	300	2500	180	6	5	15	600	50
MIB2506D20	25	HEX 20	8	M6	300	2500	180	10,3	5	15	600	100
MIB2508D20	25	HEX 20	8	M8	300	2500	180	25,5	5	15	600	100
MIB3005D20	30	HEX 20	9	M5	350	2500	150	6	10	20	600	50
MIB3006D20	30	HEX 20	9	M6	350	2500	150	10,3	10	20	600	100
MIB3008D20	30	HEX 20	9	M8	350	2500	150	25,5	10	20	600	100
MIB3505D20	35	HEX 20	9	M5	350	2500	150	6	10	20	600	100
MIB3506D20	35	HEX 20	9	M6	350	2500	150	10,3	10	20	600	100
MIB3508D20	35	HEX 20	9	M8	350	2500	150	25,5	10	20	600	100
MIB4005D20	40	HEX 20	9	M5	350	2500	150	6	10	20	600	50
MIB4006D20	40	HEX 20	9	M6	350	2500	150	10,3	10	20	600	100
MIB4008D20	40	HEX 20	9	M8	350	2500	150	25,5	10	20	600	100
MIB4505D20	45	HEX 20	9	M5	350	2500	150	6	10	20	600	50
MIB4506D20	45	HEX 20	9	M6	350	2500	150	10,3	10	20	600	100
MIB4508D20	45	HEX 20	9	M8	350	2500	150	25,5	10	20	600	50
MIB5005D20	50	HEX 20	9	M5	350	2500	100	6	10	30	750	50
MIB5006D20	50	HEX 20	9	M6	350	2500	100	10,3	10	30	750	50

T.S. - Resistência à tração I C.S. - Resistência à compressão I B.S. - Resistência à flexão

	Dimensões (mm)				Características mecânicas				Características elétricas			Embalagem
Código de encomenda	**A**	**B**	**C**	**Rosca**	**T.S. (daN)**	**C.S. (daN)**	**B.S. (daN)**	**Binário de aperto (Nm)**	**Tensão nominal a 50 Hz durante 60 segundos . (kV)**	**Tensão de descarga (kV CA)**	**Tensão CC/CA (V)**	**(unidades)**
Isoladores de pino de poliamida D=30												
MIB3006D30	30	HEX 30	9	M6	900	4500	450	10,3	8	25	750	50
MIB3008D30	30	HEX 30	9	M8	900	4500	450	25,5	8	25	750	50
MIB3506D30	35	HEX 30	11	M6	900	4500	450	10,3	8	25	750	50
MIB3508D30	35	HEX 30	11	M8	900	4500	450	25,5	8	25	750	50
MIB4006D30	40	HEX 30	11	M6	900	4500	450	10,3	10	30	1000	50
MIB4008D30	40	HEX 30	11	M8	900	4500	450	25,5	10	30	1000	50
MIB4506D30	45	HEX 30	15	M6	900	4500	300	10,3	10	30	1000	50
MIB4508D30	45	HEX 30	15	M8	900	4500	300	25,5	10	30	1000	25
MIB5506D30	55	HEX 30	15	M6	900	4500	200	10,3	15	50	1500	25
MIB5508D30	55	HEX 30	15	M8	900	4500	200	25,5	15	50	1500	25
MIB6506D30	65	HEX 30	15	M6	900	4500	150	10,3	15	50	1500	25
MIB6508D30	65	HEX 30	15	M8	900	4500	150	25,5	15	50	1500	25
MIB7006D30	70	HEX 30	15	M6	900	4500	150	10,3	15	50	1500	25
MIB7008D30	70	HEX 30	15	M8	900	4500	150	25,5	15	50	1500	25
Isoladores de pino de poliamida D=40												
MIB3008D40	30	HEX 41	9	M8	1200	6500	700	25,5	8	25	750	50
MIB3508D40	35	HEX 41	11	M8	1200	6500	700	25,5	8	25	750	50
MIB4008D40	40	HEX 41	11	M8	1200	6500	600	25,5	10	30	1000	25
MIB4010D40	40	HEX 41	11	M10	1200	6500	600	50	10	30	1000	25
MIB4508D40	45	HEX 41	15	M8	1200	6500	600	25,5	10	30	1000	50
MIB4510D40	45	HEX 41	15	M10	1200	6500	600	50	10	30	1000	50
MIB5008D40	50	HEX 41	15	M8	1200	6500	500	25,5	15	40	1500	25
MIB5010D40	50	HEX 41	15	M10	1200	6500	500	50	15	40	1500	25
MIB5510D40	55	HEX 41	15	M10	1200	6500	500	50	15	40	1500	20
MIB6010D40	60	HEX 41	15	M10	1200	6500	500	50	15	40	1500	20
MIB6510D40	65	HEX 41	15	M10	1200	6500	300	50	15	40	1500	10
MIB7010D40	70	HEX 41	15	M10	1200	6500	300	50	15	40	1500	10

T.S. - Resistência à tração I C.S. - Resistência à compressão I B.S. - Resistência à flexão

Dimensões

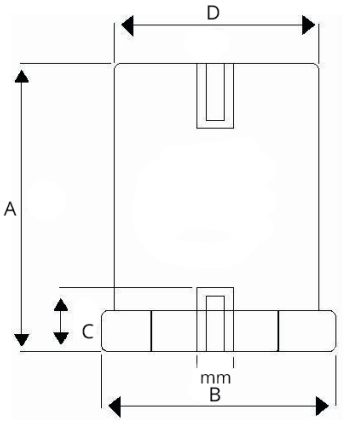

Os pinos de ligação à terra provocam um curto-circuito e ligam o equipamento elétrico à terra. Fabricados em cobre, são galvanizados eletroliticamente com Sn. Testados e certificados de acordo com as normas IEC/EN 61230 (5, 7).






	20 mm / M12	25 mm / M12	30 mm / M12	30 mm / M16*
	MGA2012M10	MGA2512M10	MGA3012M10	MGA3016M10
Dados técnicos				
Diâmetro da parte esférica (D) (mm)	20	25	30	30
Comprimento (L) (mm)	58,6	65,6	71,1	91
Dimensões TL / AV / D1 (mm)	16 / 24 / 27	20 / 27 / 30	20 / 27 / 30	24 / 27 / 30
Rosca (T)	M12 (interna)	M12 (interna)	M12 (interna)	M16 (interna)
Corrente máxima de curto-circuito	23,7 kA/1s	29,6 kA/1s	29,6 kA/1s	25 kA/1s
Peso (g)	178	208	262	344
Embalagem (unidades)	20	20	20	10

** Pino esférico de aterramento com curvatura de 30°*

Dimensões

20 mm / M12
25 mm / M12
30 mm / M12

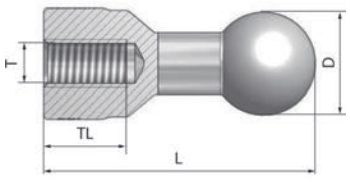

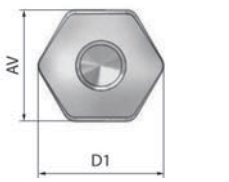

30 mm / M16

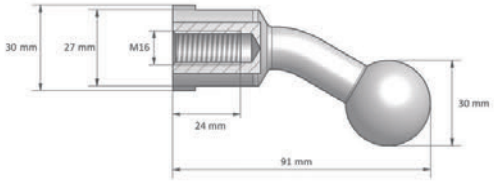

Adaptador M 12

O adaptador M12 é compatível com os três tipos de pinos esféricos de aterramento acima.
O adaptador é feito de aço e revestido com zinco.



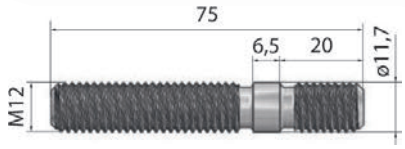

	Adaptador M12
	MGA0012M10
Dados técnicos	
Comprimento (mm)	75
Rosca (T)	M12 (externo)
Peso (g)	53
Embalagem (unidades)	20

Os terminais de ligação à terra ZSMB 16 e ZSMB-I 16 ligam condutores de proteção para várias aplicações. O ZSMB 16 é feito de aço galvanizado, enquanto o ZSMB-I 16 é feito de aço inoxidável AISI 304. Recomenda-se a utilização de fita de cobre ou aço inoxidável (0,3x15 mm) para a instalação.

Exemplo de aplicação Terminal de ligação à terra ZSMB





ZSMB 16



ZSMB-I 16

	MAE0160Z33	MAE0160S33
Dados técnicos		
Material	Aço classe 11 (galvanizado)	Aço inoxidável AISI 304
Secção transversal do condutor (mm²)	2,5 ÷ 16	2,5 ÷ 16
Largura (mm)	17,8	17,8
Altura (mm)	40,5	40,5
Comprimento (mm)	28,5	28,5
Binário de aperto (Nm)	3	3
Peso (g)	39,8	40
Embalagem (unidades)	200	200



MME005CU01



MME005SS01



MME010CU01



MME010SS01



MME050CU01

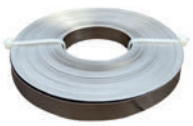

MME050SS01

	Fita de aterramento 0,5 m	Fita de aterramento 10 m	Fita de aterramento 50 m
Cobre	MME005CU01	MME010CU01	MME050CU01
Aço inoxidável	MME005SS01	MME010SS01	MME050SS01
Dados técnicos			
Dimensões (mm)	0,3 x 15	0,3 x 15	0,3 x 15
Comprimento (mm)	500	10 000	50 000
Peso Cu / inoxidável (g)	21 / 18	403 / 362	2018 / 1800
Embalagem (unidades)	300	15	5

Os suportes para documentos armazenam documentos A4 ou A6 em armários de metal ou plástico. Podem ser fixados com fita adesiva dupla-face ou parafusos auto-roscantes (não incluídos). Os suportes são fabricados em plástico resistente a choques e estão disponíveis em cinzento (RAL 7035).





	Suporte A6	Suporte A4
Cinza (RAL 7035)	MLE0006A26	MLE0004A26

Dados técnicos		
Largura / Altura / Comprimento (mm)	140 / 170 / 24	264 / 236 / 33
Peso (g)	83	132
Embalagem (unidades)	80	25
Material	PS	PS

Dimensões

A6

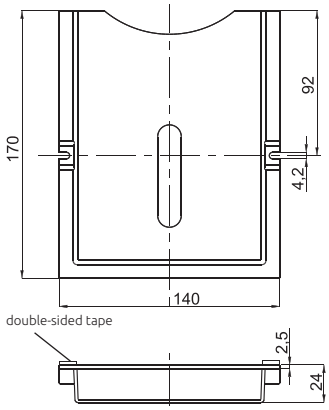

A4

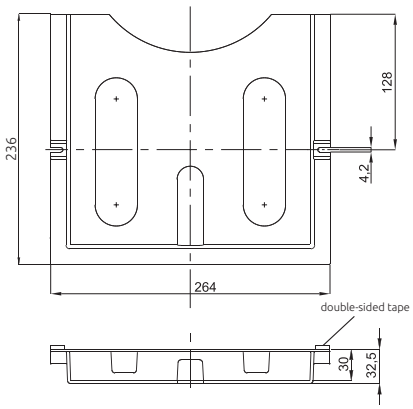

Os espaçadores metálicos de perfil hexagonal (suportes roscados) são versáteis e resistentes ao calor, concebidos para várias aplicações. Tamanhos adequados para orifícios roscados M3, M4, M5, M6 e M8.



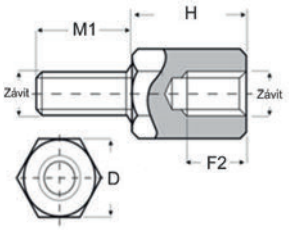

Código de encomenda	Dimensões (mm) A	D	Rosca	M1	F2	Binário de aperto (Nm)	Peso (g)	Embalagem (unidades)
MMF0053D07	5	7	M3	6	2,5	1,12	1,8	100
MMF0083D07	8	7	M3	6	3,5	1,12	2,7	100
MMF0103D07	10	7	M3	6	5	1,12	3,5	100
MMF0123D07	12	7	M3	6	6	1,12	4,2	100
MMF0153D07	15	7	M3	6	6	1,12	5,2	100
MMF0203D07	20	7	M3	6	6	1,12	6,9	100
MMF0253D07	25	7	M3	6	6	1,12	8,6	100
MMF0303D07	30	7	M3	6	6	1,12	10	100
MMF1203D07	120	7	M3	6	6	1,12	40,7	100
MMF0104D07	10	7	M4	8	5	2,55	3,6	100
MMF0154D07	15	7	M4	8	10	2,55	4,9	100
MMF0204D07	20	7	M4	8	10	2,55	6,5	100
MMF0254D07	25	7	M4	8	10	2,55	8,1	100
MMF0304D07	30	7	M4	8	10	2,55	9,6	100
MMF0354D07	35	7	M4	8	10	2,55	11,3	100
MMF0404D07	40	7	M4	8	10	2,55	12,9	100
MMF0454D07	45	7	M4	8	10	2,55	14,5	100
MMF0504D07	50	7	M4	8	10	2,55	16,3	100
MMF0604D07	60	7	M4	8	10	2,55	19,8	50
MMF0704D07	70	7	M4	8	10	2,55	23	50
MMF0804D07	80	7	M4	8	10	2,55	26,4	50
MMF0904D07	90	7	M4	8	10	2,55	29,6	50
MMF1004D07	100	7	M4	8	10	2,55	32,8	50
MMF1104D07	110	7	M4	8	10	2,55	36	50
MMF1204D07	120	7	M4	8	10	2,55	42,5	50
MMF0105D08	10	8	M5	8	7	5,05	45	100
MMF0155D08	15	8	M5	8	10	5,05	6	100
MMF0205D08	20	8	M5	8	10	5,05	8,1	100
MMF0255D08	25	8	M5	8	10	5,05	10,1	100
MMF0305D08	30	8	M5	8	10	5,05	12,1	100
MMF0355D08	35	8	M5	8	10	5,05	14	100
MMF0405D08	40	8	M5	8	10	5,05	16,6	100
MMF0455D08	45	8	M5	8	10	5,05	18,5	100
MMF0505D08	50	8	M5	8	10	5,05	21,4	50
MMF0605D08	60	8	M5	8	10	5,05	25,4	50
MMF0705D08	70	8	M5	8	10	5,05	29,6	50
MMF0805D08	80	8	M5	8	10	5,05	34	25
MMF0905D08	90	8	M5	8	10	5,05	38,4	50
MMF1005D08	100	8	M5	8	10	5,05	42,6	50
MMF1105D08	110	8	M5	8	10	5,05	47	50
MMF1205D08	120	8	M5	8	10	5,05	52	50
MMF0106D10	10	10	M6	10	8	8,72	6,5	100
MMF0156D10	15	10	M6	10	10	8,72	9,7	100
MMF0206D10	20	10	M6	10	10	8,72	12,9	100
MMF0256D10	25	10	M6	10	10	8,72	16,2	100
MMF0306D10	30	10	M6	10	10	8,72	19,4	100
MMF0356D10	35	10	M6	10	10	8,72	22,2	50
MMF0406D10	40	10	M6	10	10	8,72	26,6	50
MMF0456D10	45	10	M6	10	10	8,72	29,8	50
MMF0506D10	50	10	M6	10	10	8,72	33,2	50
MMF0606D10	60	10	M6	10	10	8,72	40	50
MMF0706D10	70	10	M6	10	10	8,72	53,6	50
MMF0806D10	80	10	M6	10	10	8,72	55,2	50
MMF0906D10	90	10	M6	10	10	8,72	68	25
MMF1006D10	100	10	M6	10	10	8,72	69,6	25
MMF1106D10	110	10	M6	10	10	8,72	72	25
MMF1206D10	120	10	M6	10	10	8,72	77	25
MMF0108D12	10	12	M8	14	6	21,53	8,8	100
MMF0158D12	15	12	M8	14	10	21,53	13,2	100
MMF0208D12	20	12	M8	14	14	21,53	17,7	100
MMF0258D12	25	12	M8	14	14	21,53	23,4	50
MMF0308D12	30	12	M8	14	14	21,53	27,8	50
MMF0358D12	35	12	M8	14	14	21,53	32,4	50
MMF0408D12	40	12	M8	14	14	21,53	37	50
MMF0458D12	45	12	M8	14	14	21,53	42,8	25
MMF0508D12	50	12	M8	14	14	21,53	47,6	25
MMF0608D12	60	12	M8	14	14	21,53	57,6	25
MMF0708D12	70	12	M8	14	14	21,53	67,2	25
MMF0808D12	80	12	M8	14	14	21,53	78,8	25
MMF0908D12	90	12	M8	14	14	21,53	88,4	25
MMF1008D12	100	12	M8	14	14	21,53	95,6	25
MMF1108D12	110	12	M8	14	14	21,53	103	25
MMF1208D12	120	12	M8	14	14	21,53	113	25
MMF0108D13	10	13	M8	14	6	21,53	11	50
MMF0158D13	15	13	M8	14	10	21,53	17	50
MMF0208D13	20	13	M8	14	14	21,53	21,4	50
MMF0258D13	25	13	M8	14	14	21,53	26,6	50
MMF0308D13	30	13	M8	14	14	21,53	34	50
MMF0358D13	35	13	M8	14	14	21,53	39	25
MMF0408D13	40	13	M8	14	14	21,53	44,8	25
MMF0458D13	45	13	M8	14	14	21,53	50	25
MMF0508D13	50	13	M8	14	14	21,53	56,4	25
MMF0608D13	60	13	M8	14	14	21,53	67	25
MMF0708D13	70	13	M8	14	14	21,53	78,8	25
MMF0808D13	80	13	M8	14	14	21,53	90	25
MMF0908D13	90	13	M8	14	14	21,53	101	25
MMF1008D13	100	13	M8	14	14	21,53	112	25
MMF1108D13	110	13	M8	14	14	21,53	123	25
MMF1208D13	120	13	M8	14	14	21,53	134	25

Espaçadores de plástico de perfil hexagonal (suportes roscados) são leves, retardadores de chamas e eletricamente isolantes (1 500 V). Moldados em poliestireno autoextinguível (UL 94 V0, RAL 7035) com um encaixe roscado em aço zincado, para temperaturas de funcionamento até 90 °C. Tamanhos adequados para orifícios roscados M4, M5 e M6.

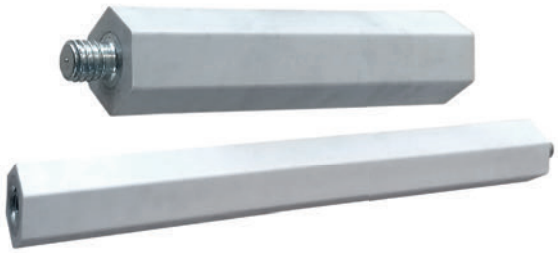

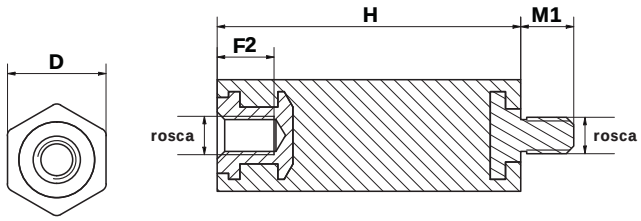

Código de encomenda	Dimensões (mm) H	D	Rosca	M1	F2	Binário de aperto (Nm)	Peso (g)	Embalagem (unidades)
MMP1054D13	105	13	M4	7	7	1.8	210	50
MMP1104D13	110	13	M4	7	7	1.8	210	50
MMP1154D13	115	13	M4	7	7	1.8	220	50
MMP0154D13	15	13	M4	7	5	1.8	90	50
MMP1204D13	120	13	M4	7	7	1.8	230	50
MMP0204D13	20	13	M4	7	7	1.8	90	50
MMP1254D13	125	13	M4	7	7	1.8	230	50
MMP0254D13	25	13	M4	7	7	1.8	110	50
MMP1304D13	130	13	M4	7	7	1.8	230	50
MMP0304D13	30	13	M4	7	7	1.8	120	50
MMP0354D13	35	13	M4	7	7	1.8	120	50
MMP0404D13	40	13	M4	7	7	1.8	130	50
MMP0454D13	45	13	M4	7	7	1.8	140	50
MMP0504D13	50	13	M4	7	7	1.8	140	50
MMP0554D13	55	13	M4	7	7	1.8	150	50
MMP0604D13	60	13	M4	7	7	1.8	160	50
MMP0654D13	65	13	M4	7	7	1.8	160	50
MMP0704D13	70	13	M4	7	7	1.8	170	50
MMP0754D13	75	13	M4	7	7	1.8	170	50
MMP0804D13	80	13	M4	7	7	1.8	180	50
MMP0854D13	85	13	M4	7	7	1.8	190	50
MMP0904D13	90	13	M4	7	7	1.8	190	50
MMP0954D13	95	13	M4	7	7	1.8	200	50

Código de encomenda	Dimensões (mm) H	D	Rosca	M1	F2	Binário de aperto (Nm)	Peso (g)	Embalagem (unidades)
MMP1004D13	100	13	M4	7	7	1.8	200	50
MMP1055D13	105	13	M5	7	7	2.5	230	50
MMP1105D13	110	13	M5	7	7	2.5	240	50
MMP1155D13	115	13	M5	7	7	2.5	240	50
MMP0155D13	15	13	M5	7	5	2.5	80	50
MMP1205D13	120	13	M5	7	7	2.5	250	50
MMP0205D13	20	13	M5	7	7	2.5	90	50
MMP1255D13	125	13	M5	7	7	2.5	250	50
MMP0255D13	25	13	M5	7	7	2.5	200	50
MMP1305D13	130	13	M5	7	7	2.5	240	50
MMP0305D13	30	13	M5	7	7	2.5	110	50
MMP0355D13	35	13	M5	7	7	2.5	120	50
MMP0405D13	40	13	M5	7	7	2.5	130	50
MMP0455D13	45	13	M5	7	7	2.5	130	50
MMP0505D13	50	13	M5	7	7	2.5	140	50
MMP0555D13	55	13	M5	7	7	2.5	150	50
MMP0605D13	60	13	M5	7	7	2.5	160	50
MMP0655D13	65	13	M5	7	7	2.5	160	50
MMP0705D13	70	13	M5	7	7	2.5	170	50
MMP0755D13	75	13	M5	7	7	2.5	180	50
MMP0805D13	80	13	M5	7	7	2.5	190	50
MMP0855D13	85	13	M5	7	7	2.5	190	50
MMP0905D13	90	13	M5	7	7	2.5	200	50
MMP0955D13	95	13	M5	7	7	2.5	210	50
MMP1005D13	100	13	M5	7	7	2.5	220	50
MMP1056D13	105	13	M6	7	7	3.0	230	50
MMP1106D13	110	13	M6	7	7	3.0	240	50
MMP1156D13	115	13	M6	7	7	3.0	240	50
MMP0156D13	15	13	M6	7	5	3.0	80	50
MMP1206D13	120	13	M6	7	7	3.0	250	50
MMP0206D13	20	13	M6	7	7	3.0	90	50
MMP1256D13	125	13	M6	7	7	3.0	250	50
MMP0256D13	25	13	M6	7	7	3.0	100	50
MMP1306D13	130	13	M6	7	7	3.0	260	50
MMP0306D13	30	13	M6	7	7	3.0	110	50
MMP0356D13	35	13	M6	7	7	3.0	120	50
MMP0406D13	40	13	M6	7	7	3.0	120	50
MMP0456D13	45	13	M6	7	7	3.0	130	50
MMP0506D13	50	13	M6	7	7	3.0	140	50
MMP0556D13	55	13	M6	7	7	3.0	150	50
MMP0606D13	60	13	M6	7	7	3.0	160	50
MMP0656D13	65	13	M6	7	7	3.0	160	50
MMP0706D13	70	13	M6	7	7	3.0	170	50
MMP0756D13	75	13	M6	7	7	3.0	180	50
MMP0806D13	80	13	M6	7	7	3.0	190	50
MMP0856D13	85	13	M6	7	7	3.0	200	50
MMP0906D13	90	13	M6	7	7	3.0	200	50
MMP0956D13	95	13	M6	7	7	3.0	200	50
MMP1006D13	100	13	M6	7	7	3.0	220	50

As fechaduras de um quarto de volta prendem com segurança portas, armários, cacifos e portas de máquinas. São duráveis, fáceis de usar e amplamente aplicáveis em projetos de construção. As nossas fechaduras de um quarto de volta padrão incluem uma inserção triangular de 10 mm, chaves, puxadores, tampas protetoras e puxadores de asa. As contraporcas estão incluídas e fechaduras e acessórios adicionais podem ser fornecidos mediante solicitação.

	Fechadura
	NL02C104C1F1835
Dados técnicos	
Inserção	Triângulo 10 / M5
Tranca (mm)	35
Profundidade (mm)	18
Diâmetro (mm)	28
Embalagem (unidades)	250



Chave, puxador de asa, tampa protetora contra poeira, puxador









	Chave	Puxador de asa	Tampa protetora	Puxador
	NCL101ZZ003	NCL114PP004	NCL134PP001	NCL124PP001
Dados técnicos				
Para inserção	Triângulo 10	Triângulo 10	-	-
Embalagem (unidades)	50	500	200	250

Dimensões

Fechadura

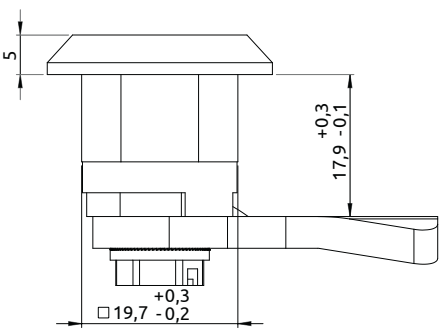

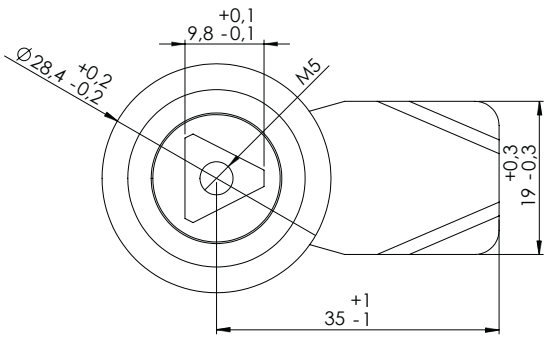

A tranca deslizante de encaixe oferece uma solução fácil e sem ferramentas para portas e tampas de armários, sem a necessidade de fechadura. O seu design simples permite uma instalação rápida e sem esforço.

	Tranca deslizante
	NFN004PP001
Dados técnicos	
Espessura da porta (mm)	0,8–2,0
Embalagem (unidades)	500

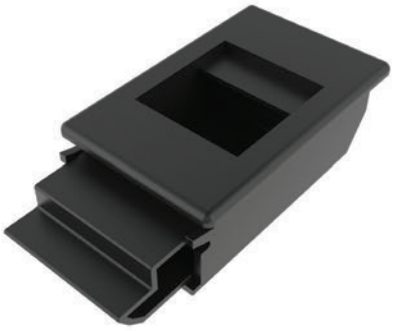

Dimensões

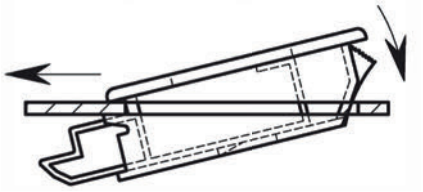

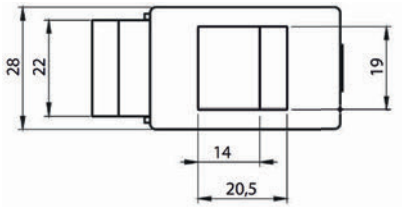

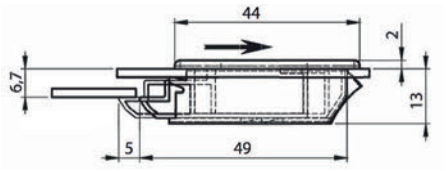

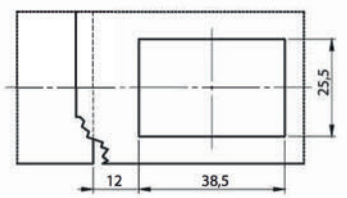

Puxador embutido

Instalação rápida e fácil com encaixe, em material de poliamida reforçada com fibra de vidro. Outros tamanhos disponíveis mediante pedido.

	Puxador embutido
	NHP0816B01
Dados técnicos	
Espessura da porta (mm)	0,8–1,6
Embalagem (unidades)	250



Dimensões

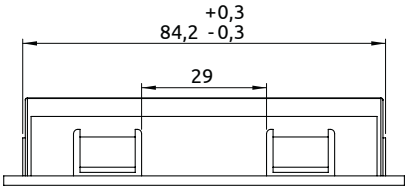

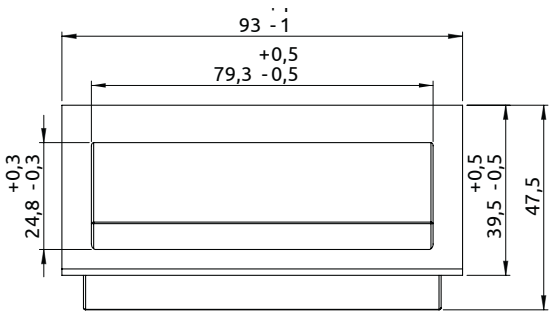

Oferecemos uma seleção de puxadores de porta em poliamida reforçada com fibra de vidro e tubo de aço, adequados para portas e escotilhas de armários elétricos e máquinas. Os puxadores de porta em tubo de aço são compostos por suportes centrais (1), tubos de comprimentos variados (2) e peças terminais (3). É necessário utilizar o suporte central com comprimentos de tubo de 1000 mm e superiores.

	Puxador de porta	Puxador de porta
	NHP0122B01	NHP0150B01
Dados técnicos		
Comprimento L/L1 (mm)	142/122	170/150
Dimensões H/T1/T2	45/7/12	54/9/14
Embalagem (unidades)	200	150



Puxador de porta tubular

Código de encomenda	Tipo	Embalagem (unidades)
NHP0021B01	Pequena extremidade	250
NHP0022B01	Suporte central	250
NHP0200B01	Tubo 200 mm	70
NHP0300B01	Tubo 300 mm	45
NHP0500B01	Tubo 500 mm	25

Outros comprimentos disponíveis mediante pedido.



Dimensões

Puxadores para portas

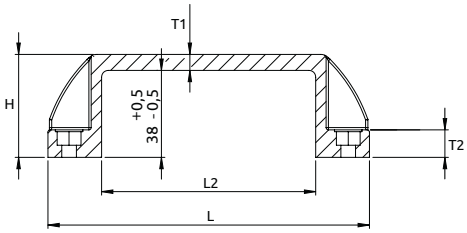

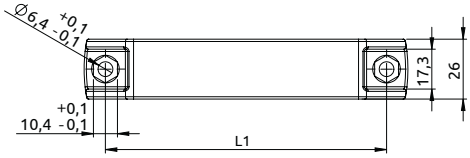

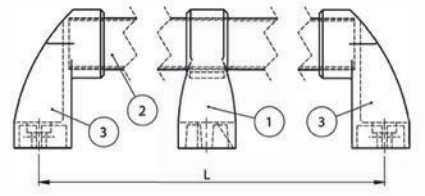

Pequena extremidade

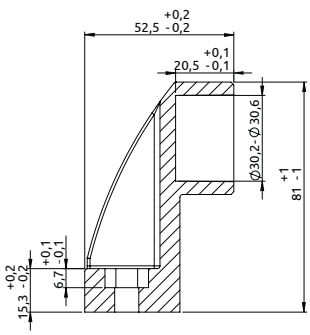

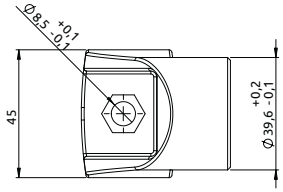

Suporte central

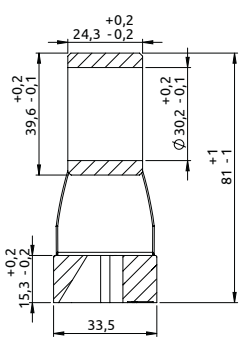

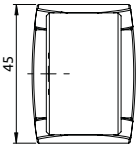

As dobradiças de 180° são uma forma simples e eficaz de montar portas de armários. As dobradiças são feitas de zinco fundido com revestimento preto, o pino é feito de aço zincado. Outras cores disponíveis mediante pedido.

	Dobradiça de 180°
	NE3418Z40001
Dados técnicos	
Espessura da porta (mm)	1,5–2,0
Embalagem (unidades)	200



Dimensões

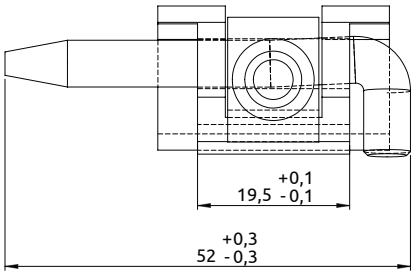

Batente

Os batentes para portas de armários são acessórios essenciais para armários exteriores, impedindo o fecho acidental das portas. São fabricados em aço zincado, com uma versão em aço inoxidável disponível mediante pedido.

	Batente
	NCM141ZZ001
Dados técnicos	
Embalagem (unidades)	50



Dimensões

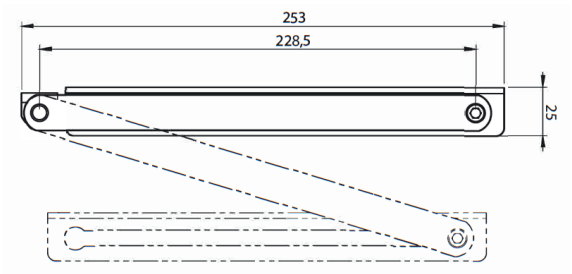

Barras coletoras flexíveis de cobre isoladas Moflex

As barras flexíveis isoladas de cobre Moflex são fabricadas a partir de tiras de cobre altamente flexíveis, tanto na versão simples como na versão estanhada. São isoladas com PVC de alta qualidade mecânica, elétrica e autoextinguível.

Disponível sem halogéneos

Flexível
em baixas temperaturas

5 anos
de garantia

Certificado de acordo com as normas EN 61439-1:2011. Diretiva de Baixa Tensão N.º 2014/35/UE



Detalhes técnicos
Cobre eletrolítico Cu-ETP 99,90%
Disponível em cobre simples ou estanhado

Isolamento
Autoextinguível UL 94 V-0 isolamento em PVC preto
Alongamento: > 200 %
Resistência à tração: > 15 N/mm²

Características elétricas
Tensão nominal 1000 V CA – 1500 V CC
Rigidez dielétrica do isolamento: > 20 KV/mm
Temperatura de funcionamento: -40 °C* até 105 °C*
** não durante pressão dinâmica*

Devido ao efeito pelicular, em média

45 %

secção transversal menor em comparação com um cabo de cobre normal

Cabo de cobre
150 mm²

1 x Moflex
24 x 1 x 2
48 mm²



320 A
68 %
menor

Cabos de cobre
2 x 150 mm²
300 mm²

1 x Moflex
32 x 1 x 5
160 mm²



630 A
47 %
menor

Cabos de cobre
3 x 240 mm²
720 mm²

1 x Moflex
80 x 1 x 6
480 mm²



1250 A
33 %
menor

Em todos os exemplos acima, as intensidades do Moflex e do cabo normal são calculadas utilizando o valor de aumento de temperatura de50 ° C.

Observações sobre as tabelas

Descrição do código de encomenda
Por exemplo, MMC0801001
MM – Moflex
C – cobre vermelho
(T – no caso de cobre estanhado)
080 – largura
10 – número de folhas

* Os produtos com comprimento de 3 metros podem ser encomendados separadamente

** Fator de redução para a utilização de barramentos flexíveis em paralelo (ver tabela na página 85)

Ao utilizar os barramentos flexíveis Moflex em paralelo para a mesma fase, é necessário utilizar os fatores de redução apresentados no exemplo seguinte.

MMC0500401 Moflex 50x1x4, 200 mm², 732 A a ΔT=50
2 barramentos flexíveis em paralelo:
732x1,72 = 1259A
3 barramentos flexíveis em paralelo:
732x2,25 = 1647A

A tabela na página 85 indica o aumento de temperatura produzido pela corrente escolhida na secção transversal dada. Este cálculo não tem em conta a dissipação de calor do quadro elétrico.

***** Se desejar fazer um pedido de **barras flexíveis de cobre** estanhado, certifique-se de que altera a terceira letra do código de encomenda para «T».

Às dimensões totais da barra flexível, deve ser adicionada uma espessura de isolamento de PVC de 2 mm.

Especificação técnica (com base na largura)

L (mm)	Cobre vermelho Código de encomenda	Sem halogéneos* Código de encomenda	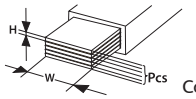 L x A x Unidades	Comprimento*	Embalagem (unidades)	Peso do cobre por metro (kg)
9	MMC0090201	MMC00902H1	**9 x 0,8 x 2**	2 m	10	0,128
	MMC0090301	MMC00903H1	**9 x 0,8 x 3**	2 m	10	0,193
	MMC0090401	MMC00904H1	**9 x 0,8 x 4**	2 m	10	0,256
	MMC0090501	MMC00905H1	**9 x 0,8 x 5**	2 m	10	0,321
	MMC0090601	MMC00906H1	**9 x 0,8 x 6**	2 m	10	0,385
15,5	MMC0160201	MMC01602H1	**15,5 x 0,8 x 2**	2 m	10	0,214
	MMC0160401	MMC01604H1	**15,5 x 0.8 x 4**	2 m	10	0,428
	MMC0160601	MMC01606H1	**15,5 x 0,8 x 6**	2 m	10	0,642
	MMC0161001	MMC01610H1	**15,5 x 0,8 x 10**	2 m	10	1,071
20	MMC0200201	MMC02002H1	**20 x 1 x 2**	2 m	5	0,357
	MMC0200301	MMC02003H1	**20 x 1 x 3**	2 m	5	0,535
	MMC0200401	MMC02004H1	**20 x 1 x 4**	2 m	5	0,714
	MMC0200501	MMC02005H1	**20 x 1 x 5**	2 m	5	0,892
	MMC0200601	MMC02006H1	**20 x 1 x 6**	2 m	5	1,071
	MMC0201001	MMC02010H1	**20 x 1 x 10**	2 m	5	1,784
24	MMC0240201	MMC02402H1	**24 x 1 x 2**	2 m	5	0,428
	MMC0240301	MMC02403H1	**24 x 1 x 3**	2 m	5	0,642
	MMC0240401	MMC02404H1	**24 x 1 x 4**	2 m	5	0,857
	MMC0240501	MMC02405H1	**24 x 1 x 5**	2 m	5	1,071
	MMC0240601	MMC02406H1	**24 x 1 x 6**	2 m	5	1,285
	MMC0240801	MMC02408H1	**24 x 1 x 8**	2 m	5	1,713
	MMC0241001	MMC02410H1	**24 x 1 x 10**	2 m	5	2,142
32	MMC0320201	MMC03202H1	**32 x 1 x 2**	2 m	5	0,571
	MMC0320301	MMC03203H1	**32 x 1 x 3**	2 m	5	0,857
	MMC0320401	MMC03204H1	**32 x 1 x 4**	2 m	5	1,142
	MMC0320501	MMC03205H1	**32 x 1 x 5**	2 m	5	1,428
	MMC0320601	MMC03206H1	**32 x 1 x 6**	2 m	5	1,713
	MMC0320801	MMC03208H1	**32 x 1 x 8**	2 m	5	2,284
	MMC0321001	MMC03210H1	**32 x 1 x 10**	2 m	5	2,851
40	MMC0400201	MMC04002H1	**40 x 1 x 2**	2 m	5	0,714
	MMC0400301	MMC04003H1	**40 x 1 x 3**	2 m	5	1,071
	MMC0400401	MMC04004H1	**40 x 1 x 4**	2 m	5	1,428
	MMC0400501	MMC04005H1	**40 x 1 x 5**	2 m	5	1,784
	MMC0400601	MMC04006H1	**40 x 1 x 6**	2 m	5	2,141
	MMC0400801	MMC04008H1	**40 x 1 x 8**	2 m	5	2,855
	MMC0401001	MMC04010H1	**40 x 1 x 10**	2 m	5	3,569
50	MMC0500301	MMC05003H1	**50 x 1 x 3**	2 m	2	1,338
	MMC0500401	MMC05004H1	**50 x 1 x 4**	2 m	2	1,784
	MMC0500501	MMC05005H1	**50 x 1 x 5**	2 m	2	2,231
	MMC0500601	MMC05006H1	**50 x 1 x 6**	2 m	2	2,677
	MMC0500801	MMC05008H1	**50 x 1 x 8**	2 m	2	3,569
	MMC0501001	MMC05010H1	**50 x 1 x 10**	2 m	2	4,461
63	MMC0630301	MMC06303H1	**63 x 1 x 3**	2 m	2	1,686
	MMC0630401	MMC06304H1	**63 x 1 x 4**	2 m	2	2,248
	MMC0630501	MMC06305H1	**63 x 1 x 5**	2 m	2	2,811
	MMC0630601	MMC06306H1	**63 x 1 x 6**	2 m	2	3,373
	MMC0630801	MMC06308H1	**63 x 1 x 8**	2 m	2	4,497
	MMC0631001	MMC06310H1	**63 x 1 x 10**	2 m	2	5,621
80	MMC0800301	MMC08003H1	**80 x 1 x 3**	2 m	2	2,141
	MMC0800401	MMC08004H1	**80 x 1 x 4**	2 m	2	2,851
	MMC0800501	MMC08005H1	**80 x 1 x 5**	2 m	2	3,569
	MMC0800601	MMC08006H1	**80 x 1 x 6**	2 m	2	4,283
	MMC0800801	MMC08008H1	**80 x 1 x 8**	2 m	2	5,710
	MMC0801001	MMC08010H1	**80 x 1 x 10**	2 m	2	7,138
100	MMC1000401	MMC10004H1	**100 x 1 x 4**	2 m	2	3,569
	MMC1000501	MMC10005H1	**100 x 1 x 5**	2 m	2	4,461
	MMC1000601	MMC10006H1	**100 x 1 x 6**	2 m	2	5,353
	MMC1000801	MMC10008H1	**100 x 1 x 8**	2 m	2	7,138
	MMC1001001	MMC10010H1	**100 x 1 x 10**	2 m	2	8,922

Especificações técnicas (com base na amperagem)

Amperagem (A)	Cobre ver-melho Código de encomenda	Sem halogé-neos* Código de encomenda	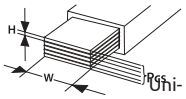 L x A x Uni-dades	Peso do cobre por metro (kg)	Secção transver-sal do cobre (mm²)	Capacidade de corrente com aumento da temperatura de 35 °C para: 105 °C ΔT=70	95 °C ΔT=60	85 °C ΔT=50	75 °C ΔT=40	65 °C ΔT=30	Fator de redução**	
> 80	MMC0090201	MMC00902H1	9 x 0,8 x 2	0,128	14	113	105	96	86	74	1,72	2,25
> 125	MMC0090301	MMC00903H1	9 x 0,8 x 3	0,193	21,6	160	149	136	121	104	1,72	2,25
	MMC0090401	MMC00904H1	9 x 0,8 x 4	0,256	29	204	189	173	155	133	1,72	2,25
> 160	MMC0090501	MMC00905H1	9 x 0,8 x 5	0,321	36	272	253	231	206	177	1,72	2,25
	MMC0160201	MMC01602H1	15,5 x 0,8 x 2	0,214	24,8	197	183	167	149	128	1,72	2,25
> 250	MMC0090601	MMC00906H1	9 x 0,8 x 6	0,385	43,2	340	316	289	258	221	1,72	2,25
	MMC0200201	MMC02002H1	20 x 1 x 2	0,357	40	329	306	280	250	215	1,72	2,25
	MMC0160401	MMC01604H1	15,5 x 0,8 x 4	0,428	49,6	379	353	322	288	247	1,72	2,25
> 320	MMC0200301	MMC02003H1	20 x 1 x 3	0,535	60	427	397	363	324	278	1,72	2,25
	MMC0240201	MMC02402H1	24 x 1 x 2	0,428	48	451	419	384	342	294	1,72	2,25
	MMC0160601	MMC01606H1	15,5 x 0,8 x 6	0,642	74,4	489	455	416	371	319	1,72	2,25
	MMC0161001	MMC01610H1	15,5 x 0,8 x 10	1,071	124	539	501	458	409	351	1,72	2,25
	MMC0200401	MMC02004H1	20 x 1 x 4	0,714	80	478	444	406	363	311	1,72	2,25
	MMC0200501	MMC02005H1	20 x 1 x 5	0,892	100	497	463	423	378	324	1,72	2,25
> 400	MMC0200601	MMC02006H1	20 x 1 x 6	1,071	120	547	509	465	415	356	1,72	2,25
	MMC0240301	MMC02403H1	24 x 1 x 3	0,642	72	491	457	418	373	320	1,72	2,25
	MMC0240401	MMC02404H1	24 x 1 x 4	0,857	96	553	514	470	420	360	1,72	2,25
	MMC0320201	MMC03202H1	32 x 1 x 2	0,571	64	483	450	411	367	315	1,72	2,25
	MMC0320301	MMC03203H1	32 x 1 x 3	0,857	96	569	529	484	432	371	1,72	2,25
	MMC0400201	MMC04002H1	40 x 1 x 2	0,714	80	535	498	455	406	349	1,72	2,25
	MMC0240501	MMC02405H1	24 x 1 x 5	1,071	120	610	568	519	463	398	1,72	2,25
	MMC0240601	MMC02406H1	24 x 1 x 6	1,285	144	674	626	573	511	439	1,72	2,25
> 500	MMC0320401	MMC03204H1	32 x 1 x 4	1,142	128	652	606	554	495	425	1,72	2,25
	MMC0400301	MMC04003H1	40 x 1 x 3	1,071	120	618	575	525	469	403	1,72	2,25
	MMC0400401	MMC04004H1	40 x 1 x 4	1,428	160	727	676	618	552	474	1,72	2,25
	MMC0500301	MMC05003H1	50 x 1 x 3	1,338	150	701	652	597	532	457	1,72	2,25
	MMC0201001	MMC02010H1	20 x 1 x 10	1,784	200	763	709	649	579	497	1,72	2,25
	MMC0240801	MMC02408H1	24 x 1 x 8	1,713	192	800	744	681	607	522	1,72	2,25
	MMC0241001	MMC02410H1	24 x 1 x 10	2,142	240	875	814	744	664	570	1,72	2,25
> 630	MMC0320501	MMC03205H1	32 x 1 x 5	1,428	160	762	708	648	578	496	1,72	2,25
	MMC0320601	MMC03206H1	32 x 1 x 6	1,713	192	850	790	723	645	554	1,72	2,25
	MMC0400501	MMC04005H1	40 x 1 x 5	1,784	200	903	840	768	686	589	1,72	2,25
	MMC0500401	MMC05004H1	50 x 1 x 4	1,784	200	861	801	732	654	561	1,72	2,25
	MMC0630301	MMC06303H1	63 x 1 x 3	1,686	189	802	746	683	609	523	1,65	2,12
	MMC0320801	MMC03208H1	32 x 1 x 8	2,284	256	1023	951	870	777	667	1,72	2,25
	MMC0400601	MMC04006H1	40 x 1 x 6	2,141	240	1018	947	866	773	663	1,72	2,25
> 800	MMC0500501	MMC05005H1	50 x 1 x 5	2,231	250	1098	1021	934	834	716	1,72	2,25
	MMC0630401	MMC06304H1	63 x 1 x 4	2,248	252	1013	942	861	769	660	1,65	2,12
	MMC0800301	MMC08003H1	80 x 1 x 3	2,141	240	977	909	831	742	637	1,65	2,12
	MMC0321001	MMC03210H1	32 x 1 x 10	2,851	320	1233	1147	1049	936	804	1,72	2,25
	MMC0400801	MMC04008H1	40 x 1 x 8	2,855	320	1233	1146	1048	936	803	1,72	2,25
	MMC0401001	MMC04010H1	40 x 1 x 10	3,569	400	1397	1300	1189	1061	911	1,65	2,12
	MMC0500601	MMC05006H1	50 x 1 x 6	2,677	300	1226	1140	1043	931	799	1,65	2,12
> 1000	MMC0500801	MMC05008H1	50 x 1 x 8	3,569	400	1392	1295	1184	1057	907	1,65	2,12
	MMC0630501	MMC06305H1	63 x 1 x 5	2,811	315	1223	1137	1040	928	797	1,65	2,12
	MMC0630601	MMC06306H1	63 x 1 x 6	3,373	378	1442	1341	1226	1095	940	1,65	2,12
	MMC0800401	MMC08004H1	80 x 1 x 4	2,851	320	1202	1118	1022	912	783	1,65	2,12
	MMC0800501	MMC08005H1	80 x 1 x 5	3,569	400	1395	1298	1187	1059	909	1,65	2,12
	MMC1000401	MMC10004H1	100 x 1 x 4	3,569	400	1449	1348	1233	1100	945	1,6	2,02
	MMC0501001	MMC05010H1	50 x 1 x 10	4,461	500	1651	1535	1404	1253	1076	1,65	2,12
	MMC0630801	MMC06308H1	63 x 1 x 8	4,497	504	1656	1540	1409	1257	1079	1,65	2,12
> 1250	MMC0800601	MMC08006H1	80 x 1 x 6	4,283	480	1630	1516	1387	1238	1063	1,65	2,12
	MMC1000501	MMC10005H1	100 x 1 x 5	4,461	500	1638	1523	1393	1243	1067	1,6	2,02
	MMC1000601	MMC10006H1	100 x 1 x 6	5,353	600	1845	1715	1569	1400	1202	1,6	2,02
	MMC0631001	MMC06310H1	63 x 1 x 10	5,621	630	1901	1768	1617	1443	1239	1,65	2,12
	MMC0800801	MMC08008H1	80 x 1 x 8	5,71	640	1902	1769	1618	1444	1240	1,65	2,12
> 1600	MMC0801001	MMC08010H1	80 x 1 x 10	7,138	800	2106	1958	1791	1599	1372	1,65	2,12
	MMC1000801	MMC10008H1	100 x 1 x 8	7,138	800	2152	2001	1830	1634	1402	1,6	2,02
> 2000	MMC1001001	MMC10010H1	100 x 1 x 10	8,922	1000	2353	2188	2001	1786	1533	1,6	2,02

Seleção da Moflex

ΔT = aumento de temperatura do condutor Moflex (°C)
T1 = temperatura interna do quadro elétrico (°C)
T2 = temperatura do condutor Moflex (°C)

Por exemplo, In = conexão de 1000 A

Passo 1: T1 = 35 °C e T2 = 85 °C
ΔT = T2 - T1
ΔT = 85 °C - 35 °C
ΔT = 50 °C

Passo 2: Procure na tabela da página 85, na coluna ΔT = 50 o valor mais próximo de 1000A.
MMC0321001 Moflex 32x1x10, 320 mm², 1049A
ou
MMC0630501 Moflex 63x1x5, 315 mm², 1040A.

Passo 3: Selecione a barra flexível Moflex de acordo com a largura do terminal do equipamento.

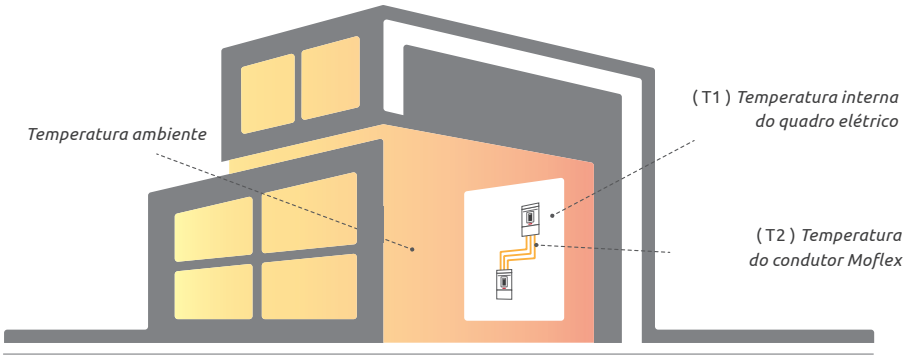



O Moflex poupa-lhe tempo e dinheiro



Não requer peças de conexão adicionais e economiza tempo de instalação

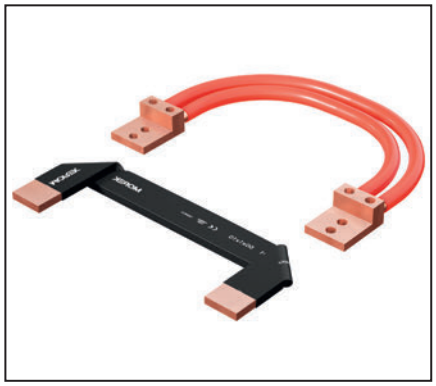

Faz conexão direta sem conectores adicionais, permitindo economizar espaço no painel



Oferece flexibilidade adicional em comparação com a barra rígida padrão e adapta-se facilmente a alterações inesperadas no projeto

Instruções de montagem

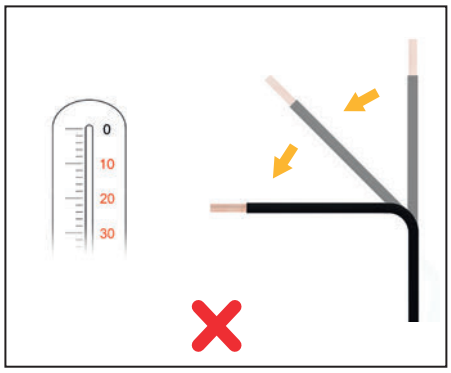

Não dobra a baixas temperaturas (< 0 °C ou < 30 °F)
O alongamento do revestimento antes da quebra é reduzido a baixas temperaturas. Recomenda-se dobrar à temperatura ambiente.

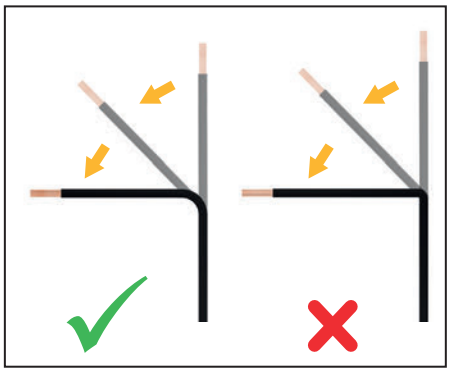

Sem dobras com arestas vivas
Raio interno recomendado para dobragem:
espessura da barra condutora 1 - 5 mm: raio 5 mm
espessura da barra condutora 6 - 10 mm: raio = espessura

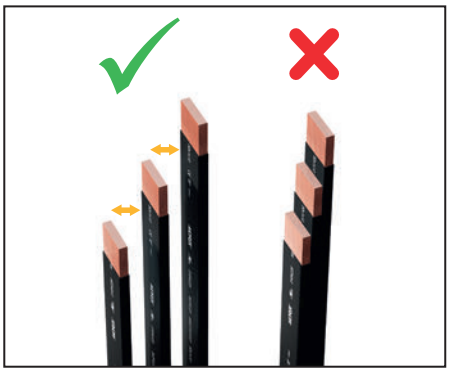

A montagem paralela influencia a radiação de calor
Distância recomendada entre as barras = mín. 1 x largura da barra. Preste atenção aos fatores de correção para montagem paralela!

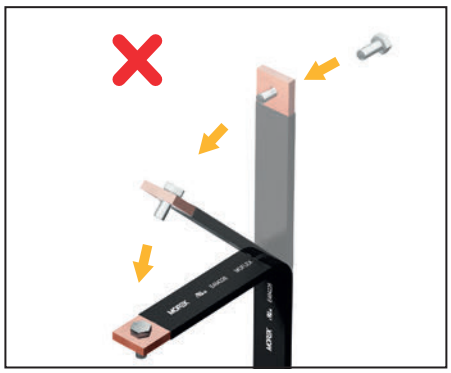

As limas de cobre deslizam durante a dobragem para compensar os diferentes comprimentos da lima interna e externa
Não fixe antes de dobrar! Isso impede o deslizamento e pode causar o rompimento do revestimento de PVC.

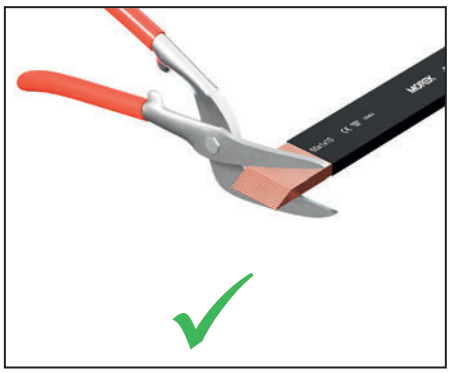

As barras devem ser cortadas se as limas de cobre deslizarem após a dobragem

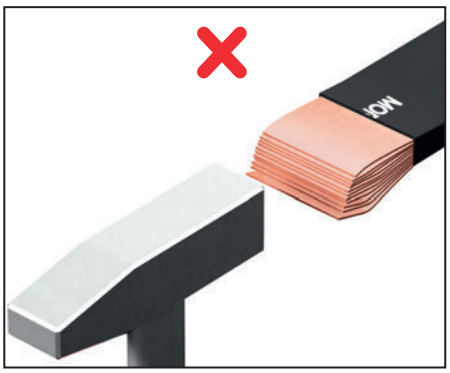

O empurrão forte das limas de cobre pode causar deformação, resultando em danos no revestimento de PVC

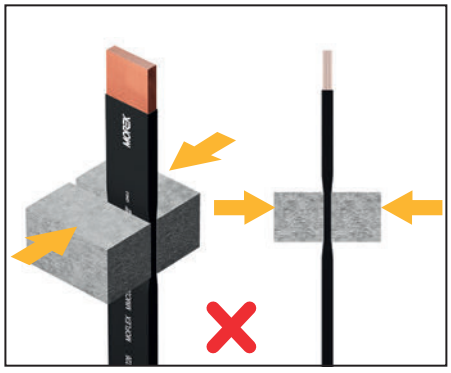

Evite esmagar o revestimento de PVC
Os danos no revestimento ou a redução da espessura da parede comprometem a função de isolamento.

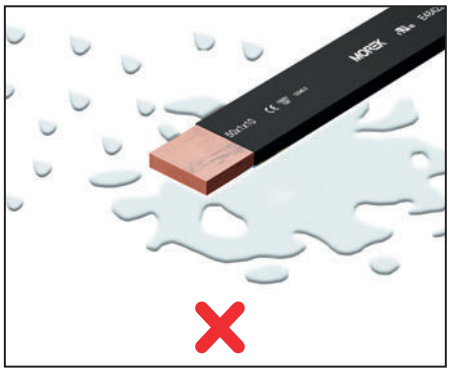

Não exponha a sujidade, água e humidade
A humidade pode penetrar pelas extremidades abertas das barras coletoras. Isso causa oxidação do cobre e compromete a segurança operacional.

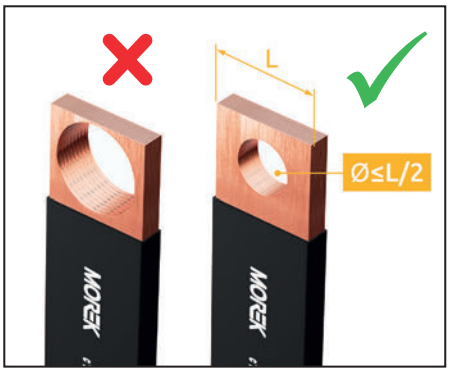

Não faça furos que excedam metade da largura da barra

A braçadeira Moflex foi concebida para ligar barras flexíveis Moflex a barras de cobre, permitindo a fixação de barras flexíveis Moflex de até 50 x 10 mm a barras de cobre de 50 x 10 mm .

Vantagens

- Instalação rápida e fácil
- Ideal para modificações no local
- Permite um excelente contacto elétrico
- O terminal tem indicação visível do binário de aperto

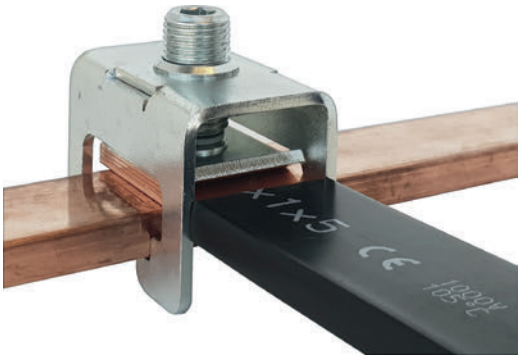









	MFC30-32	MFC40-32	MFC40-50	MFC50-50
	MFC3010E32	MFC4010E32	MFC4010E50	MFC5010E50
Barra de cobre de montagem (mm)	30x5-10	40x5-10	40x5-10	50x5-10
Para largura Moflex (mm)	9-32	9-32	9-50	9-50
Camadas máximas Moflex	10	10	10	10
Dados técnicos				
Tensão nominal CA/CC (V)	1000	1000	1000	1000
Largura / Altura / Comprimento (mm)	40 / 49 / 57	40 / 49 / 67	58 / 49 / 67	58 / 49 / 77
Parafuso, chave hexagonal (AV)	N.º 8	N.º 8	N.º 8	N.º 8
Binário de aperto (Nm)	30	30	35	35
Peso (g)	200	225	275	310
Embalagem (unidades)	3	3	3	3

Dimensões

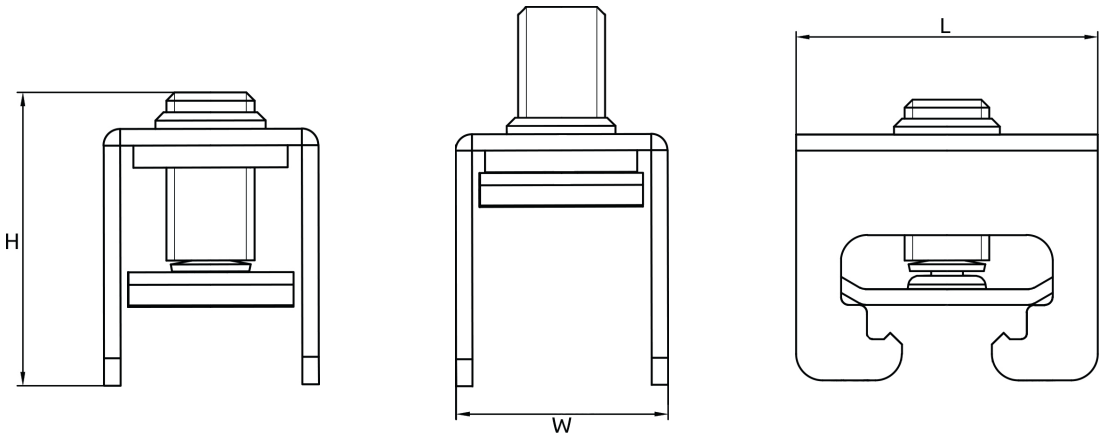

Perfis de vedação e proteção de arestas

Ampla gama de perfis de vedação e proteção de arestas

Perfis personalizados disponíveis para aplicações especiais:

- Revestimento de baixo atrito
- Perfis higiénicos

Perfis em comprimentos pré-cortados à sua escolha



RoHS
MADE IN EU



Os perfis de proteção de arestas protegem arestas de transição (por exemplo, bandejas de cabos ou racks de armários). Eles possuem um corpo de PVC e estão disponíveis em cinza ou preto. A estrutura metálica permite a instalação sem ferramentas. Duas versões padrão estão disponíveis para espessuras de chapa de 1-2 mm ou 1-4 mm, com uma faixa de temperatura de operação de -25 °C a +65 °C.

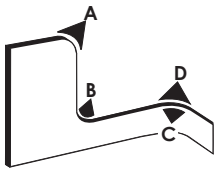





Código de encomenda	Cor	Intervalo de fixação (mm)	Raio de curvatura mínimo	Peso (kg)	Embalagem (m)
MCA003AG12	cinza	1 - 2	A = 15, B = 15, C = 10, D = 10	7	100
MCA003BG12				0,7	10
MCA002AB12	preto	1 - 2	A = 15, B = 15, C = 10, D = 10	7	100
MCA002BB12				0,7	10
MCA015AG12	cinza	1 - 4	A = 30, B = 20, C = 20, D = 20	16	100
MCA015BG12				1,6	10
MCA001AB12	preto	1 - 4	A = 30, B = 20, C = 20, D = 20	16	100
MCA001BB12				1,6	10

Exemplo de aplicação de perfis de vedação e proteção de arestas









Perfil de vedação autoadesivo fabricado com suporte em PVC preto com rebordo de vedação ou tubo de vedação em EPDM. Núcleo integrado em tira de aço. Outras cores disponíveis mediante pedido.





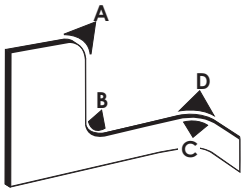

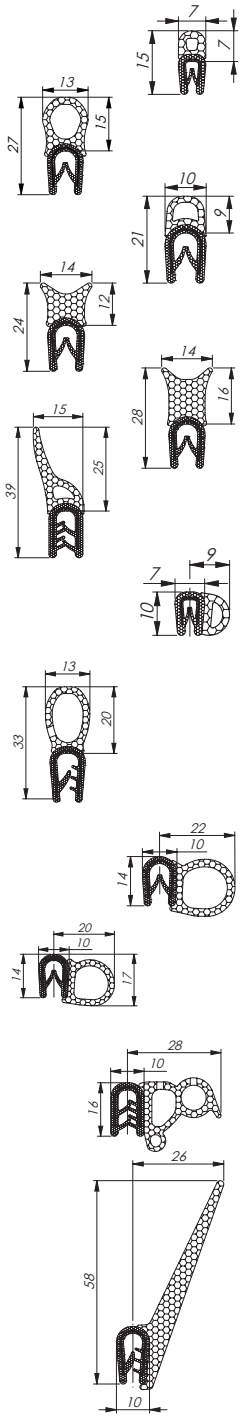

Código de encomenda	Cor	Intervalo de fixação (mm)	Raio de curvatura mínimo	Peso (kg/m)	Embalagem (m)
MCC001AB12	preto	1 - 2	A = 20, B = 40, C = 10, D = 10	0,08	100
MCC002AB12	preto	1 - 4	A = 60, B = 80, C = 20, D = 20	0,265	50
MCC007AB12	preto	1 - 4	A = 70, B = 80, C = 15, D = 15	0,17	50
MCC011AB12	preto	1 - 4	A = 50, B = 150, C = 50, D = 50	0,218	50
MCC012AB12	preto	1 - 4	A = 50, B = 150, C = 50, D = 50	0,085	50
MCC013AB12	preto	1,5 - 3,5	A = 80, B = 150, C = 30, D = 30	0,257	50
MCB005AB12	preto	1 - 2	A = 20, B = 15, C = 30, D = 30	0,085	100
MCC008AB12	preto	1 - 2,5	A = 80, B = 100, C = 20, D = 20	0,2306	50
MCC009AB12		2 - 4		0,24	
MCC010AB12		4 - 6		0,224	
MCB004AB12	preto	1 - 4	A = 50, B = 30, C = 100, D = 120	0,2	50
MCB002AB12	preto	1 - 4	A = 60, B = 50, C = 120, D = 120	0,265	50
MCB011AB12	preto	1 - 2,5	A = 80, B = 80, C = 140, D = 140	0,22	50
MCB012AB12		2,5 - 4		0,28	
MCB013AB12		4 - 6	A = 80, B = 80, C = 140, D = 140 Mínimo 1000 m / encomenda	0,31	
MCB038AB12	preto	1 - 2,5	A = 80, B = -, C = 120, D = 120	0,412	25
MCC004AB12		2,5 - 4		0,352	
MCC005AB12		4 - 6		0,352	

Perfil de vedação autoaderente com suporte em borracha EPDM preta e lábio de vedação e/ou tubo de vedação em borracha esponjosa. Núcleo integrado em tira de aço ou fio de aço.



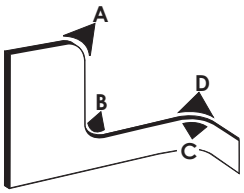

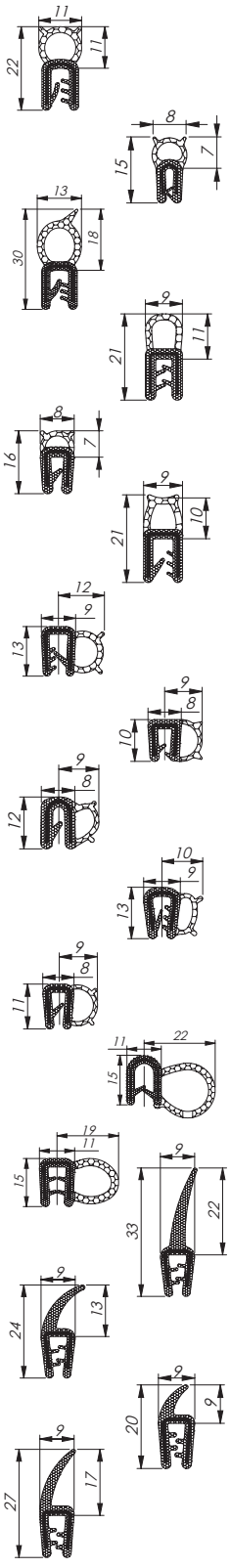

Código de encomenda	Cor	Intervalo de fixação (mm)	Raio de curvatura mínimo	Peso (kg/m)	Embalagem (m)
MCC014AB12	preto	1 - 3	A = 50, B = 180, C = 30, D = 30	0,145	100
MCC017AB12	preto	0,5 - 1,5	A = 50, B = 80, C = 25, D = 25	0,089	100
MCC019AB12	preto	1 - 2,5	A = 100, B = 180, C = 25, D = 25	0,17	100
MCC020AB12		2,5 - 4		0,2	100
MCC021AB12	preto	1 - 2,5	A = 60, B = 120, C = 25, D = 25	0,19	100
MCC023AB12	preto	1 - 2	A = 50, B = 60, C = 20, D = 20	0,14	100
MCC024AB12	preto	1 - 3	A = 50, B = 200, C = 25, D = 25	0,14	50
MCB019AB12	preto	2	A = 50, B = 20, C = 120, D = 40	0,1293	100
MCB022AB12	preto	1 - 2,5	A = 20, B = 50, C = 20, D = 60	0,1	100
MCB025AB12	preto	0,8 - 2,5	A = 40, B = 40, C = 100, D = 60	0,13	100
MCB026AB12	preto	2	A = 30, B = 40, C = 30, D = 60	0,13	100
MCB032AB12	preto	1 - 2	A = 100, B = 200, C = 100, D = 60	0,113	100
MCB021AB12	preto	1 - 3,5	A = 200, B = 80, C = 200, D = 200	0,265	50
MCB030AB12	preto	1,5 - 3	A = 80, B = 60, C = 200, D = 80	0,182	4 x 25
MCC016AB12	preto	1 - 2,5	A = 150, B = 250, C = 20, D = 20	0,176	50
MCC018AB12	preto	1 - 2,5	A = 60, B = 250, C = 25, D = 70	0,18	3 x 50
MCC022AB12	preto	1 - 2	A = 60, B = 200, C = 20, D = 20	0,184	100
MCC025AB12	preto	1 - 3	A = 80, B = 250, C = 25, D = 60	0,184	100

Bucins de plástico

IP68

Poliamida

- Resistente à vibração e aos raios UV
- Sem halogéneos
- Fácil de montar



Especificações

Material

- Porca cega e corpo de bucin: poliamida PA6 V2
- Anel de vedação: TPV

Propriedades

- Rosca de conexão: métrica (EN 60423) / PG (DIN 40430)
- Classe de proteção: IP68 até 5 bar
- Intervalo de temperatura: -20 °C +100 °C; -30 °C +150 °C (curto prazo)
- Resistência à vibração
- Resistência aos raios UV
- Fácil de montar
- Sem halogéneos

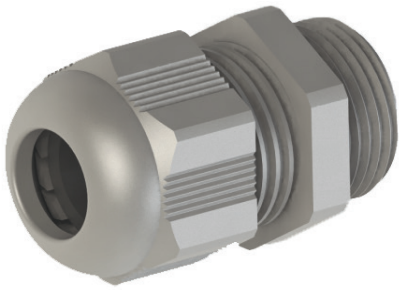

Código de encomenda	Rosca (AG)	Cor	Tonalidade	Dimensões (mm)		Hexagonal (mm)	Diâmetro do cabo (mm)	Peso (g)	Embalagem (unidades)
				A	GL				
MBP2ST12L0	M 12 x 1,5	Cinza	RAL 7035	24	8	15	3-6,5	3,5	100
MBP2ST12G0		Cinza	RAL 7001						
MBP2ST12B0		Preto	RAL 9005						
MBP2ST16L0	M 16 x 1,5	Cinza	RAL 7035	28	8	19	4-8	5,85	100
MBP2ST16G0		Cinza	RAL 7001						
MBP2ST16B0		Preto	RAL 9005						
MBP2ST16L1	M 16 x 1,5	Cinza	RAL 7035	29	10	22	5-10	8,15	100
MBP2ST16G1		Cinza	RAL 7001						
MBP2ST16B1		Preto	RAL 9005						
MBP2ST20L0	M 20 x 1,5	Cinza	RAL 7035	29	10	24	6-12	10,35	100
MBP2ST20G0		Cinza	RAL 7001						
MBP2ST20B0		Preto	RAL 9005						
MBP2ST20L1	M 20 x 1,5	Cinza	RAL 7035	29	10	24	4-10	10,55	100
MBP2ST20G1		Cinza	RAL 7001						
MBP2ST20B1		Preto	RAL 9005						
MBP2ST20L2	M 20 x 1,5	Cinza	RAL 7035	33	10	27	10-14	13,11	100
MBP2ST20G2		Cinza	RAL 7001						
MBP2ST20B2		Preto	RAL 9005						
MBP2ST25L0	M 25 x 1,5	Cinza	RAL 7035	38	10	33	13-18	21	50
MBP2ST25G0		Cinza	RAL 7001						
MBP2ST25B0		Preto	RAL 9005						
MBP2ST32L0	M 32 x 1,5	Cinza	RAL 7035	41	10	42	18-25	36,4	25
MBP2ST32G0		Cinza	RAL 7001						
MBP2ST32B0		Preto	RAL 9005						
MBP2ST40L0	M 40 x 1,5	Cinza	RAL 7035	51	10	53	22-32	66,45	10
MBP2ST40G0		Cinza	RAL 7001						
MBP2ST40B0		Preto	RAL 9005						
MBP2ST50L0	M 50 x 1,5	Cinza	RAL 7035	53	18	60	30-38	88,11	5
MBP2ST50G0		Cinza	RAL 7001						
MBP2ST50B0		Preto	RAL 9005						
MBP2ST63L0	M 63 x 1,5	Cinza	RAL 7035	55	18	70	34-44	98	5
MBP2ST63G0		Cinza	RAL 7001						
MBP2ST63B0		Preto	RAL 9005						

Código de encomenda	Rosca (AG)	Cor	Tonalidade	Dimensões (mm) A	Dimensões (mm) GL	Hexagonal (mm)	Diâmetro do cabo (mm)	Peso (g)	Embalagem (unidades)
MBP1ST07L0	PG 7	Cinza	RAL 7035	24	8	15	3-6,5	3,6	100
MBP1ST07G0		Cinza	RAL 7001						
MBP1ST07B0		Preto	RAL 9005						
MBP1ST09L0	PG 9	Cinza	RAL 7035	28	8	19	4-8	5,8	100
MBP1ST09G0		Cinza	RAL 7001						
MBP1ST09B0		Preto	RAL 9005						
MBP1ST11L0	PG 11	Cinza	RAL 7035	29	8	22	5-10	7,8	100
MBP1ST11G0		Cinza	RAL 7001						
MBP1ST11B0		Preto	RAL 9005						
MBP1ST13L0	PG 13,5	Cinza	RAL 7035	29	9	24	6-12	9,1	100
MBP1ST13G0		Cinza	RAL 7001						
MBP1ST13B0		Preto	RAL 9005						
MBP1ST13L1	PG 13,5	Cinza	RAL 7035	29	9	24	4-10	9,3	100
MBP1ST13G1		Cinza	RAL 7001						
MBP1ST13B1		Preto	RAL 9005						
MBP1ST16L0	PG 16	Cinza	RAL 7035	33	9	27	10-14	12	100
MBP1ST16G0		Cinza	RAL 7001						
MBP1ST16B0		Preto	RAL 9005						
MBP1ST21L0	PG 21	Cinza	RAL 7035	38	11	33	13-18	19,6	50
MBP1ST21G0		Cinza	RAL 7001						
MBP1ST21B0		Preto	RAL 9005						
MBP1ST29L0	PG 29	Cinza	RAL 7035	41	11	42	18-25	32,7	25
MBP1ST29G0		Cinza	RAL 7001						
MBP1ST29B0		Preto	RAL 9005						
MBP1ST36L0	PG 36	Cinza	RAL 7035	51	13	53	22-32	65,5	10
MBP1ST36G0		Cinza	RAL 7001						
MBP1ST36B0		Preto	RAL 9005						
MBP1ST42L0	PG 42	Cinza	RAL 7035	53	13	60	30-38	78,3	5
MBP1ST42G0		Cinza	RAL 7001						
MBP1ST42B0		Preto	RAL 9005						
MBP1ST48L0	PG 48	Cinza	RAL 7035	55	14	65	34-44	89,1	5
MBP1ST48G0		Cinza	RAL 7001						
MBP1ST48B0		Preto	RAL 9005						

Dimensões

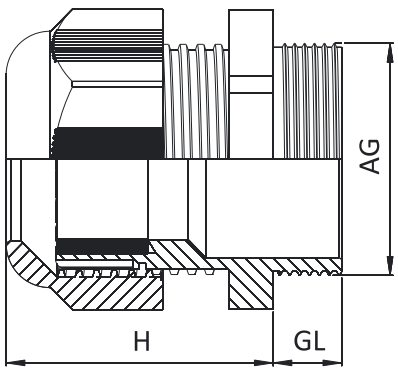

Especificações

Material

- Porca cega e corpo de bucin: poliamida PA6 V2
- Anel de vedação: TPV

Propriedades

- Rosca de conexão: métrica (EN 60423) / PG (DIN 40430)
- Classe de proteção: IP68 até 5 bar
- Intervalo de temperatura: -20 °C +100 °C; -30 °C +150 °C (curto prazo)
- Resistência à vibração
- Resistência aos raios UV
- Fácil de montar
- Sem halogéneos

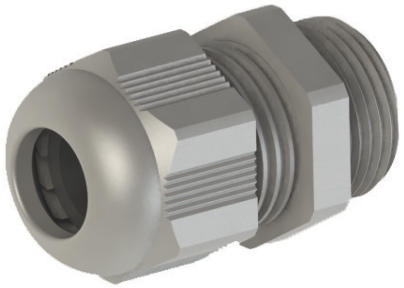

Código de encomenda	Rosca (AG)	Cor	Tonalidade	Dimensões (mm)		Hexagonal (mm)	Diâmetro do cabo (mm)
				A	GL		
MBP2LT12L0	M 12 x 1,5	Cinza	RAL 7035	24	15	15	3-6,5
MBP2LT12G0		Cinza	RAL 7001				
MBP2LT12B0		Preto	RAL 9005				
MBP2LT16L0	M 16 x 1,5	Cinza	RAL 7035	29	15	22	4-8
MBP2LT16G0		Cinza	RAL 7001				
MBP2LT16B0		Preto	RAL 9005				
MBP2LT16L1	M 16 x 1,5	Cinza	RAL 7035	28	15	19	5-10
MBP2LT16G1		Cinza	RAL 7001				
MBP2LT16B1		Preto	RAL 9005				
MBP2LT20L0	M 20 x 1,5	Cinza	RAL 7035	29	15	24	6-12
MBP2LT20G0		Cinza	RAL 7001				
MBP2LT20B0		Preto	RAL 9005				
MBP2LT20L1	M 20 x 1,5	Cinza	RAL 7035	29	15	24	4-10
MBP2LT20G1		Cinza	RAL 7001				
MBP2LT20B1		Preto	RAL 9005				
MBP2LT20L2	M 20 x 1,5	Cinza	RAL 7035	33	15	27	10-14
MBP2LT20G2		Cinza	RAL 7001				
MBP2LT20B2		Preto	RAL 9005				
MBP2LT25L0	M 25 x 1,5	Cinza	RAL 7035	38	15	33	13-18
MBP2LT25G0		Cinza	RAL 7001				
MBP2LT25B0		Preto	RAL 9005				
MBP2LT32L0	M 32 x 1,5	Cinza	RAL 7035	41	18	42	18-25
MBP2LT32G0		Cinza	RAL 7001				
MBP2LT32B0		Preto	RAL 9005				
MBP2LT40L0	M 40 x 1,5	Cinza	RAL 7035	51	18	53	22-32
MBP2LT40G0		Cinza	RAL 7001				
MBP2LT40B0		Preto	RAL 9005				

Código de encomenda	Rosca (AG)	Cor	Tonalidade	Dimensões (mm)		Hexagonal (mm)	Diâmetro do cabo (mm)
				A	GL		
MBP1LT07L0	PG 7	Cinza	RAL 7035	24	15	15	3-6,5
MBP1LT07G0		Cinza	RAL 7001				
MBP1LT07B0		Preto	RAL 9005				
MBP1LT09L0	PG 9	Cinza	RAL 7035	28	15	19	4-8
MBP1LT09G0		Cinza	RAL 7001				
MBP1LT09B0		Preto	RAL 9005				
MBP1LT11L0	PG 11	Cinza	RAL 7035	29	15	22	5-10
MBP1LT11G0		Cinza	RAL 7001				
MBP1LT11B0		Preto	RAL 9005				
MBP1LT11L1	PG 11	Cinza	RAL 7035	29	10	22	5-10
MBP1LT11G1		Cinza	RAL 7001				
MBP1LT11B1		Preto	RAL 9005				
MBP1LT13L0	PG 13,5	Cinza	RAL 7035	29	15	24	6-12
MBP1LT13G0		Cinza	RAL 7001				
MBP1LT13B0		Preto	RAL 9005				
MBP1LT13L1	PG 13,5	Cinza	RAL 7035	29	15	24	4-10
MBP1LT13G1		Cinza	RAL 7001				
MBP1LT13B1		Preto	RAL 9005				
MBP1LT16L0	PG 16	Cinza	RAL 7035	33	15	27	10-14
MBP1LT16G0		Cinza	RAL 7001				
MBP1LT16B0		Preto	RAL 9005				
MBP1LT21L0	PG 21	Cinza	RAL 7035	38	15	33	13-18
MBP1LT21G0		Cinza	RAL 7001				
MBP1LT21B0		Preto	RAL 9005				

Dimensões

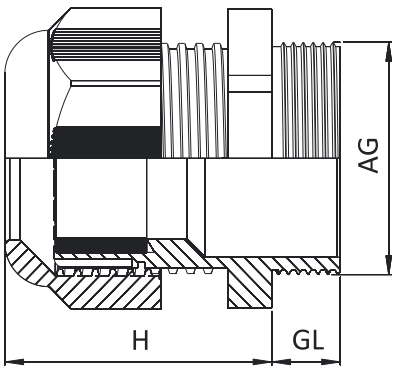

Especificações

Material

- Porca cega e corpo de bucin: poliamida PA6 V2
- Porca hexagonal: poliamida PA6 V2 + 30% GF
- Anel de vedação: TPV
- O-ring: NBR

Propriedades

- Rosca de conexão: métrica (EN 60423) / PG (DIN 40430)
- Classe de proteção: IP68 até 5 bar
- Intervalo de temperatura: -20 °C +100 °C; -30 °C +150 °C (curto prazo)
- Resistência à vibração
- Resistência aos raios UV
- Fácil de montar
- Sem halogéneos



Código de encomenda	Rosca (AG)	Cor	Tonalidade	Dimensões (mm)		Hexagonal (mm)	Diâmetro do cabo (mm)	Peso (g)	Embalagem (unidades)
				A	GL				
MBP2SS12L0	M 12 x 1,5	Cinza	RAL 7035	24	8	15	3-6,5	5	100
MBP2SS16L0	M 16 x 1,5	Cinza	RAL 7035	28	8	19	4-8	7	100
MBP2SS16L1	M 16 x 1,5	Cinza	RAL 7035	29	10	22	5-10	10	100
MBP2SS20L0	M 20 x 1,5	Cinza	RAL 7035	29	10	24	6-12	13	100
MBP2SS20L1	M 20 x 1,5	Cinza	RAL 7035	29	10	24	4-10	13	100
MBP2SS20L2	M 20 x 1,5	Cinza	RAL 7035	33	10	27	10-14	15	100
MBP2SS25L0	M 25 x 1,5	Cinza	RAL 7035	38	10	33	13-18	24	50
MBP2SS32L0	M 32 x 1,5	Cinza	RAL 7035	41	10	42	18-25	43	25
MBP2SS40L0	M 40 x 1,5	Cinza	RAL 7035	51	10	53	22-32	78	10
MBP2SS50L0	M 50 x 1,5	Cinza	RAL 7035	53	18	60	30-38	101	5
MBP2SS63L0	M 63 x 1,5	Cinza	RAL 7035	55	18	70	34-44	116	5

Código de encomenda	Rosca (AG)	Cor	Tonalidade	Dimensões (mm)		Hexagonal (mm)	Diâmetro do cabo (mm)	Peso (g)	Embalagem (unidades)
				A	GL				
MBP1SS07L0	PG 7	Cinza	RAL 7035	24	8	15	3-6,5	5	100
MBP1SS09L0	PG 9	Cinza	RAL 7035	28	8	19	4-8	7	100
MBP1SS11L0	PG 11	Cinza	RAL 7035	29	8	22	5-10	10	100
MBP1SS13L0	PG 13,5	Cinza	RAL 7035	29	9	24	6-12	12	100
MBP1SS13L1	PG 13,5	Cinza	RAL 7035	29	9	24	4-10	12	100
MBP1SS16L0	PG 16	Cinza	RAL 7035	33	9	27	10-14	15	100
MBP1SS21L0	PG 21	Cinza	RAL 7035	38	11	33	13-18	24	50
MBP1SS29L0	PG 29	Cinza	RAL 7035	41	11	42	18-25	39	25
MBP1SS36L0	PG 36	Cinza	RAL 7035	51	13	53	22-32	80	10
MBP1SS42L0	PG 42	Cinza	RAL 7035	53	13	60	30-38	94	5
MBP1SS48L0	PG 48	Cinza	RAL 7035	55	14	65	34-44	107	5

Dimensões

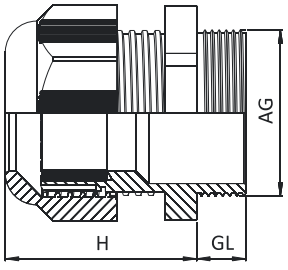

Especificações

Material

- Porca cega e corpo de bucin: poliamida PA6 V2
- Anel de vedação: vedação especial TPV para resistência à flexão

Propriedades

- Rosca de conexão: métrica (EN 60423) / PG (DIN 40430)
- Classe de proteção: IP68 até 5 bar
- Intervalo de temperatura: -20 °C +100 °C; -30 °C +150 °C (curto prazo)
- Com parte superior em espiral para proteção contra dobras
- Para cabos flexíveis altamente móveis
- Resistência à vibração
- Resistência aos raios UV
- Fácil de montar
- Sem halogéneos



Código de encomenda	Rosca (AG)	Cor	Tonalidade	Dimensões (mm)		Hexagonal (mm)	Diâmetro do cabo (mm)	Peso (g)	Embalagem (unidades)
				A	GL				
MBP2BR12L0	M 12 x 1,5	Cinza	RAL 7035	57	8	15	3-6,5	4,4	100
MBP2BR16L0	M 16 x 1,5	Cinza	RAL 7035	70	8	19	4-8	7,8	100
MBP2BR16L1	M 16 x 1,5	Cinza	RAL 7035	81	10	22	5-10	11,3	50
MBP2BR20L0	M 20 x 1,5	Cinza	RAL 7035	89	10	24	6-12	14,9	50
MBP2BR20L1	M 20 x 1,5	Cinza	RAL 7035	107	10	27	10-14	20,1	50
MBP2BR25L0	M 25 x 1,5	Cinza	RAL 7035	124	10	33	13-18	34,8	25

Código de encomenda	Rosca (AG)	Cor	Tonalidade	Dimensões (mm)		Hexagonal (mm)	Diâmetro do cabo (mm)	Peso (g)	Embalagem (unidades)
				A	GL				
MBP1BR07L0	PG 7	Cinza	RAL 7035	57	8	15	3-6,5	4,2	100
MBP1BR09L0	PG 9	Cinza	RAL 7035	70	8	19	4-8	7,4	100
MBP1BR11L0	PG 11	Cinza	RAL 7035	81	8	22	5-10	10,8	50
MBP1BR13L0	PG 13,5	Cinza	RAL 7035	89	9	24	6-12	14	50
MBP1BR16L0	PG 16	Cinza	RAL 7035	107	9	27	10-14	20,5	50
MBP1BR21L0	PG 21	Cinza	RAL 7035	124	11	33	13-18	33,7	25

Dimensões

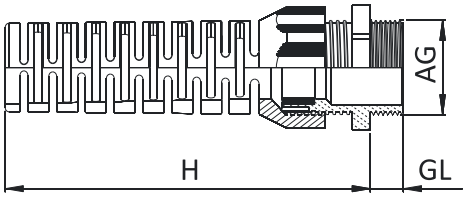

Especificações

Material

- Tampão: poliamida PA6 V2
- Anel de vedação: NBR (a pedido)

Propriedades

- Para orifícios roscados não utilizados
- Rosca de conexão: métrica (EN 60423) / PG (DIN 40430)
- Classe de proteção: IP54 / IP68 (com o-ring)
- Intervalo de temperatura: -20 °C +100 °C; -30 °C +150 °C (curto prazo)
- Resistência aos raios UV
- Sem halogéneos



Código de encomenda	Rosca (AG)	Cor	Tonalidade	Dimensões (mm)			Peso (g)	Embalagem (unidades)
				A	GL	D		
MBP2BS12L0	M 12 x 1,5	Cinza	RAL 7035	8,5	6	15	0,66	1000
MBP2BS16L0	M 16 x 1,5	Cinza	RAL 7035	10	7	20	1,27	1000
MBP2BS20L0	M 20 x 1,5	Cinza	RAL 7035	10	7	24	1,75	500
MBP2BS25L0	M 25 x 1,5	Cinza	RAL 7035	14	10	30	3,55	300
MBP2BS32L0	M 32 x 1,5	Cinza	RAL 7035	14	10	37	4,85	200
MBP2BS40L0	M 40 x 1,5	Cinza	RAL 7035	15	10	48	9,11	100

Código de encomenda	Rosca (AG)	Cor	Tonalidade	Dimensões (mm)			Peso (g)	Embalagem (unidades)
				A	GL	D		
MBP1BS07L0	PG 7	Cinza	RAL 7035	8	6	15	0,66	1000
MBP1BS09L0	PG 9	Cinza	RAL 7035	8,2	6	19	0,9	1000
MBP1BS11L0	PG 11	Cinza	RAL 7035	8,5	6	22	1,27	500
MBP1BS13L0	PG 13,5	Cinza	RAL 7035	8,5	6	25	1,44	500
MBP1BS16L0	PG 16	Cinza	RAL 7035	8,5	6	27	1,75	500
MBP1BS21L0	PG 21	Cinza	RAL 7035	12	8	33	3,55	300
MBP1BS29L0	PG 29	Cinza	RAL 7035	11,3	8	44	4,85	200
MBP1BS36L0	PG 36	Cinza	RAL 7035	14,3	10	55	9,11	100

Dimensões

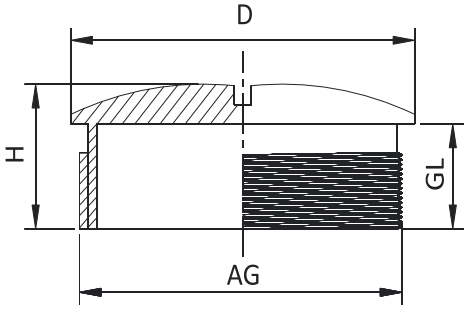

Especificações

Material

- Porca hexagonal: poliamida PA6 V2 + 30% GF
- Rosca de conexão: métrica (EN 60423) / PG (DIN 40430)

Propriedades

- Para apertar bucins
- Intervalo de temperatura: -20 °C +100 °C; -30 °C +150 °C (curto prazo)
- Resistência aos raios UV
- Sem halogéneos

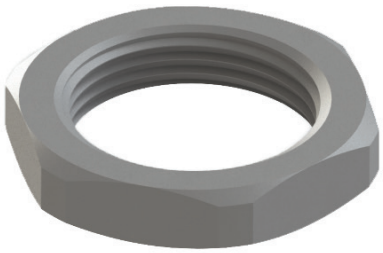

Código de encomenda	Rosca (AG)	Cor	Tonalidade	Dimensões (mm) A	Hexagonal (mm)	Peso (g)	Embalagem (unidades)
MBP2LS12L0	M 12 x 1,5	Cinza	RAL 7035	5	18	1,05	1000
MBP2LS12G0		Cinza	RAL 7001				
MBP2LS12B0		Preto	RAL 9005				
MBP2LS16L0	M 16 x 1,5	Cinza	RAL 7035	5	22	1,3	1000
MBP2LS16G0		Cinza	RAL 7001				
MBP2LS16B0		Preto	RAL 9005				
MBP2LS20L0	M 20 x 1,5	Cinza	RAL 7035	6	26	2	500
MBP2LS20G0		Cinza	RAL 7001				
MBP2LS20B0		Preto	RAL 9005				
MBP2LS25L0	M 25 x 1,5	Cinza	RAL 7035	6	32	3	500
MBP2LS25G0		Cinza	RAL 7001				
MBP2LS25B0		Preto	RAL 9005				
MBP2LS32L0	M 32 x 1,5	Cinza	RAL 7035	7	41	5,86	200
MBP2LS32G0		Cinza	RAL 7001				
MBP2LS32B0		Preto	RAL 9005				
MBP2LS40L0	M 40 x 1,5	Cinza	RAL 7035	7	50	11	100
MBP2LS40G0		Cinza	RAL 7001				
MBP2LS40B0		Preto	RAL 9005				
MBP2LS50L0	M 50 x 1,5	Cinza	RAL 7035	8	60	13	75
MBP2LS50G0		Cinza	RAL 7001				
MBP2LS50B0		Preto	RAL 9005				
MBP2LS63L0	M 63 x 1,5	Cinza	RAL 7035	8	75	17,5	50
MBP2LS63G0		Cinza	RAL 7001				
MBP2LS63B0		Preto	RAL 9005				

Código de encomenda	Rosca (AG)	Cor	Tonalidade	Dimensões (mm) A	Hexagonal (mm)	Peso (g)	Embalagem (unidades)
MBP1LS07L0	PG 7	Cinza	RAL 7035	5	19	1,2	1000
MBP1LS07G0		Cinza	RAL 7001				
MBP1LS07B0		Preto	RAL 9005				
MBP1LS09L0	PG 9	Cinza	RAL 7035	5	22	1,2	1000
MBP1LS09G0		Cinza	RAL 7001				
MBP1LS09B0		Preto	RAL 9005				
MBP1LS09L1	PG 9	Cinza	RAL 7035	5	19	1,2	1000
MBP1LS09G1		Cinza	RAL 7001				
MBP1LS09B1		Preto	RAL 9005				
MBP1LS11L0	PG 11	Cinza	RAL 7035	5	24	1,5	1000
MBP1LS11G0		Cinza	RAL 7001				
MBP1LS11B0		Preto	RAL 9005				
MBP1LS13L0	PG 13,5	Cinza	RAL 7035	6	27	2,37	500
MBP1LS13G0		Cinza	RAL 7001				
MBP1LS13B0		Preto	RAL 9005				
MBP1LS16L0	PG 16	Cinza	RAL 7035	6	30	3	500
MBP1LS16G0		Cinza	RAL 7001				
MBP1LS16B0		Preto	RAL 9005				
MBP1LS21L0	PG 21	Cinza	RAL 7035	7	36	4,5	250
MBP1LS21G0		Cinza	RAL 7001				
MBP1LS21B0		Preto	RAL 9005				
MBP1LS29L0	PG 29	Cinza	RAL 7035	7	46	6,21	200
MBP1LS29G0		Cinza	RAL 7001				
MBP1LS29B0		Preto	RAL 9005				
MBP1LS36L0	PG 36	Cinza	RAL 7035	8	60	14	100
MBP1LS36G0		Cinza	RAL 7001				
MBP1LS36B0		Preto	RAL 9005				
MBP1LS42L0	PG 42	Cinza	RAL 7035	8	65	15	50
MBP1LS42G0		Cinza	RAL 7001				
MBP1LS42B0		Preto	RAL 9005				
MBP1LS48L0	PG 48	Cinza	RAL 7035	8	70	18	50
MBP1LS48G0		Cinza	RAL 7001				
MBP1LS48B0		Preto	RAL 9005				

Dimensões

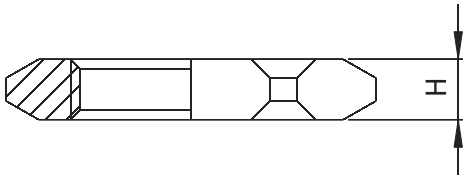

Especificações

Material

- Poliamida PA6
- Intervalo de temperatura: -20 °C +100 °C
- Para selar e vedar bucins já instalados



Código de encomenda	Rosca PG	Rosca M	Cor	Tonalidade	Peso (g)	Embalagem (unidades)
MBP0PT07B0	PG 7	M 12 x 1,5	Preto	RAL 9005	0,2	1000
MBP0PT09B0	PG 9	M 16 x 1,5	Preto	RAL 9005	0,6	1000
MBP0PT11B0	PG 11	M 16 x 1,5	Preto	RAL 9005	0,8	1000
MBP0PT13B0	PG 13,5	M 20 x 1,5	Preto	RAL 9005	1,4	500
MBP0PT16B0	PG 16	M 20 x 1,5	Preto	RAL 9005	1,8	500
MBP0PT21B0	PG 21	M 25 x 1,5	Preto	RAL 9005	2,6	250
MBP0PT29B0	PG 29	M 32 x 1,5	Preto	RAL 9005	4,8	200
MBP0PT36B0	PG 36	M 40 x 1,5	Preto	RAL 9005	8,6	100
MBP0PT42B0	PG 42	M 50 x 1,5	Preto	RAL 9005	10,6	50
MBP0PT48B0	PG 48	M 63 x 1,5	Preto	RAL 9005	13,8	50

NB! Os tamanhos dos bucins são indicados para bucins de plástico. No caso de utilização de bucins metálicos, a torneira de proteção deve ser ***um tamanho menor*** *do que o indicado acima!*

O-rings para bucins

Especificações

Material

- NBR (70 sh)
- Intervalo de temperatura: -30 °C +100 °C



Código de encomenda	Rosca	Diâmetro interno (mm)	Altura (mm)	Peso (g)	Embalagem (unidades)
MBP1OR07B0	PG 7 / M 12	9	1,5	5	1000
MBP1OR09B0	PG 9 / M 16	11	1,5	9	1000
MBP1OR11B0	PG 11	13	1,5	10	1000
MBP1OR16B0	PG 16	18	1,5	13	1000
MBP1OR21B0	PG 21 / M 32	22	2	29	1000
MBP1OR36B0	PG 36 / M50	40	2	50	300
MBP1OR42B0	PG 42	48	2	62	100
MBP2OR20B0	M 20 / PG 13,5	16	15	12	1000
MBP2OR25B0	M 25	19	2	30	1000
MBP2OR40B0	M 40 / PG 29	23	2	37	300
MBP2OR63B0	M 63 / PG 48	53	2	72	100

Bucins metálicos

IP68

Latão, aço inoxidável, EMC

- Resistente à vibração e aos raios UV
- Uso intensivo
- Fácil de montar



Especificações

Material

- Porca cega e corpo bucin: latão niquelado
- Pino de fixação: poliamida PA6 V2
- Anel de vedação: TPV
- O-ring: NBR

Propriedades

- Rosca de conexão: métrica (EN 60423) / PG (DIN 40430)
- Classe de proteção: IP68 até 5 bar
- Intervalo de temperatura: -20 °C +100 °C; -40 °C +150 °C (curto prazo)
- Fácil de montar
- Versões com rosca longa disponíveis
- Alto alívio de tensão



Código de encomenda	Rosca (AG)	Dimensões (mm)		Hexagonal B (mm)	Hexagonal C (mm)	Diâmetro do cabo (mm)	Peso (g)	Embalagem (unidades)
		A	GL					
MBM2ST12E0	M 12 x 1,5	22	6	14	14	3-6,5	12	100
MBM2ST16E0	M 16 x 1,5	23	7	18	17	4-8	18,4	50
MBM2ST20E0	M 20 x 1,5	26,5	8	22	22	6-12	29,2	50
MBM2ST20E1	M 20 x 1,5	26,5	8	22	22	4-10	30,05	50
MBM2ST25E0	M 25 x 1,5	28	8	27	24	10-14	36	25
MBM2ST32E0	M 32 x 1,5	31,5	9	34	30	13-18	67	20
MBM2ST40E0	M 40 x 1,5	38	9	43	40	18-25	138,6	10
MBM2ST50E0	M 50 x 1,5	43	9	55	50	22-32	231,4	5
MBM2ST63E0	M 63 x 1,5	48	14	68	64	33-44	414,4	5

Código de encomenda	Rosca (AG)	Dimensões (mm)		Hexagonal (mm)	Diâmetro do cabo (mm)	Peso (g)	Embalagem (unidades)
		A	GL				
MBM1ST07E0	PG 7	22	6	14	3-6,5	11,8	100
MBM1ST09E0	PG 9	23	6	17	4-8	16,6	50
MBM1ST11E0	PG 11	24,5	6	20	5-10	23,2	50
MBM1ST13E0	PG 13,5	26,5	6,5	22	6-12	29,6	50
MBM1ST13E1	PG 13,5	26,5	6,5	22	4-10	29,8	50
MBM1ST16E0	PG 16	28	6,5	24	10-14	31,6	50
MBM1ST21E0	PG 21	31,5	7	30	13-18	55	25
MBM1ST29E0	PG 29	38	8	40	18-25	115,6	20
MBM1ST36E0	PG 36	43	10	50	22-32	198,4	10
MBM1ST42E0	PG 42	47	12	57	30-38	231,8	5
MBM1ST48E0	PG 48	48	14	64	33-44	344,8	5

Dimensões

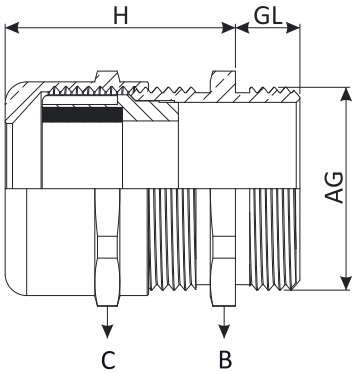

Especificações

Material

- Porca cega e corpo bucin: aço inoxidável (1.4305 / AISI303)
- Pino de fixação: poliamida PA6 V2
- Anel de vedação: TPV
- O-ring: NBR



Propriedades

- Rosca de conexão: métrica (EN60423) / PG (DIN 40430)
- Classe de proteção: IP68 - 5 bar
- Intervalo de temperatura: -20 °C +100 °C; -40 °C +150 °C (curto prazo)
- Elevada resistência à corrosão
- Superfícies lisas
- Fácil de montar
- Indústria alimentar, farmacêutica e aplicações onshore/offshore

Código de encomenda	Rosca (AG)	Dimensões (mm)		Hexagonal B (mm)	Hexagonal C (mm)	Diâmetro do cabo (mm)	Peso (g)	Embalagem (unidades)
		A	GL					
MBS2ST12E0	M 12 x 1,5	22	6	14	14	3-6,5	12,5	100
MBS2ST16E0	M 16 x 1,5	23	7	18	17	4-8	18,5	50
MBS2ST20E0	M 20 x 1,5	26,5	8	22	22	6-12	26	50
MBS2ST20E1	M 20 x 1,5	26,5	8	22	22	4-10	26,2	50
MBS2ST25E0	M 25 x 1,5	28	8	27	24	10-14	41	25
MBS2ST32E0	M 32 x 1,5	31,5	9	36	30	13-18	70	20
MBS2ST40E0	M 40 x 1,5	38	9	46	41	18-25	144,5	10
MBS2ST50E0	M 50 x 1,5	43	9	55	50	22-32	255	5
MBS2ST63E0	M 63 x 1,5	48	14	70	65	33-44	395,6	5

Código de encomenda	Rosca (AG)	Dimensões (mm)		Hexagonal (mm)	Diâmetro do cabo (mm)	Peso (g)	Embalagem (unidades)
		A	GL				
MBS1ST07E0	PG 7	22	6	14	3-6,5	12,5	100
MBS1ST09E0	PG 9	23	6	17	4-8	16,6	50
MBS1ST11E0	PG 11	24,5	6	22	5-10	23,2	50
MBS1ST13E0	PG 13,5	26,5	6,5	22	6-12	29,6	50
MBS1ST13E1	PG 13,5	26,5	6,5	22	4-10	29,8	50
MBS1ST16E0	PG 16	28	6,5	24	10-14	31,6	50
MBS1ST21E0	PG 21	31,5	7	30	13-18	55	25
MBS1ST29E0	PG 29	38	8	41	18-25	115,6	20
MBS1ST36E0	PG 36	43	10	50	22-32	145	10
MBS1ST42E0	PG 42	47	12	60	30-38	255	5
MBS1ST48E0	PG 48	48	14	65	33-34	345	5

Dimensões

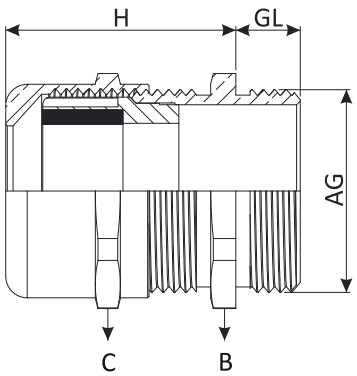

Especificações

Material

• Porca cega e corpo bucin: latão niquelado
• Anel de vedação: TPV / silicone / EPDM
• O-ring: NBR / TPV / silicone / EPDM

Propriedades

• Rosca de conexão: métrica (EN60423) / PG (DIN 40430)
• Classe de proteção: IP68 até 3 bar
• Intervalo de temperatura: -20 °C +100 °C; -40 °C +150 °C
• Fácil de montar
• Versões com rosca longa disponíveis
• Indústria de iluminação



Código de encomenda	Rosca (AG)	Dimensões (mm)		Hexagonal (mm)	Diâmetro do cabo (mm)	Embalagem (unidades)
		A	GL			
MBM2MI06E0	M 6 x 1,0	10,5	6	8	2-3	100
MBM2MI08E0	M 8 x 1,25	15	6	14	2-4	100
MBM2MI08E1	M 8 x 1,25	15	6	11	3-5	100
MBM2MI10E0	M 10 x 1,5	15	6	14	2-4	100
MBM2MI10E1	M 10 x 1,5	15	6	14	3-6	100
MBM2MI10E2	M 10 x 1,5	14,5	6	12	4-6	100
MBM2MI12E0	M 12 x 1,5	15	6	14	2-4	100
MBM2MI12E1	M 12 x 1,5	15	6	14	3-6	100
MBM1MI07E0	PG 7	15	6	14	2-4	100
MBM1MI07E1	PG 7	15	6	14	3-6	100
MBM1MI09E0	PG 9	16,5	6	17	4-6	100
MBM1MI09E1	PG 9	16,5	6	17	6-8	100

Dimensões

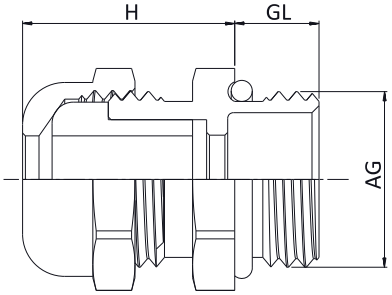

Especificações

Material

- Porca cega e corpo bucin: latão niquelado
- Pino de fixação: poliamida PA6 V2
- Anel de vedação: TPV
- Mola EMC: AISI301
- O-ring: NBR

Propriedades

- Rosca de conexão: métrica (EN60423) / PG (DIN 40430)
- Classe de proteção: IP68 - 5 bar
- Intervalo de temperatura: -20 °C +100 °C; -40 °C +150 °C
- Fácil de montar
- Para cabos com blindagem
- Adequado para cabos com e sem revestimento interno
- Altamente condutora



Código de encomenda	Rosca (AG)	Dimensões (mm)		Hexagonal B (mm)	Hexagonal C (mm)	Diâmetro do cabo (mm)	Peso (g)	Embalagem (unidades)
		A	GL					
MBM2EC12E0	M 12 x 1,5	22	6	14	14	3-6,5	12,5	100
MBM2EC16E0	M 16 x 1,5	23	7	18	17	4-8	18,5	50
MBM2EC20E0	M 20 x 1,5	26,5	8	22	22	6-12	26,5	50
MBM2EC25E0	M 25 x 1,5	28	8	27	24	10-14	42	25
MBM2EC32E0	M 32 x 1,5	32,5	9	34	30	13-18	72,5	20
MBM2EC40E0	M 40 x 1,5	38	9	43	40	18-25	144,5	10
MBM2EC50E0	M 50 x 1,5	48	9	55	50	22-32	255	5
MBM2EC63E0	M 63 x 1,5	53	14	68	64	34-44	395,5	5

Código de encomenda	Rosca (AG)	Dimensões (mm)		Hexagonal (mm)	Diâmetro do cabo (mm)	Peso (g)	Embalagem (unidades)
		A	GL				
MBM1EC07E0	PG 7	22	6	14	3-6,5	16,5	100
MBM1EC09E0	PG 9	23	6	17	4-8	18,5	50
MBM1EC11E0	PG 11	26	6	20	5-10	25	50
MBM1EC13E0	PG 13,5	26,5	6,5	22	6-12	30	50
MBM1EC16E0	PG 16	28	6,5	24	10-14	37	50
MBM1EC21E0	PG 21	32,5	7	30	13-18	62,5	25
MBM1EC29E0	PG 29	38	8	40	18-25	128	20
MBM1EC36E0	PG 36	48	9	50	22-32	232,5	10
MBM1EC42E0	PG 42	48	12	58	30-38	252,5	5
MBM1EC48E0	PG 48	52	14	64	34-44	355	5

Dimensões

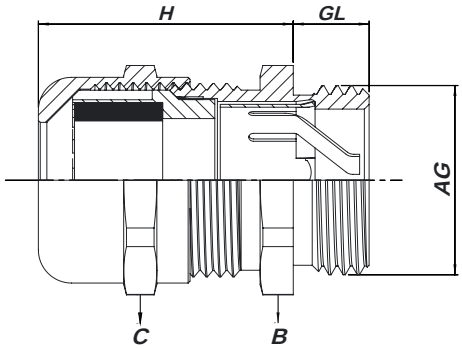

Especificações

Material

- Porca cega e corpo bucin: latão niquelado
- Anel de vedação: EPDM
- O-ring: NBR - TPV

Propriedades

- Rosca de conexão: métrica (EN60423)
- Classe de proteção: IP68
- Intervalo de temperatura: -20 °C +100 °C; -40 °C +150 °C
- Alta resistência ao impacto e à temperatura
- Fácil de montar
- Ampla gama de cabos
- Cabos XL



Código de encomenda	Rosca (AG)	Dimensões (mm)		Hexagonal B (mm)	Hexagonal C (mm)	Diâmetro do cabo (mm)	Peso (g)	Embalagem (unidades)
		A	GL					
MBM2XL63E0	M 63 x 1,5	48	15	70	75	45-55	515	5
MBM2XL75E0	M 75 x 1,5	48	20	85	75	45-55	700	2
MBM2XL75E1	M 75 x 1,5	58	20	90	90	50-63	700	2
MBM2XL80E0	M 80 x 2,0	58	20	90	90	50-63	870	2
MBM2XL90E0	M 90 x 2,0	61	20	100	100	60-70	1109	2
MBM3XL21E0	2 ½''	48	20	85	75	45-55	590,2	2
MBM3XL21E1	2 ½''	58	20	90	90	50-63	950	2
MBM3XL30E0	3''	61	20	100	100	60-70	1093,4	2

Dimensões

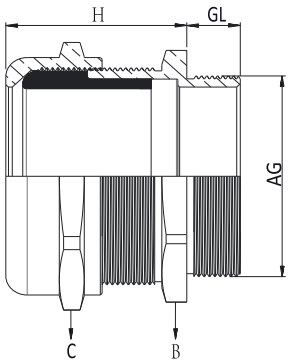

Especificações

Material

• Tampa de rosca: latão niquelado
• Anel de vedação: NBR

Propriedades

• Rosca de conexão: métrica (EN60423) / PG (DIN 40430)
• Classe de proteção: IP68
• Intervalo de temperatura: -40 °C +100 °C
• Para orifícios roscados não utilizados
• Montagem com chave de fendas
• Fabricação de máquinas e equipamentos
• Fabricação de motores elétricos



Código de encomenda	Rosca (AG)	Dimensões (mm)			Peso (g)	Embalagem (unidades)
		A	GL	D		
MBM2BS12E0	M 12 x 1,5	7,5	5	14	4,5	100
MBM2BS16E0	M 16 x 1,5	8	5	18	5,3	50
MBM2BS20E0	M 20 x 1,5	9,5	6,5	22	14,5	50
MBM2BS25E0	M 25 x 1,5	11	7	28	17	25
MBM2BS32E0	M 32 x 1,5	12	8	35	24,6	20
MBM2BS40E0	M 40 x 1,5	13	8,5	44	40,4	10
MBM2BS50E0	M 50 x 1,5	15	9	54	56,2	10
MBM2BS63E0	M 63 x 1,5	16	10	67	102,6	5

Código de encomenda	Rosca (AG)	Dimensões (mm)			Peso (g)	Embalagem (unidades)
		A	GL	D		
MBM1BS07E0	PG 7	8	5	14	3,7	100
MBM1BS09E0	PG 9	9	6	17	5,4	50
MBM1BS11E0	PG 11	9	6	20	7,9	50
MBM1BS13E0	PG 13,5	9,5	6,5	22	9,8	50
MBM1BS16E0	PG 16	9,5	6,5	24	15	50
MBM1BS21E0	PG 21	11	7	30	18,9	25
MBM1BS29E0	PG 29	12	8	39	69,4	20
MBM1BS36E0	PG 36	15	9	50	62,5	10
MBM1BS42E0	PG 42	16	10	57	86,1	5
MBM1BS48E0	PG 48	16	10	64	96,6	5

Dimensões

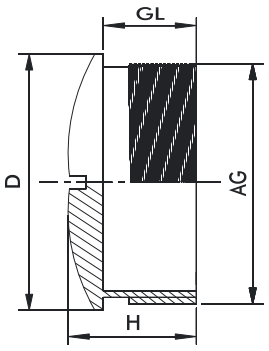

Especificações

Material

• Porca sextavada: latão niquelado
• Rosca de conexão: métrica (EN60423) / PG (DIN 40430)
• Intervalo de temperatura: -60 °C +200 °C

Propriedades

• Para apertar bucins



		Dimensões (mm)			
Código de encomenda	Rosca (AG)	A	Hexagonal (mm)	Peso (g)	Embalagem (unidades)
MBM2LS12E0	M 12 x 1,5	2,8	15	1,6	100
MBM2LS16E0	M 16 x 1,5	3	19	3	50
MBM2LS20E0	M 20 x 1,5	3,5	24	5,4	50
MBM2LS25E0	M 25 x 1,5	3,5	30	8,2	25
MBM2LS32E0	M 32 x 1,5	4	36	10,6	20
MBM2LS40E0	M 40 x 1,5	4	45	16,4	10
MBM2LS50E0	M 50 x 1,5	5	55	26,8	5
MBM2LS63E0	M 63 x 1,5	5	68	37	5
MBM2LS75E0	M 75 x 1,5	7	90	150,4	10
MBM2LS80E0	M 80 x 2,0	7	90	165	10
MBM2LS90E0	M 90 x 2,0	10	100	202	10
MBM3LS21E0	2 ½''	10	80	122,2	5
MBM3LS30E0	3''	10	100	223,4	5

		Dimensões (mm)			
Código de encomenda	Rosca (AG)	A	Hexagonal (mm)	Peso (g)	Embalagem (unidades)
MBM1LS07E0	PG 7	2,8	15	1,8	100
MBM1LS09E0	PG 9	2,8	18	2,2	50
MBM1LS11E0	PG 11	3	21	2,8	50
MBM1LS13E0	PG 13,5	3	23	3,4	50
MBM1LS16E0	PG 16	3	26	4,4	50
MBM1LS21E0	PG 21	3,5	32	7,4	25
MBM1LS29E0	PG 29	4	40	10,2	20
MBM1LS36E0	PG 36	5	50	17,2	10
MBM1LS42E0	PG 42	5	60	32,6	5
MBM1LS48E0	PG 48	5,5	64	35,8	5

Dimensões

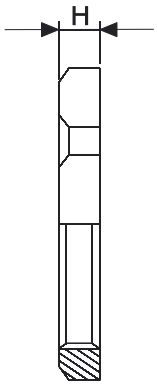

Especificações

Material

- Porca hexagonal: aço inoxidável AISI303 / AISI316L
- Rosca de conexão: métrica (EN60423) / PG (DIN 40430)
- Intervalo de temperatura: -60 °C +200 °C

Propriedades

- Para aperto de bucins em aço inoxidável



		Dimensões (mm)			
Código de encomenda	Rosca (AG)	A	Hexagonal (mm)	Peso (g)	Embalagem (unidades)
MBS2LS12E0	M 12 x 1,5	2,8	15	2	100
MBS2LS16E0	M 16 x 1,5	3	19	4	50
MBS2LS20E0	M 20 x 1,5	3,5	24	5	50
MBS2LS25E0	M 25 x 1,5	3,5	30	8,5	25
MBS2LS32E0	M 32 x 1,5	4	36	12	20
MBS2LS40E0	M 40 x 1,5	4	46	17	10
MBS2LS50E0	M 50 x 1,5	5	55	28	5
MBS2LS63E0	M 63 x 1,5	5	70	37	5

		Dimensões (mm)			
Código de encomenda	Rosca (AG)	A	Hexagonal (mm)	Peso (g)	Embalagem (unidades)
MBS1LS07E0	PG 7	2,8	15	2	100
MBS1LS09E0	PG 9	2,8	18	3	50
MBS1LS11E0	PG 11	3	22	4	50
MBS1LS13E0	PG 13,5	3	24	5	50
MBS1LS16E0	PG 16	3	27	7	50
MBS1LS21E0	PG 21	3,5	32	8,5	25
MBS1LS29E0	PG 29	4	41	10,2	20
MBS1LS36E0	PG 36	5	50	10	17
MBS1LS42E0	PG 42	5	60	28	5
MBS1LS48E0	PG 48	5,5	65	35	5

Dimensões

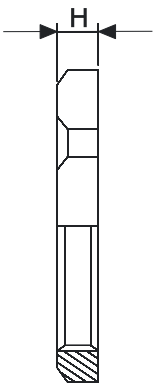

Especificações

Material

• Porca sextavada: latão niquelado
• Rosca de conexão: métrica (EN60423) / PG (DIN 40430)
• Intervalo de temperatura: -60 °C +200 °C

Propriedades

• Para apertar os bucins EMC



Código de encomenda Latão	Rosca (AG)	Dimensões (mm) A	S	Hexagonal (mm)	Peso (g)	Embalagem (unidades)
MBM2LS12E1	M 12 x 1,5	3,3	0,5	15	3	100
MBM2LS16E1	M 16 x 1,5	3,5	0,5	19	4	50
MBM2LS20E1	M 20 x 1,5	3,5	0,5	24	5	50
MBM2LS25E1	M 25 x 1,5	3,5	0,5	30	8,5	25
MBM2LS32E1	M 32 x 1,5	4,0	0,5	36	11	20
MBM2LS40E1	M 40 x 1,5	4,6	0,6	45	17	10
MBM2LS50E1	M 50 x 1,5	5,6	0,6	55	28	5
MBM2LS63E1	M 63 x 1,5	6,7	0,7	70	37	5
MBM2LS75E1	M 75 x 1,5	8,0	1,0	85	109	5

Código de encomenda Latão	Rosca (AG)	Dimensões (mm) A	S	Hexagonal (mm)	Peso (g)	Embalagem (unidades)
MBS1LS07E1	PG 7	3,3	0,5	15	3	100
MBS1LS09E1	PG 9	3,3	0,5	18	4	50
MBS1LS11E1	PG 11	3,5	0,5	21	5	50
MBS1LS13E1	PG 13,5	3,5	0,5	23	8	50
MBS1LS16E1	PG 16	3,5	0,5	26	11	50
MBS1LS21E1	PG 21	4,0	0,5	32	15	25
MBS1LS29E1	PG 29	4,6	0,6	40	19	20
MBS1LS36E1	PG 36	5,6	0,6	50	28	10
MBS1LS42E1	PG 42	5,6	0,6	60	37	5
MBS1LS48E1	PG 48	6,1	0,6	65	45	5

Dimensões

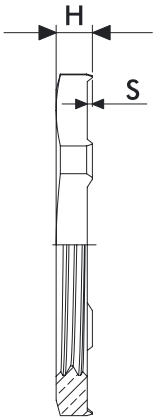

Os passa-cabos individuais têm vários designs para passar cabos de baixa e média potência, bem como vários tipos de tubos. São adequados para aplicações internas e externas e estão disponíveis para aberturas PG e mm.

Os passa-cabos individuais estão disponíveis em muitos polímeros diferentes com características distintas, tais como resistência às intempéries, aos raios UV e ao ozono, resistência ao óleo e conformidade com a RoHS.

Os modelos T-VET e T-GET são novos designs que podem ser usados como tampões de vedação. Ambos os designs oferecem proteção absoluta contra poeira e jatos fortes de água, bem como contra os efeitos da imersão entre 15 cm e 1 m (IP67).

Os passa-cabos individuais T-VET e T-GET estão disponíveis como padrão em material TPE e são inspecionados e certificados pela SGS Fimko, a autoridade finlandesa responsável pelas normas de segurança de equipamentos elétricos.



MADE IN EU · IP67 · RoHS · UL94 V-0 · FI

Instalação



Faça um orifício de tamanho adequado na placa cega ou na placa removível. Evite bordas ásperas e afiadas.



Coloque o passa-cabo individual no orifício e puxe-o firmemente para o seu lugar.



Faça um pequeno orifício na membrana usando uma chave de fendas ou corte a parte superior do cone usando um alicate de corte lateral.



Empurre o cabo ou tubo através do orifício guia.



(Parte traseira) Puxe o cabo ou tubo cerca de 20 mm para trás para o bloquear.



(Lado frontal) Puxe o cabo ou tubo cerca de 20 mm para trás para o bloquear.

Os passa-cabos individuais T-VET direcionam cabos e tubos para correntes de baixa e média potência. São adequados para uso interno e externo e encaixam-se em aberturas PG. O modelo T-VET possui um design de vedação dupla, permitindo que seja usado como um tampão.

Especificações

- Proteção total IP67 contra a entrada de poeira e proteção contra os efeitos da imersão entre 15,0 cm e 1,0 m
- Fabricado em material TPE
- Resistente ao fogo UL 94 V-0 (consulte a tabela de produtos)
- Espessura da parede da placa entre 1 e 4 mm.
- Disponível para cabos com 3 a 35 mm de diâmetro
- Temperatura de funcionamento de -40 °C a +100 °C



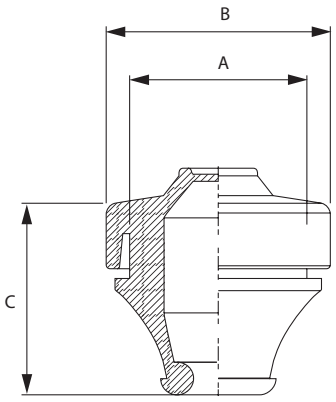

Código de encomenda	Tipo	Diâmetro do cabo (mm)	Cor	Tonalidade	Classificação	Dimensões (mm) A	B	C	Peso (g)	Embalagem (unidades)
MBB0105G11	PG7	3 - 5	Cinza	RAL 7042		13	20	17	2,7	50
MBB0105X11	PG7		Cinza	RAL 7035	UL 94 V-0				3,4	
MBB0105B11	PG7		Preto		UL 94 V-0, resistente a óleo					
MBB0107G11	PG9	5 - 7	Cinza	RAL 7042		16	20	19	3,1	50
MBB0107X11	PG9		Cinza	RAL 7035	UL 94 V-0				3,5	
MBB0107B11	PG9		Preto		UL 94 V-0, resistente a óleo					
MBB0110G11	PG11	7 - 10	Cinza	RAL 7042		19	24	21	4,3	50
MBB0110X11	PG11		Cinza	RAL 7035	UL 94 V-0				5	
MBB0110B11	PG11		Preto		UL 94 V-0, resistente a óleo					
MBB0114G11	PG16	10 - 14	Cinza	RAL 7042		23	29	23	6,7	50
MBB0114X11	PG16		Cinza	RAL 7035	UL 94 V-0				7,8	
MBB0114B11	PG16		Preto		UL 94 V-0, resistente a óleo					
MBB0120G11	PG21	14 - 20	Cinza	RAL 7042		29	34	26	8	25
MBB0120X11	PG21		Cinza	RAL 7035	UL 94 V-0				9,2	
MBB0120B11	PG21		Preto		UL 94 V-0, resistente a óleo					
MBB0126G11	PG29	20 - 26	Cinza	RAL 7042		38	46	30	15	25
MBB0126X11	PG29		Cinza	RAL 7035	UL 94 V-0				17,4	
MBB0126B11	PG29		Preto		UL 94 V-0, resistente a óleo					
MBB0135G11	PG36	26 - 35	Cinza	RAL 7042		48	57,5	33	25	10
MBB0135X11	PG36		Cinza	RAL 7035	UL 94 V-0				28	
MBB0135B11	PG36		Preto		UL 94 V-0, resistente a óleo					

Os passa-cabos individuais T-GET direcionam cabos e tubos para correntes de baixa e média potência. São adequados para uso interno e externo e encaixam-se em aberturas de mm. O modelo T-GET possui um design de vedação dupla, permitindo que seja usado como um tampão.

Especificações

- Proteção total IP67 contra a entrada de poeira e proteção contra os efeitos da imersão entre 15,0 cm e 1,0 m
- Fabricado em material TPE
- Resistente ao fogo UL 94 V-0 (consulte a tabela de produtos)
- Espessura da parede da placa entre 1 e 5 mm e 1,2 e 5,2 mm.
- Disponível para cabos com 3 a 60 mm de diâmetro
- Temperatura de funcionamento de -40 °C a +100 °C



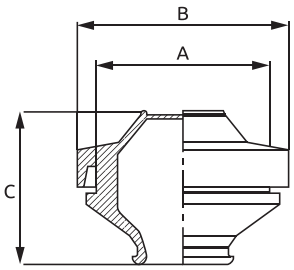

Código de encomenda	Tipo	Diâmetro do cabo (mm)	Cor	Tonalidade	Classificação	Dimensões (mm) A	B	C	Espessura da placa (mm)	Peso (g)	Embalagem (unidades)
MBB0305G11	M12	3 - 5	Cinza	RAL 7042		12	19	20,9	1 - 5	2,8	50
MBB0305X11	M12		Cinza	RAL 7035	UL 94 V-0						
MBB0305B11	M12		Preto		UL 94 V-0, resistente a óleo						
MBB0307G11	M16	5 - 7	Cinza	RAL 7042		16	23	21,6	1 - 5	3,2	50
MBB0307X11	M16		Cinza	RAL 7035	UL 94 V-0						
MBB0307B11	M16		Preto		UL 94 V-0, resistente a óleo						
MBB0310G11	M20	7 - 10	Cinza	RAL 7042		20	27	24,3	1 - 5	4,3	50
MBB0310X11	M20		Cinza	RAL 7035	UL 94 V-0						
MBB0310B11	M20		Preto		UL 94 V-0, resistente a óleo						
MBB0314G11	M25	10 - 14	Cinza	RAL 7042		25	32	24,8	1 - 5	8	50
MBB0314X11	M25		Cinza	RAL 7035	UL 94 V-0						
MBB0314B11	M25		Preto		UL 94 V-0, resistente a óleo						
MBB0320G11	M32	14 - 20	Cinza	RAL 7042		32	39	28,1	1 - 5	12	25
MBB0320X11	M32		Cinza	RAL 7035	UL 94 V-0						
MBB0320B11	M32		Preto		UL 94 V-0, resistente a óleo						
MBB0326G11	M40	20 - 26	Cinza	RAL 7042		40	46	31,8	1 - 5	16,4	25
MBB0326X11	M40		Cinza	RAL 7035	UL 94 V-0						
MBB0326B11	M40		Preto		UL 94 V-0, resistente a óleo						
MBB0335G11	M50	26 - 35	Cinza	RAL 7042		50	57	39,7	1 - 5	24	10
MBB0335X11	M50		Cinza	RAL 7035	UL 94 V-0						
MBB0335B11	M50		Preto		UL 94 V-0, resistente a óleo						
MBB0345G11	M60	30 - 45	Cinza	RAL 7042		60	69	59,6	1 - 5	54	5
MBB0345X11	M60		Cinza	RAL 7035	UL 94 V-0						
MBB0345B11	M60		Preto		UL 94 V-0, resistente a óleo						
MBB0360G11	M80	40 - 60	Cinza	RAL 7042		80	89	78,2	1,2 - 5,2	110	5
MBB0360X11	M80		Cinza	RAL 7035	UL 94 V-0						
MBB0360B11	M80		Preto		UL 94 V-0, resistente a óleo						

Passa-cabos individual com encaixe – Proteção IP54. A série Morek Conical Grommets oferece vedação confiável para cabos num design compacto e fácil de instalar. Fabricados com material TPE retardante de chamas UL94 V-0, estes passa-cabos individuais garantem segurança, conformidade e durabilidade em aplicações industriais. A sua estrutura cônica exclusiva adapta-se a vários tamanhos de cabos, oferecendo um excelente alívio de tensão e desempenho de vedação, além de permitir uma instalação rápida e sem ferramentas.

Principais benefícios

- Proteção IP54 – Vedação contra poeira e salpicos de água
- Material retardador de chamas UL94 V-0 – Conformidade de segurança aprimorada
- Ampla gama de cabos – Suporta cabos até Ø45 mm
- Montagem por encaixe – Instalação rápida, sem ferramentas
- Design cónico flexível – Movimento suave do cabo e alívio de tensão
- Acabamento profissional limpo – Ideal para armários modernos

Especificações

- Material: TPE
- Cor: Preto / Cinza
- Classificação de inflamabilidade: UL94 V-0
- Classe de proteção: IP54
- Conformidade: RoHS

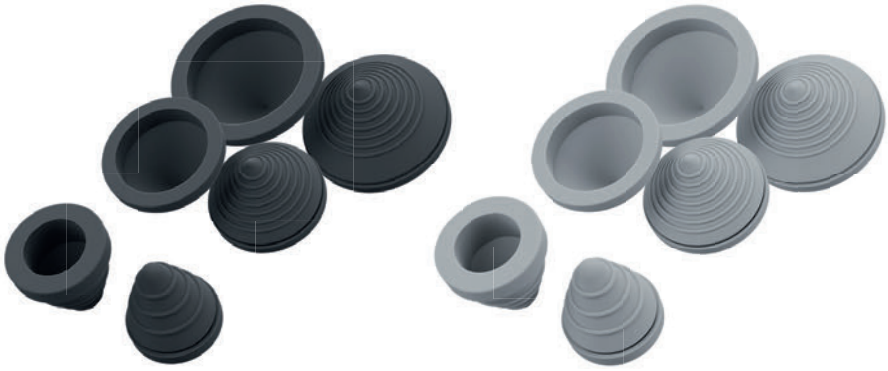

Código de encomenda		Tipo	Diâmetro máximo do cabo (mm)	Diâmetro	Altura	Ø do recorte	Espessura da placa (mm)	Peso (g)	Embalagem (unidades)
MBB0817B11	MBB0817G11	C22	17	28	30,5	21,5	1,5 - 3	5,14	100
MBB0822B11	MBB0822G11	C26	22	32,4	30	26	1,5 - 3	6,24	100
MBB0827B11	MBB0827G11	C33	27	39,9	30	33,5	1,5 - 3,5	7,68	100
MBB0838B11	MBB0838G11	C43	38	49,4	30	43	1,5 - 3,5	10,8	100
MBB0845B11	MBB0845G11	C49	45	57,8	30	49,5	1,5 - 3,5	13,79	100

Dimensões

C22 C26 C33 C43 C49

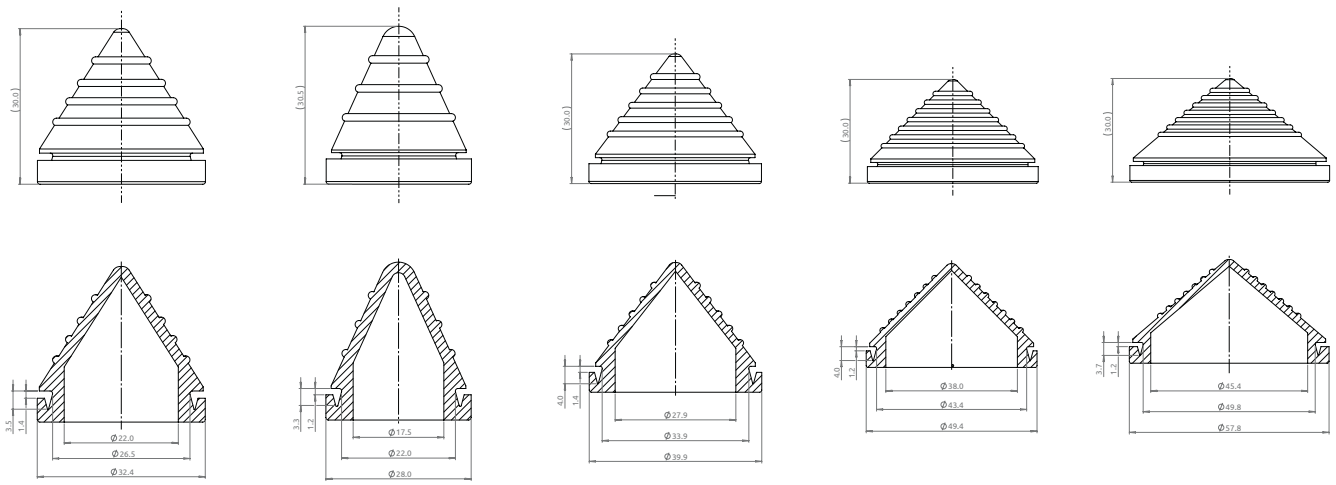

Os Passa-cabos individuais T-GD e T-GDM conduzem cabos e tubos para correntes de baixa e média potência. São adequados para uso interno e externo. Os Passa-cabos individuais T-GD encaixam-se em aberturas PG, enquanto os T-GDM se encaixam em aberturas métricas (mm).

Especificações

- Proteção IP54 contra poeira e salpicos de água de todas as direções.
- Fabricado em material TPE
- Resistente ao fogo UL 94 V-0
- Espessura da parede da placa entre 1 - 2 mm e 1,5 - 3 mm.
- Disponível para cabos com 9 a 69 mm de diâmetro
- Temperatura de funcionamento de -40 °C a +100 °C



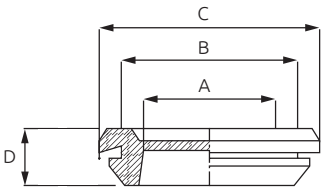

T-GD

Código de encomenda	Tipo	Diâmetro máximo do cabo (mm)	Cor	Dimensões (mm)				Espessura da placa (mm)	Peso (g)	Embalagem (unidades)
				A	B	C	D			
MBB0509B11	PG9	9	Preto	9	15,5	20	7	1 - 2	2	100
MBB0511B11	PG11	11	Preto	11	18,5	23	7	1 - 2	3	100
MBB0513B11	PG13,5	13,5	Preto	13,5	20,5	25	7	1 - 2	4	100
MBB0516B11	PG16	16	Preto	16	22,5	28	7	1 - 2	4	100
MBB0521B11	PG21	21	Preto	21	28	35	9	1 - 2	12	100
MBB0529B11	PG29	29	Preto	29	37	44	10	1 - 2	16	100
MBB0536B11	PG36	36	Preto	36	47	54	12	1,5 - 3	17	100
MBB0548B11	PG48	48	Preto	48	60	68	12	1,5 - 3	54	50
MBB0553B11	PG53	53	Preto	53	64	75	12	1,5 - 3	110	50
MBB0569B11	PG69	69	Preto	69	79	90	12	1,5 - 3	110	30

T-GDM

Código de encomenda	Tipo	Diâmetro máximo do cabo (mm)	Cor	Dimensões (mm)				Espessura da placa (mm)	Peso (g)	Embalagem (unidades)
				A	B	C	D			
MBB0609B11	M12	9	Preto	9	12,2	17	7	1 - 2	2	100
MBB0611B11	M16	11	Preto	11	16,2	21	7	1 - 2	3	100
MBB0613B11	M20	13,5	Preto	13,5	20,5	25	7	1 - 2	4	100
MBB0616B11	M25	16	Preto	16	25,2	31	7	1 - 2	4	100
MBB0621B11	M32	21	Preto	21	32,2	40	9	1 - 2	12	100
MBB0629B11	M40	29	Preto	29	40,2	48	10	1 - 2	16	100
MBB0636B11	M50	36	Preto	36	50,2	58	12	1,5 - 3	17	100
MBB0648B11	M60	48	Preto	48	60,2	68	12	1,5 - 3	54	50
MBB0653B11	M70	53	Preto	53	70,2	81	12	1,5 - 3	110	50
MBB0669B11	M80	69	Preto	69	80,2	91	12	1,5 - 3	110	30

Os passa cabos individuais T-CG com abraçadeiras e fixadores integrados em aço inoxidável oferecem uma solução robusta e compacta para a passagem e vedação de cabos individuais de grande diâmetro em painéis e caixas de passagem. Concebidos para ambientes industriais exigentes, estes passa cabos combinam alta proteção contra infiltrações com alívio de tensão seguro num conjunto compacto.

Principais benefícios

- Proteção IP66 contra poeira e jatos de água potentes
- Amarração e fixadores integrados em aço inoxidável para maior segurança alívio de tensão
- Membrana TPE sem halogéneos para segurança e durabilidade
- Ampla cobertura de diâmetros para cabos individuais grandes
- Instalação rápida com o mínimo de ferramentas
- Adequado para armários industriais, máquinas e armários exteriores

Especificações

- Fabricados em material TPE
- Opções resistentes a chama disponíveis, tanto em UL 94 HB como em UL94 V-0.
- Temperatura de serviço para material sem tensão -40 °C a +100 °C



Código de encomenda	Tipo	Diâmetro do cabo	Cor	Dimensões (mm)	Classificação	Peso (g)	Embalagem (unidades)
MBA6N62G11	T-CG 62	36 - 62	Cinza claro	107x97x59	UL94 HB	250	20
MBA6N62H11*					-		100
MBA6N62X11*					UL94 V-0		100
MBA6N88G11	T-CG 88	50 - 88	Cinza claro	127x122x75	UL94 HB	300	20
MBA6N88H11*					-		100
MBA6N88X11*					UL94 V-0		100

*Sem fixadores, embalagem a granel

Dimensões

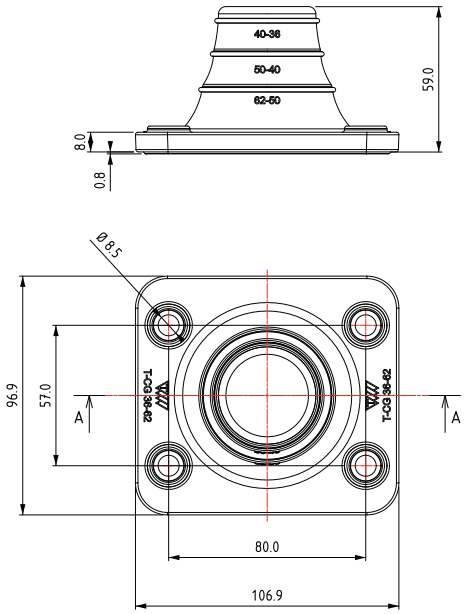

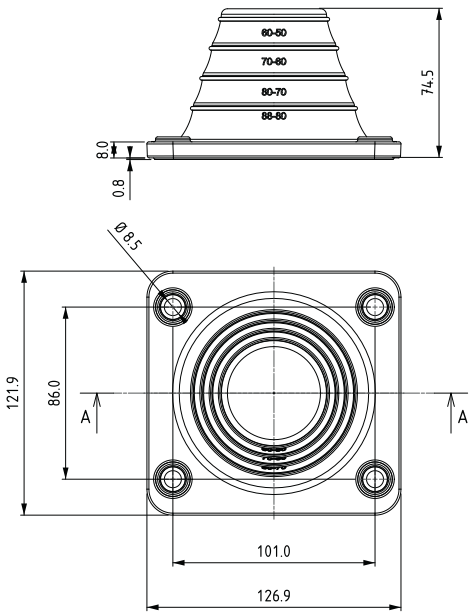

Os passa-cabos individuais M 20-80 conduzem cabos e tubos de baixa e média potência, especificamente concebidos para cabos com diâmetros maiores até 80 mm. São adequados para aplicações interiores e exteriores.

Especificações

- Fabricados em material TPE
- Resistente ao fogo UL 94 V-0
- Espessura da parede da placa 1,5 - 3 mm.
- Disponíveis para cabos com diâmetro de 20 a 80 mm
- Temperatura de serviço para material sem tensão -40 °C a +100 °C

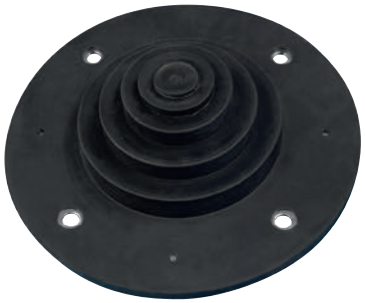

Código de encomenda	Cor	Classificação	Peso (g)	Embalagem (unidades)
MBA6N80G11	Cinza (RAL 7042)		260	50
MBA6N80X11	Cinza claro (RAL 7035)	UL 94 V-0	260	50
MBA6N80B11	Preto	UL 94 V-0, resistente a óleo	260	50

Dimensões

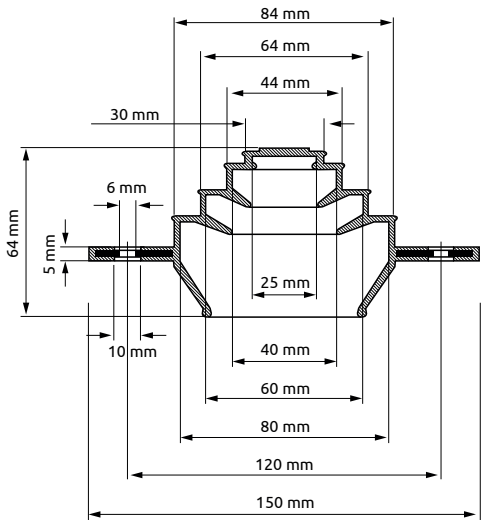

Série M-GD
Placas passa-cabos redondas

Rápido e fácil
de montar

UL94 V-0, sem halogéneos
Elastómero termoplástico e
plástico reforçado com fibra de vidro

-40 °C...+90 °C
temperatura de serviço do material (sem tensão)



MADE IN EU · IP65 · RoHS · UL94 V-0

As entradas de cabos da nova série M-GD correspondem às dimensões de recorte de M20 a M50 com várias combinações de soluções de cabos.
Estas entradas de alta densidade de cabos permitem um encaminhamento rápido dos cabos para armários de controlo, painéis ou máquinas e, graças ao design flexível do lábio exterior, podem ser instaladas em paredes de armários com espessura variável de 1 a 4 mm.

Especificações

- Elastómero termoplástico e plástico reforçado com fibra de vidro
- UL94 V-0, sem halogéneos
- Cinza claro
- Temperatura de serviço sem tensão: -40 °C...+90 °C

Vantagens

- Montagem rápida e fácil
- Elevada densidade de cabos
- Elevada proteção IP (P65)
- Design higiénico com estrutura de superfície plana
- Concebido para paredes de armários com espessura de 1 a 4 mm
- Adequado para uso interno e externo

Tabela cruzada de conectividade Placas MGD

Diâmetro do cabo	MGD 20-4	MGD 20-4.1	MGD 20-5	MGD 20-9	MGD 25-4	MGD 25-6	MGD 25-7	MGD 32-7	MGD 32-10	MGD 32-10.2	MGD 32-11	MGD 32-13	MGD 40-9	MGD 40-16	MGD 40-17	MGD 50-9	MGD 50-11	MGD 50-12	MGD 50-16	MGD 50-18	MGD 50-20	MGD 50-35
1-3,6 mm			2	4																		
1-4 mm															1					2		
1-4,5 mm		2																				
1-4,6 mm			2	5																		
1-5,2 mm	4					4	7		6		9	13										35
1-5,3 mm														2					4			
1-6 mm																				2		
1-6,3 mm														10					5		16	
1-6,4 mm									2	10												
1-7 mm																5						
1-7,2 mm															16		7			4		
1-8 mm		2			4			7			2											
1-9,2 mm																		10				
1-9,3 mm																					4	
1-9,4 mm						2			2											5		
1-9,5 mm													8	2					3			
1-10,6 mm			1																			
1-11,2 mm																	3	2				
1-11,3 mm													1	2					4			
1-12 mm																				5		
1-18 mm																4						
1-22,5 mm																	1					

Espessura da placa 1-4 mm

Código de encomenda	Tipo	Diâmetro do cabo (mm)	Número total de cabos	Recorte	Recorte Ø (mm)	Dimensões (mm)	Peso (g)	Embalagem (unidades)
MBB0721L11	MGD 20-4	4 x 1 -5,2	4	M20	Ø 20,5	32,2 x 13	6	500
MBB0722L11	MGD 20-4.1	2 x 1-8	4					
MBB0725L11	MGD 20-5	1 x 1 - 10,6 2 x 1 - 4,6 2 x 1 - 3,6	5					
MBB0729L11	MGD 20-9	5 x 1 - 4,6 4 x 1 -3,6	9					
MBB0724L11	MGD 25-4	4 x 1 - 8	4	M25	Ø 25,5	37,2 x 13	8	
MBB0726L11	MGD 25-6	4 x 1 - 5,2 2 x 1 - 9,4	6					
MBB0727L11	MGD 25-7	7 x 1 - 5,5	7					
MBB0737L11	MGD 32-7	7 x 1 - 8	7	M32	Ø 32,5	44,2 x 13	12	400
MBB0730L11	MGD 32-10	6 x 1 - 5,2 2 x 1 - 6,4 2 x 1 - 9,4	10					
MBB0732L11	MGD 32-10.2	10 x 1 - 6,4	10					
MBB0731L11	MGD 32-11	2 x 1 - 8 9 x 1 - 5,2	11					
MBB0733L11	MGD 32-13	13 x 1 - 5,2	13					
MBB0749L11	MGD 40-9	8 x 1 - 9,5 1 x 1 - 11,3	9	M40	Ø 40,5	52,2 x 13	14	300
MBB0746L11	MGD 40-16	2 x 1 - 5,3 10 x 1 - 6,3 2 x 1 - 9,5 2 x 1 - 11,3	16					250
MBB0747L11	MGD 40-17	1 x 1 - 4	17					300
MBB0759L11	MGD 50-9	5 x 1 - 7 4 x 1 - 18	9	M50	Ø 50,5	62,2 x 13	23	300
MBB0751L11	MGD 50-11	7 x 1 - 7,2 3 x 1 - 11,2 1 x 1 - 22,5	11					
MBB0752L11	MGD 50-12	10 x 1 - 9,2 2 x 1 - 11,2	12					
MBB0756L11	MGD 50-16	4 x 1 - 5,3 5 x 1 - 6,3 3 x 1 - 9,5 4 x 1 - 11,3	16					
MBB0758L11	MGD 50-18	2 x 1 - 4,6 2 x 1 - 6,4 4 x 1 - 7,2 5 x 1 - 9,4 5 x 1 - 12	18					
MBB0750L11	MGD 50-20	16 x 1 - 6,5 4 x 1 - 9,5	20					
MBB0755L11	MGD 50-35	35 x 1 - 5,2	35					

Passa cabos

Rápido e fácil
de montar

Vedação dupla
de acordo com IP65/66

UL94 V0 autoextinguível
opções disponíveis

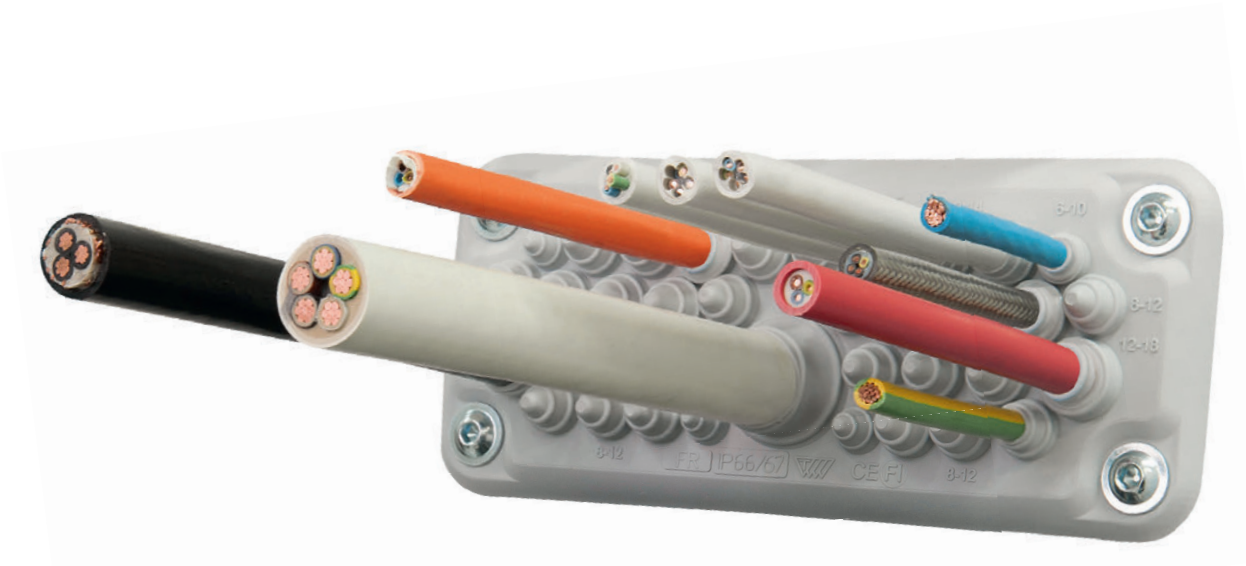

As placas de passa-cabos MC (IP66/67) são concebidas para encaminhar e vedar cabos sem conectores. Oferecem uma montagem rápida e fácil, bastando criar um pequeno orifício na membrana fina e empurrar os cabos através dela. Estas placas são adequadas para recortes padrão para FL21 e podem ser aparafusadas com segurança no lugar.

Vantagens

- Montagem rápida e fácil
- Alta densidade de cabos
- Vedação dupla de cabos com IP66/IP67
- Excelente proteção IP quando os cabos são dobrados
- Montagem com parafusos
- Adequado para uso interno e externo

Especificações

- Classificação IP: IP66 e IP67
- Material: elastómero termoplástico
- Material da estrutura base: Aço galvanizado com reforço metálico
- Cor: Preto ou cinzento (RAL7035)
- Classe de inflamabilidade: UL94-V0, opção autoextinguível disponível
- Temperatura: -40 °C...+100 °C
- Propriedades: Sem halogéneos, sem silicone
- Tipo de montagem: Montagem com parafusos
- Diâmetro dos orifícios dos parafusos: 9,5 mm







Descrição	Embalagem (unidades)	MC 3/7 (IP66/67)	MC 25/27 (IP66/67)	MC 35/37 (IP66/67)
Cinza claro RAL 7035 4 pinos de plástico incluídos	40	MBA1C07G11	MBA1C27G11	MBA1C37G11
Cinza claro RAL 7035 Aprovado pela UL 94 V-0	60	MBA1N07X11	MBA1N27X11	MBA1N37X11
Preto Aprovado pela UL 94 V-0	60	MBA1N07B11	MBA1N27B11	MBA1N37B11
Dados técnicos				
Temperatura de serviço		-40 a + 100 °C	-40 a + 100 °C	-40 a + 100 °C
Dimensões altura C (mm)		76	43	43
Número de cabos (unidades) x cabo diâmetro (mm)		4 x 10 - 14 2 x 24 - 54 1 x 30 - 60 - -	4 x 5 - 7 4 x 8 - 12 13 x 10 - 14 4 x 14 - 20 2 x 20 - 26	4 x 6 - 10 14 x 8 - 12 16 x 10 - 14 2 x 12 - 18 1 x 17 - 32
Número total de cabos		7	27	37
Tamanho do orifício de montagem		C - FL 21	C - FL 21	C - FL 21
Peso (g)		206	229	233

Os pinos de montagem estão disponíveis mediante pedido.

Dimensões das placas de passa-cabos e do orifício de montagem

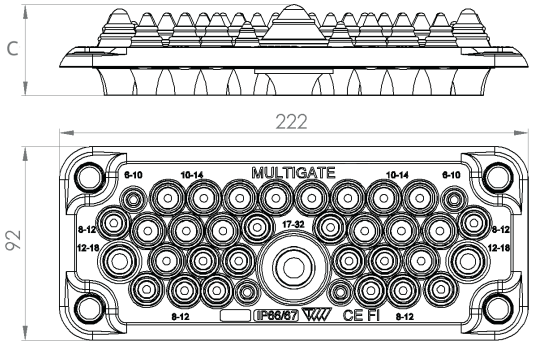

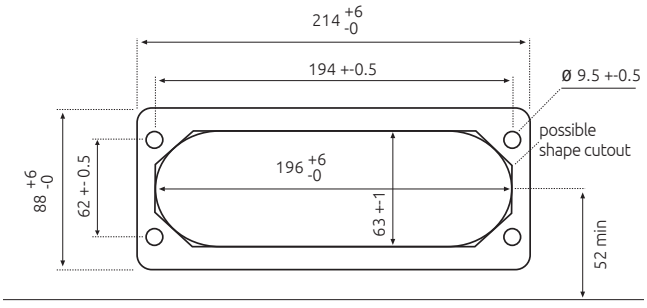

FL 21

As placas de passa-cabos MC (IP65) são concebidas para encaminhar e vedar cabos sem conectores. A montagem é rápida e fácil, bastando criar um pequeno orifício na membrana fina e empurrar os cabos através dele. São adequadas para recortes FL21 padrão e podem ser aparafusadas com segurança no lugar.

Vantagens

- Montagem rápida e fácil
- Alta densidade de cabos
- Vedação dupla de cabos com IP65
- Design higiénico - sem recantos que acumulam sujidade
- Montagem com parafusos
- Adequadas para utilização interior e exterior

Especificações

- Classificação IP: IP65
- Material: elastómero termoplástico
- Material da estrutura base: Aço galvanizado com reforço metálico
- Cor: Preto ou cinzento (RAL7035)
- Classe de inflamabilidade: UL94-V0, opção autoextinguível disponível
- Opção resistente a óleo disponível
- Temperatura: -40 °C...+100 °C
- Propriedades: Sem halogéneos, sem silicone
- Tipo de montagem: Montagem com parafusos
- Diâmetro dos orifícios dos parafusos: 9,5 mm



MC 3 (IP65)



MC 25 (IP65)



MC 35 (IP65)

	MC 3 (IP65)	MC 25 (IP65)	MC 35 (IP65)
Cinza claro RAL 7035 4 pinos de plástico incluídos	MBA1C03L11	MBA1C25L11	MBA1C35L11
Preto	MBA1N03A11	MBA1N25A11	MBA1N35A11
Preto, UL94 V0, resistente a óleo	MBA1N03B11	MBA1N25B11	MBA1N35B11
Dados técnicos			
Temperatura de serviço	-40 a +100 ° C	-40 a +100 ° C	-40 a +100 ° C
Dimensões (mm)	214 x 82	216 x 84	216 x 84
Número de cabos (unidades) x cabo diâmetro (mm)	4 x 8 - 12 (IP54) 2 x 24 - 54 (IP65) 1 x 30 - 60 (IP65) - -	4 x 5 - 7 4 x 8 - 12 12 x 10 - 14 4 x 14 - 20 1 x 20 - 26	2 x 6 - 10 14 x 7 - 12 16 x 10 - 14 2 x 12 - 18 1 x 17 - 32
Número total de cabos	7	25	35
Tamanho do orifício de montagem	C - FL 21	C - FL 21	C - FL 21
Peso (g)	199	230	220
Embalagem (unidades)	100	100	100

Os pinos de montagem estão disponíveis mediante pedido.

Dimensões das placas de passa-cabos e do orifício de montagem

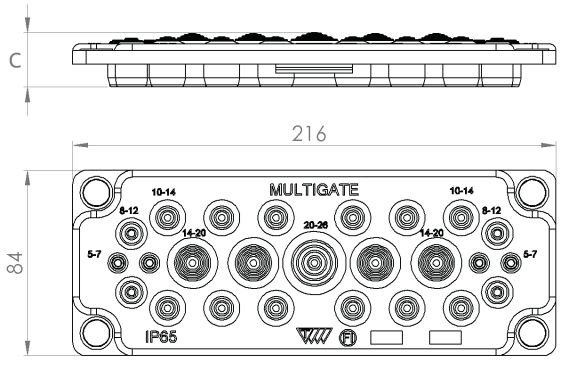

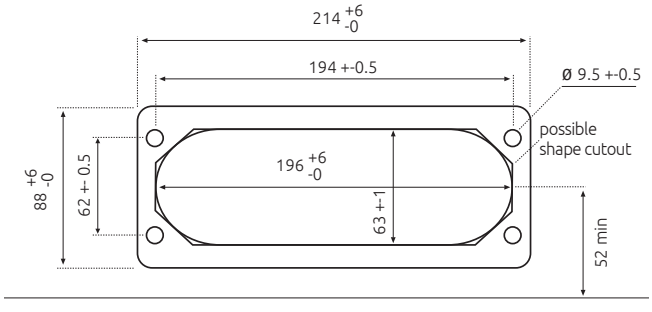

FL 21

MC 4 (IP65)

- As placas de passa-cabos MC 4 (IP65) são concebidas para encaminhar e vedar cabos sem conectores
- A montagem do MC 4 (IP65) com cabos ou mangueiras pneumáticas pode ser feita de forma rápida e fácil. Basta fazer um pequeno orifício na membrana fina e empurrar os cabos através dela

Vantagens

- Montagem rápida e fácil
- Elevada densidade de cabos
- Vedação dupla de cabos com IP65
- Design higiénico - sem recantos que acumulam sujidade
- Montagem com parafusos
- Adequado para uso interno e externo

Especificações

- Classificação IP: IP65
- Material: elastómero termoplástico
- Material da estrutura base: reforço metálico em aço inoxidável
- Cor: Preto
- Classe de inflamabilidade: UL94-V0, opção autoextinguível disponível
- Opção resistente a óleo disponível
- Temperatura: -40 °C...+100 °C
- Propriedades: Sem halogéneos, sem silicone
- Tipo de montagem: Montagem com parafusos
- Diâmetro dos orifícios dos parafusos: 9,5 mm



A estrutura de reforço em aço inoxidável elimina as correntes induzidas que podem ser geradas pelos cabos



MC 4 (IP65)

Preto, aprovado pela UL 94 V-0	●	MBA1F04B11

Dados técnicos	
Temperatura de serviço	-40 a +100 ° C
Número de cabos (unidades) x cabo diâmetro (mm)	4 x 30 - 63 mm
Número total de cabos	4
Tamanho do orifício de montagem	283 x 68 mm
Peso (g)	258
Embalagem (unidades)	50

Dimensões das placas de passa-cabos e do orifício de montagem

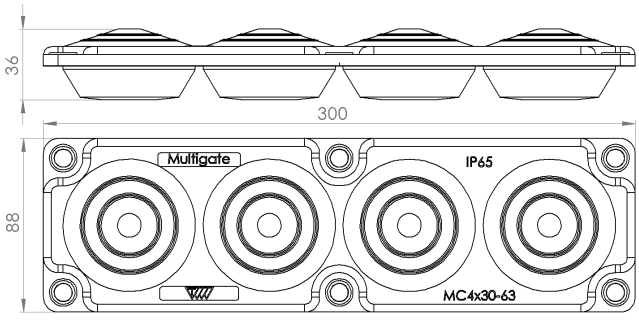

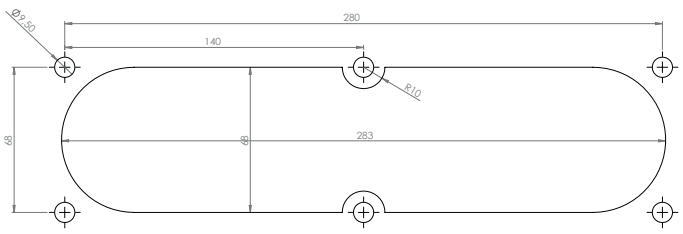

As placas de entrada de cabos MC 10 (IP55), MC 16 (IP54) e MC 24 (IP66) foram concebidas para encaminhar e vedar cabos sem conectores.
A instalação do MC 10 (IP55), MC 16 (IP54) e MC 24 (IP66) com cabos ou mangueiras pneumáticas é rápida e fácil. Basta fazer um pequeno orifício na membrana fina e passar os cabos por ele. Adequado para recortes FL21 padrão. Concebido para montagem com parafusos.

Vantagens

- Montagem rápida e fácil
- Elevada densidade de cabos
- Excelente proteção IP quando os cabos são dobrados
- Montagem com parafusos
- Adequado para uso interno e externo

Especificações

- Classificação IP: IP55 / IP54
- Material: elastómero termoplástico (TPE)
- Material da estrutura base: polipropileno reforçado com fibra de vidro (PP-GF)
- Cor: cinzento (RAL7035)
- Temperatura: -40 °C...+100 °C
- Propriedades: Sem halogéneos, sem silicone
- Tipo de montagem: Montagem com parafusos
- Diâmetro dos orifícios dos parafusos: 9,5 mm / MC 24 5,5 mm







	MC 10 (IP55)	MC 16 (IP54)	MC 24 (IP66)
Cinza claro, RAL 7035 Aprovado pela UL 94 V-0	MBA1N10X11	MBA1C16L11	MBA1N24X11
Dados técnicos			
Temperatura de serviço	-40 a + 100 °C	-40 a + 100 °C	-40 a + 100 °C
Número de cabos (unidades) x diâmetro do cabo (mm)	2 x 7 - 12 8 x 10 - 30	15 x 10 - 20 1 x 10 - 30	1x 4-7.5mm 18x10-17mm 3x 15-20mm 2x 21-26mm
Número total de cabos	10	16	24
Tamanho do orifício de montagem	C - FL 21	C - FL 21	MC 24
Peso (g)	200	120	215
Embalagem (unidades)	100	80	100

Os pinos de montagem estão disponíveis mediante pedido.

Dimensões das placas de passa-cabos e do orifício de montagem

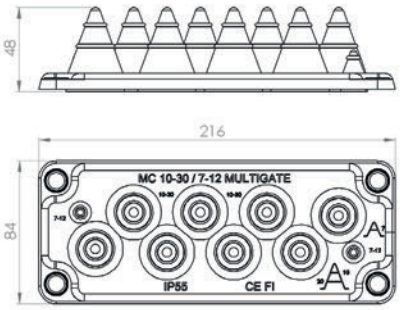

MC 10

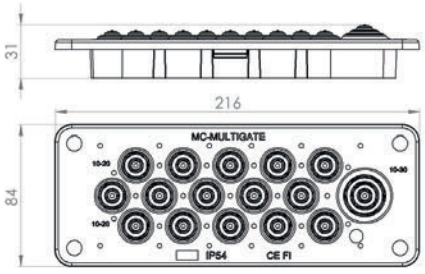

MC 16

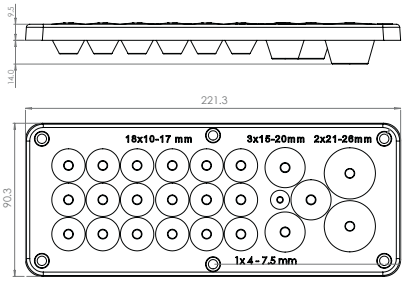

MC 24

FL 21

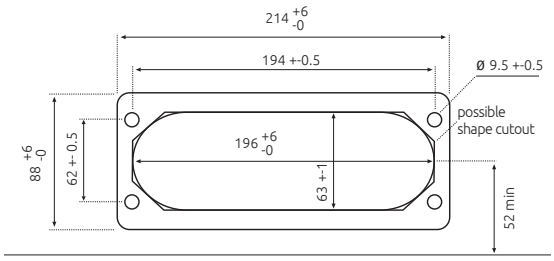

MC 24

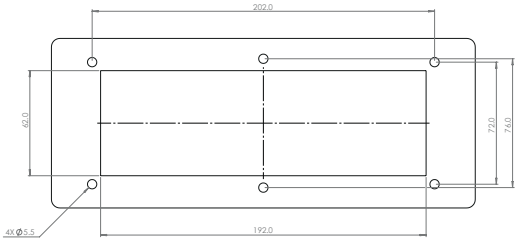

Adequado para armários Rittal KX/KL

As placas de passa-cabos LMC (IP44, 54) são concebidas para encaminhar e vedar cabos sem conectores.
A montagem do LMC (IP44, 54) com cabos ou pneumáticos pode ser feita de forma rápida e fácil. Basta fazer um pequeno orifício na membrana fina e empurrar os cabos através dela Adequado para recortes padrão para FL21. Para aparafusar no lugar.

Vantagens

- Montagem rápida e fácil
- Alta densidade de cabos
- Excelente proteção IP quando os cabos são dobrados
- Montagem com parafusos
- Adequado para uso interno e uso externo

Especificações

- Classificação IP: IP44, IP54
- Material: elastómero termoplástico
- Material da estrutura base: Aço galvanizado com reforço metálico
- Cor: cinzento (RAL7035)
- Classe de inflamabilidade: UL94-V0, opção autoextinguível disponível
- Temperatura: -40 °C...+90 °C
- Propriedades: Sem halogéneos, sem silicone
- Tipo de montagem: Montagem com parafusos
- Diâmetro dos orifícios dos parafusos: 9,5 mm






	LMC 14 (IP54)	LMC 25 (IP54)	LMC 51 (IP55)	LMC 35 (IP44)
Cinza claro RAL 7035 Embalagem a granel com pinos	MBA3F14L11	MBA3F25L11	MBA3F51L11	MBA3F35L11
Cinza claro RAL 7035 Aprovado pela UL 94 V-0	MBA3N14X11	MBA3N25X11	MBA3N51X11	–
Dados técnicos				
Temperatura de serviço	-40 a + 100 °C	-40 a + 100 °C	-40 a + 100 °C	-40 a + 100 °C
Número de cabos (unidades) x diâmetro do cabo (mm)	5 x 10 - 14 4 x 14 - 18 3 x 14 - 22 2 x 24 - 54 -	2 x 3.5 - 11 5 x 10 - 14 12 x 14 - 18 5 x 14 - 22 1 x 14 - 35	50 x 7 - 13 1 x 15 - 25 - - -	1 x 15 - 32 2 x 12 - 18 16 x 10 - 14 14 x 7 - 12 2 x 6 - 10
Número total de cabos	14	25	51	35
Tamanho do orifício de montagem	C - FL 21	C - FL 21	C - FL 21	C - FL 21
Peso (g)	199	201	205	220
Embalagem (unidades)	100	100	100	100
Comprimento (A) / Largura (B) / Altura (C) (mm)	222 / 92 / 30	222 / 92 / 30	222 / 92 / 30	214 / 84 / 9,5

Pino (4 unidades)
Código do produto
MBA7300G11



Dimensões das placas de passa-cabos e do orifício de montagem

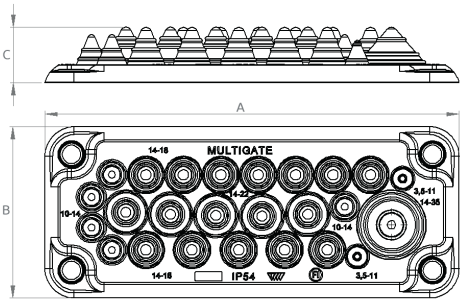

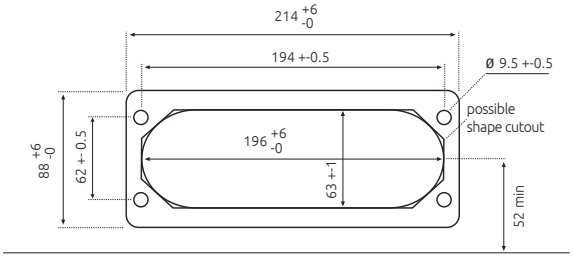

As placas passa-cabos MB (IP55, 66/67) são projetadas para direcionar e vedar cabos sem conectores.
A montagem do MB (IP55, 66/67) com cabos ou mangueiras pneumáticas pode ser feita de forma rápida e fácil. Basta fazer um pequeno orifício na membrana fina e empurrar os cabos através dela.
Adequado para recortes padrão para FL13. Para aparafusar no lugar.

Vantagens

- Montagem rápida e fácil
- Alta densidade de cabos
- Vedação dupla de cabos com IP66/IP67
- Excelente proteção IP quando os cabos são dobrados
- Montagem com parafusos
- Adequado para uso interno e externo

Especificações

- Classificação IP: IP55, IP66 e IP67
- Material: elastómero termoplástico
- Material da estrutura base: Aço galvanizado com reforço metálico
- Cor: Branco ou cinzento (RAL7035)
- Classe de inflamabilidade: UL94-V0, opção autoextinguível disponível
- Temperatura: -40 °C...+100 °C
- Propriedades: Sem halogéneos, sem silicone
- Tipo de montagem: Montagem com parafusos
- Diâmetro dos orifícios dos parafusos: 7 mm

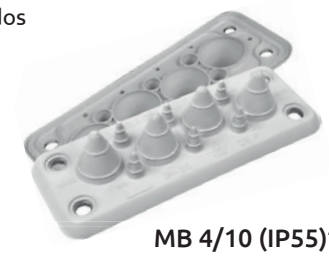

MB 4/10 (IP55)*



MB 5/11 (IP66/67)*

Cinza claro RAL 7035	-	MBA2N11L11
Cinza claro RAL 7035 Aprovado pela UL 94 V-0	MBA2N10W11	MBA2N11X11
Branco Aprovado pela UL 94 V-0	MBA2N12W11	-

Dados técnicos		
Temperatura de serviço	-40 a + 100 °C	-40 a + 100 °C
Número de cabos (unidades) x cabo diâmetro (mm)	4 x 10 - 25 6 x 4 - 9 - -	4 x 5 - 7 3 x 7 - 10 2 x 10 - 14 2 x 15 - 30
Número total de cabos	10	11
Tamanho do orifício de montagem	B - FL 13	B - FL 13
Peso (g)	68	86
Embalagem (unidades)	200	200

** Para o orifício de montagem mais pequeno (tamanho B).*

Dimensões das placas de passa-cabos e do orifício de montagem

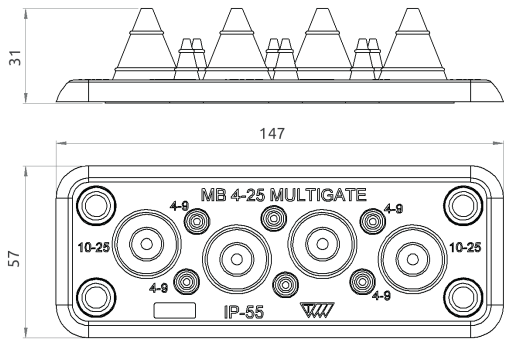

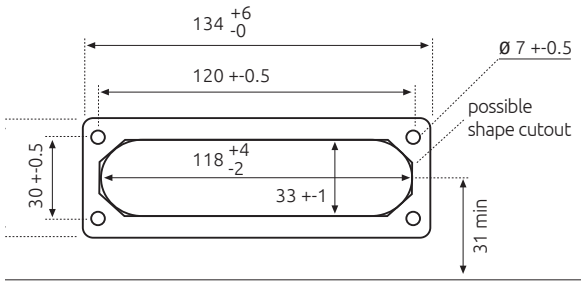

FL 13

Tipo	Comprimento (A)	Largura (B)	Altura (C)
MB (IP55, 66/67)			
MB 4/10 (IP55)	146	56	31
MB 5/11 (IP66/67)	147	57	42

As placas passa-cabos reforçadas com plástico da série MHF são adequadas para a passagem de cabos e vários tipos de tubos. Correspondem às dimensões de corte dos conectores industriais padrão de 10/16/24 pólos, não sendo necessárias juntas separadas. Estas placas passa-cabos oferecem proteção total contra a entrada de poeira e salpicos de água de todas as direções, devido à classe de proteção IP66, e são adequadas para uso interno e externo. Os materiais são autoextinguíveis (UL94 V0) e isentos de halogéneos. Os lados externos das placas de entrada de cabos são planos, sendo assim adequados para as indústrias médica e alimentícia, devido à facilidade de limpeza.

Especificações

- Classificação IP: IP66
- Material da membrana: elastómero termoplástico
- Material da estrutura: Polipropileno reforçado com fibra de vidro
- Cor: cinzento (RAL7035) ou preto (RAL9005)
- Classe de retardamento de chama: UL94 V0
- Temperatura: -40 °C...+90 °C
- Propriedades: Sem halogéneos, sem silicone
- Tipo de montagem: Montagem com parafusos
- Diâmetro dos orifícios dos parafusos: 4,2 mm

Vantagens

- Alta densidade de cabos
- Plástico autoextinguível
- Vedação dupla do cabo com IP66
- Design higiénico - sem recantos que acumulam sujidade
- Montagem com parafusos
- Adequado para uso interno e externo

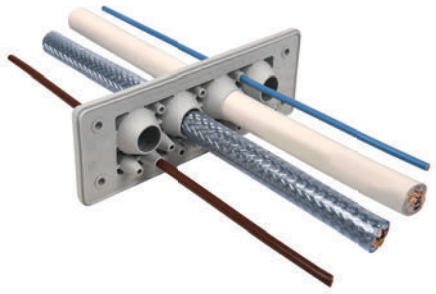

	Desenho	Nome	Código do produto	N.º de cabos x diâmetro	Peso (g)	Tamanho da abertura
	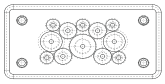	MH10 F12-1	○ MBA8N12X10 ● MBA8N12B10	5 x 3 - 7 4 x 5 - 10 2 x 7 - 13 1 x 9 - 16	48	B10
	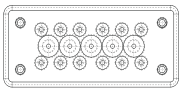	MH16 F17-1	○ MBA8N17X16 ● MBA8N17B16	12 x 3 - 7 5 x 7 - 13	59	B16
	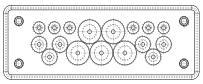	MH24 F17-2	○ MBA8N17X24 ● MBA8N17B24	6 x 3 - 7 6 x 5 - 10 5 x 9 - 16	64	B24
	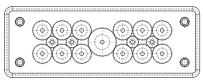	MH24 F17-3	○ MBA8N17X10 ● MBA8N17B10	4 x 3 - 7 12 x 7 - 20 1 x 10 - 20	59	B24
	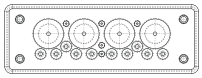	MH24 F19-1	○ MBA8N19X24 ● MBA8N19B24	5 x 1,5 - 3 10 x 3,2 - 6,5 4 x 16 - 22	71	B24
	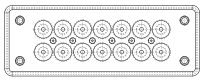	MH24 F20-1	○ MBA8N20X24 ● MBA8N20B24	6 x 1,5 - 3 14 x 7,2 - 12	71	B24
	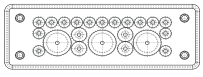	MH24 F22-1	○ MBA8N22X24 ● MBA8N22B24	15 x 3 - 7 4 x 4,5 - 10 3 x 15 - 20	65	B24
	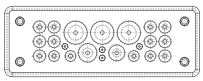	MH24 F23-1	○ MBA8N23X24 ● MBA8N23B24	4 x 1,5 - 3 4 x 3,2 - 6,3 10 x 4 - 7,5 1 x 5,5 - 10,5 1 x 8 - 12,5 3 x 12 - 16,2	71	B24
	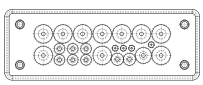	MH24 F23-2	○ MBA8N24X24 ● MBA8N24B24	4 x 1,5 - 3 6 x 3,2 - 6,3 2 x 4 - 7,5 1 x 5,5 - 10,5 10 x 8 - 12,5	71	B24
	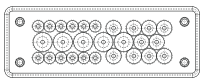	MH24 F27-1	○ MBA8N27X24 ● MBA8N27B24	12 x 3 - 7 10 x 4,5 - 10 5 x 7 - 13	70	B24
	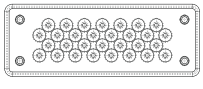	MH24 F30-1	○ MBA8N30X10 ● MBA8N30B10	30 x 3 - 8	71	B24

	Desenho	Nome	Código do produto	N.º de cabos x diâmetro	Peso (g)	Tamanho da abertura
	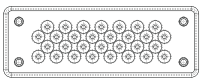	MH24 F30-2	MBA8N30X24 MBA8N30B24	8 x 1,5 - 3 8 x 3,2 - 5,5 6 x 4 - 7,5 6 x 5 - 8,5 2 x 9,5 - 14,5	71	B24
	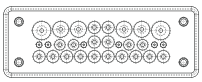	MH24 F30-3	MBA8N32X24 MBA8N32B24	6 x 1,5 - 3 4 x 3,2 - 6,3 14 x 4 - 7,5 2 x 8 - 12,5	71	B24
	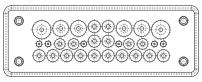	MH24 F31-1	MBA8N31X24 MBA8N31B24	20 x 3,2 - 6,5 8 x 5 - 10,2 3 x 7,5 - 12	71	B24
	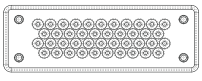	MH24 F42-1	MBA8N42X24 MBA8N42B24	42 x 3,2 - 6,5	71	B24
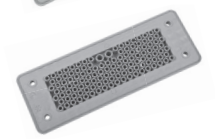	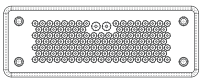	MH24 F125-1	MBA8N125X24 MBA8N125B24	123 x 1,5 - 3 2 x 2,5 - 5	71	B24

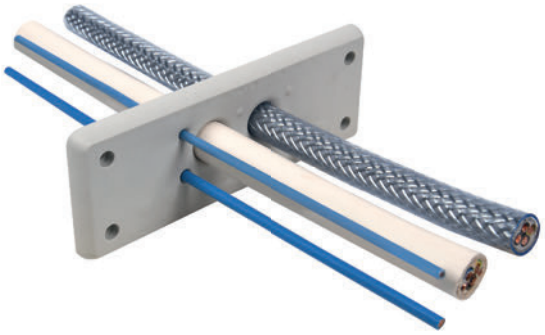

Dimensões

MH10

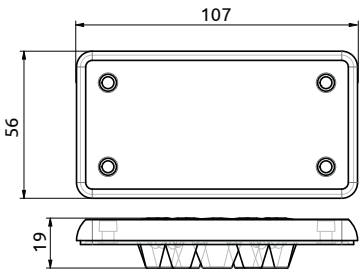

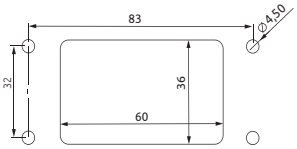

MH16

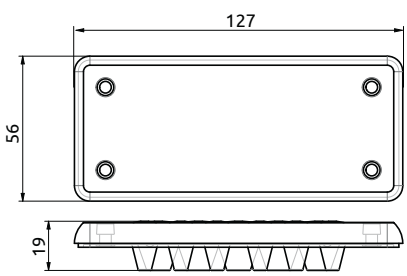

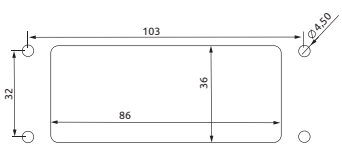

MH24

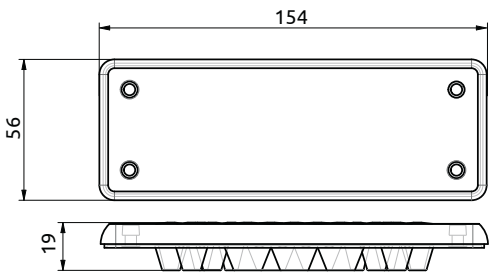

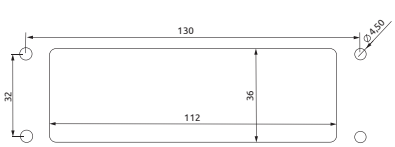

Diâmetro do cabo/tubo	MH-10 F12-1	MH-16 F17-1	MH-24 F17-2	MH-24 F17-3	MH-24 F22-1	MH-24 F27-1	MH-24 F30-1	MH-24 F19-1	MH-24 F20-1	MH-24 F23-1	MH-24 F23-2	MH-24 F30-2	MH-24 F30-3	MH-24 F31-1	MH-24 F42-1	MH24 F125-1
1.5-3mm								5	6	4	4	8	6			123
2.5-5mm																2
3-7mm	5	12	6	4	15	12										
3-8mm							30									
3.2-5.5mm												8				
3.2-6.3mm										4	6		4			
3.2-6.5mm								10						20	42	
4-7.5mm										10	2	6	14			
4.5-10mm					4	10										
5-8.5mm												6				
5-10mm	4		6													
5-10.2mm														8		
5.5-10.5mm										1	1					
7-13mm	2	5				5										
7-20mm				12												
7.2-12mm									14							
7.5-12mm														3		
8-12.5mm										1	10		2			
9-16mm	1		5													
9.5-14.5mm												2				
10-20mm				1												
12-16.2mm										3						
15-20mm					3											
16-22mm								4								







As placas passa-cabos MC Solar foram concebidas para um encaminhamento eficiente e seguro dos cabos em aplicações com recortes especiais. Com uma classificação IP66, estas placas oferecem uma excelente proteção contra poeira e água.

Vantagens

- Montagem rápida e fácil
- Alta densidade de cabos
- Vedação dupla de cabos com IP66/IP67
- Excelente proteção IP quando os cabos são dobrados
- Montagem com parafusos
- Adequado para uso interno e externo

Especificações

- Classificação IP: IP66
- Material: Elastómero termoplástico TPE
- Cor: cinzento (RAL7035)
- Classe de inflamabilidade: UL94-V0, autoextinguível
- Temperatura: -40 °C a +90 °C
- Propriedades: Sem halogéneos, sem silicone

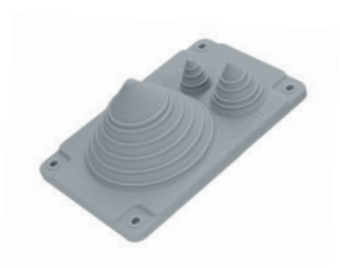

MC 1/3 Solar (IP66)

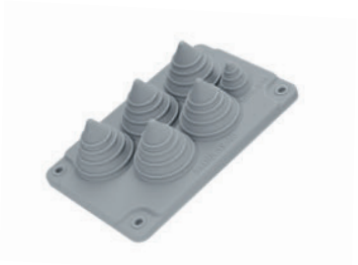

MC 5/1 Solar (IP66)

Cinza claro RAL 7035	MBA1F13L11	MBA1F51L11
	Aprovado pela UL 94 V-0	Aprovado pela UL 94 V-0
Dados técnicos		
Número de cabos (unidades) x cabo diâmetro (mm)	1 x 35 - 80 1 x 14 - 32 1 x 8 - 18	5 x 18 - 40 1 x 8 - 18 -
Número total de cabos	3	5
Tamanho do orifício de montagem	130 x 88 mm	130 x 88 mm
Comprimento (A) / Largura (B) / Altura (C) (mm)	155,6 / 100 / 91	155,6 / 100 / 91
Peso (g)	128	130
Embalagem (unidades)	60	60

Dimensões

MC 1/3

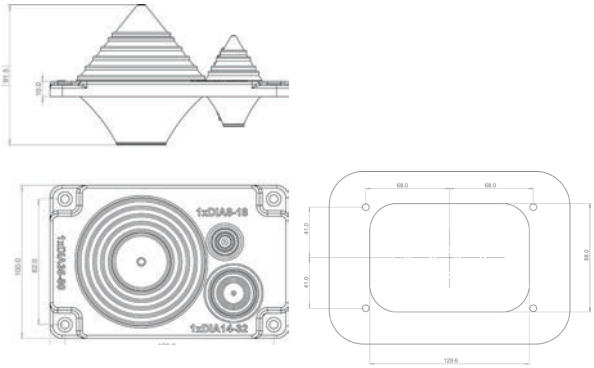

MC 5/1

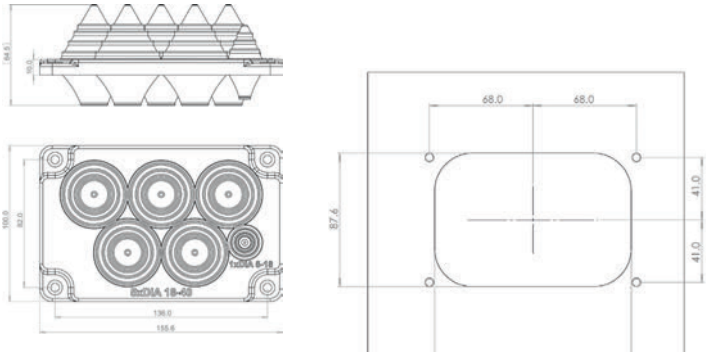

Placa passa-cabos RMC (IP65)

Solução com patente pendente

Muito rápida, precisa
e fácil de inserir cabos

Não é necessário utilizar tesouras, alicates, facas ou outras ferramentas



- Placa de passa-cabos utilizada como ponto de entrada do condutor num armário elétrico; a espessura da parede do invólucro pode variar entre 1 e 4 mm.
- Para utilização com cabos de diversos tamanhos em aplicações de baixa e média tensão.
- Adequado para condições industriais adversas em interiores, bem como condições climáticas extremas em exteriores.

Vantagens

- Cada ponto de entrada de cabo tem uma aba que pode ser removida para criar uma abertura para operações rápidas de inserção e passagem, sem a necessidade de alicates de corte, facas ou outras ferramentas.
- Os pontos de entrada circulares pré-estampados garantem uma vedação precisa, limpa e robusta ao redor do cabo; não são necessárias juntas ou vedantes adicionais.
- É possível instalar uma alta densidade de condutores de entrada/saída com requisitos mínimos de espaço.

Especificações

- Membrana de passagem feita de elastómero termoplástico (TPE) com reforço de fibra de vidro de polipropileno (PP-GF).
- Pontos de passagem de cabos com vários diâmetros transversais (sem conectores pré-fixados).
- Disponível em duas cores: preto e cinza claro (RAL7035)
- Concebido para se adaptar a um recorte com tamanho de flange FL21.
- Parafusos M8 padrão utilizados para montagem na parede do armário (parafusos não incluídos na embalagem)
- Alta proteção IP65 contra a entrada de poeira e água
- Classificação de inflamabilidade UL 94 V-0 (versões selecionadas).
- Intervalo de temperatura ambiente operacional (material sem tensão): -40 °C...+90 °C.





	RMC 3 (IP65)	RMC 17 (IP65)
Cinza (RAL 7035)	MBA9N07011	-
Cinza (RAL 7035) Aprovado pela UL 94 V-0	MBA9N07X11	MBA1N17X11
Preto (RAL 9005) Aprovado pela UL 94 V-0	MBA9N07B11 (UL 94 V-0	MBA1N17B11
Dados técnicos		
Número de cabos (unidades) x diâmetro do cabo (mm)	4 x 7-10 3 x 12-57	4 x 5 -7 2 x 10-12 2 x 12-15 9 x 10-30
Número total de cabos	7	17
Dimensões A / B / C (mm)	220 / 88 / 25,5	220 / 88 / 25,5
Classificação	UL 94 V-0	UL 94 V-0
Peso (g)	131	134
Embalagem (unidades)	100	100

Dimensões

RMC 3

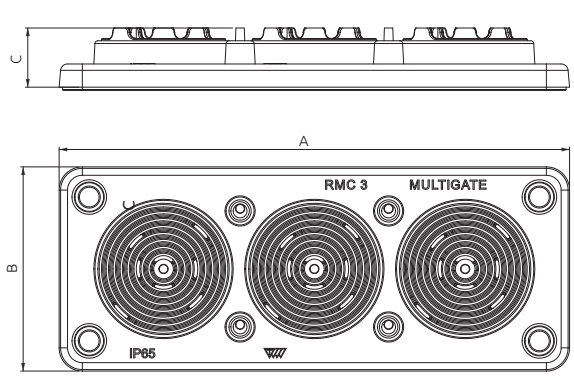

RMC 17

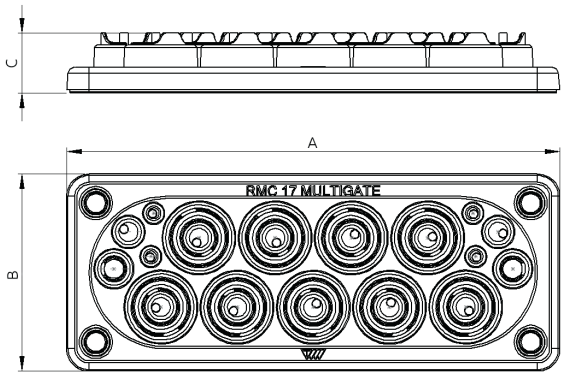

- Utilizado como ponto de entrada do condutor num armário elétrico; a espessura da parede pode variar entre 1 e 3,5 mm.
- Para utilização com cabos de diversos tamanhos em aplicações de baixa e média tensão.
- Adequado para condições industriais adversas em interiores, bem como condições climáticas extremas em exteriores.

Vantagens

- Cada RGD tem vários pontos de entrada de cabos - abas - que podem ser removidas para criar uma abertura para operações rápidas de inserção e passagem, sem a necessidade de alicates de corte, facas ou outras ferramentas.
- Cada aba tem uma marcação do diâmetro do cabo correspondente escrita ao lado.
- Os pontos de entrada circulares pré-estampados garantem uma vedação precisa, limpa e robusta ao redor do cabo; não são necessárias juntas ou vedantes adicionais.

Especificações

- Fabricado em elastómero termoplástico (TPE).
- Concebido para corresponder aos recortes de tamanho M40, M50 e M60 e à gama de diâmetros de 10 a 54 mm:
  - M40: cabo de 10-34 mm
  - M50: cabo de 12-44 mm
  - M60: cabo de 12-54 mm
- Disponível em duas cores: preto e cinza claro (RAL7035).
- Alta proteção IP64 contra a entrada de poeira e água.
- Classificação de inflamabilidade de acordo com a norma UL 94 V-0.
- Intervalo de temperatura ambiente operacional (material sem tensão): -40 °C...+100 °C.

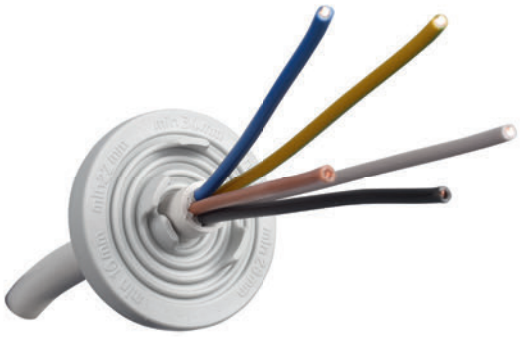

Código de encomenda	Tipo	Diâmetro do cabo (mm)	Cor	Tonalidade	Classificação	Dimensões (mm)					Peso (g)	Embalagem (unidades)
						A	B	C	D	E		
MBB0540X11	T-RGDM 40	10-34	Cinza	RAL 9035	UL 94 V-0	34 mm	40 mm	47 mm	16 mm	1,5-3 mm	10	400
MBB0540B11			Preto	RAL 7005	UL 94 V-0							
MBB0550X11	T-RGDM 50	12-44	Cinza	RAL 9035	UL 94 V-0	44 mm	50 mm	57 mm	16 mm	1,5-3 mm	13,2	250
MBB0550B11			Preto	RAL 7005	UL 94 V-0							
MBB0560X11	T-RGDM 60	12-54	Cinza	RAL 9035	UL 94 V-0	54 mm	60 mm	67 mm	16 mm	1,5-3 mm	16,4	200
MBB0560B11			Preto	RAL 7005	UL 94 V-0							

Dimensões

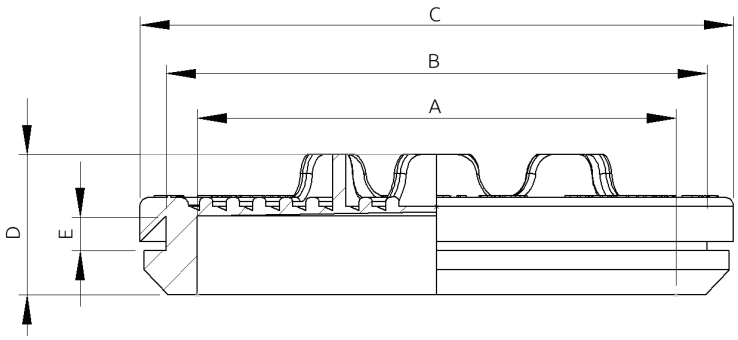

Entrada e proteção confiáveis para cabos em armários elétricos

As placas passa-cabos MH-B S oferecem uma solução simples e eficaz para o encaminhamento de cabos em armários elétricos, painéis de controlo e racks de servidores. Concebidas para uma instalação rápida e aplicações de retrofit, as placas MH-B S oferecem proteção básica contra poeira e partículas de sujidade de grande dimensão, ao mesmo tempo que protegem os cabos das arestas afiadas dos armários.

O design dividido permite uma instalação fácil em cabos existentes, tornando a MH-B S a escolha ideal para atualizações e modificações sem desmontar a cablagem.

Principais vantagens
- Instalação rápida e fácil
- Design dividido para aplicações de retrofit
- Proteção básica contra poeira e partículas grandes de sujidade
- Protege os cabos contra danos causados por bordas afiadas
- Adequado para recortes industriais padrão

Aplicações típicas
- Armários Elétricos
- Painéis de controlo
- Racks de servidores
- Caixas industriais







	MH-B 10 S	MH-B 16 S	MH-B 24 S
Preto UL 94 V-0 ●	MBA10010S11	MBA12016S11	MBA14724S11
Dados técnicos			
Tamanho do recorte	65 × 36 mm	86 × 36 mm	112 × 36 mm
Dimensões	100 × 58 × 10 mm	120 × 58 × 10 mm	147 × 58 × 10 mm
Diâmetro dos orifícios dos parafusos (mm)	5,5		
Peso (g)	50	57	67
Embalagem (unidades)	100	100	100

Passa cabos modular

As placas passa-cabos divisórias são um sistema compacto para encaminhar e vedar cabos pré-terminados

Inserção de cabos pré-terminados

UL 94 V-0

Não afeta a garantia

dos cabos pré-terminados



Placa divisória de passa-cabos com conectores acoplados

Muitas vezes, os cabos vêm com conectores e, na maioria das vezes, os conectores não podem ser removidos e recolocados. Os delicados cabos de dados, HDMI, etc. são difíceis ou impossíveis de reconectar no local. A placa divisória para entrada de cabos é a solução que permite que os cabos sejam instalados com os conectores e, além disso, os cabos podem ser trocados quantas vezes for necessário. Escolha a placa divisória para entrada de cabos para instalações rápidas, seguras e versáteis.

As placas passa-cabos divisórias SCG e MC destinam-se à passagem de cabos de corrente de baixa e média potência, mas também de vários tipos de tubos.

As placas passa-cabos divisórias SCG e MC são um novo tipo de placa para entrada de cabos reforçada com metal e plástico, fabricada com diferentes tipos de polímeros (TPE e PP-GF). Elas obedecem aos requisitos da classe de proteção IP55 sem a necessidade de juntas ou ilhós adicionais. Isso torna-as muito fáceis de usar e oferece muitos benefícios para unidades de instalação compactas.

As placas passa-cabos divisórias SCG e MC são adequadas para aplicações internas e externas e a faixa de temperatura de operação é de -40 °C a +90 °C.







	SCG 1x3-35 (IP55)	SCG 2x3-35 (IP55)	SCG 6x3-20 (IP55)
Preto UL 94 V-0 ●	MBA4N01B11	MBA4N02B11	MBA4N63B11
Dados técnicos			
Temperatura de serviço	-40 - +90	-40 - +90	-40 - +90
Dimensões (A / B / C) (mm)	77 / 60 / 40	136 / 60 / 40	220 / 60 / 40
Número de cabos (unidades) x cabo diâmetro (mm)	1 x 3-35	2 x 3-35	6 x 3-20
Número total de cabos	1	2	6
Tamanho do orifício de montagem	SCG 1	SCG 2	SCG 6
Peso (g)	160	263	250
Embalagem (unidades)	100	50	20

** Apenas para cabos sem conectores.*

Dimensão do orifício de montagem

SCG 1

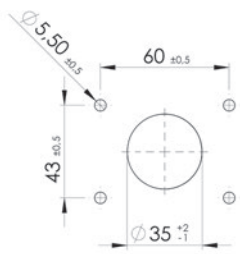

SCG 2

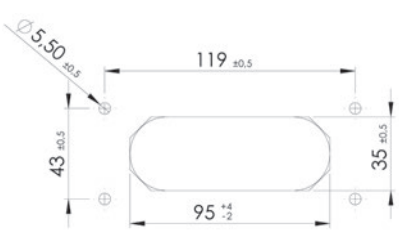

SCG 6









	MC 1x10-65 (IP66)	MC 2x10-65 (IP66)
Preto ●	MBA1N10A11	-
Preto UL 94 V-0 ●	MBA1N10B11	MBA2N10B11

Dados técnicos		
Temperatura de serviço	-40 - +100	-40 - +100
Dimensões (A / B / C) (mm)	122,5 / 92,8 / 64	221 / 92 / 63,4
Número de cabos (unidades) x cabo diâmetro (mm)	1 x 10 - 65	1 x 10 - 65
Número total de cabos	1	2
Tamanho do orifício de montagem	MC 1	MC 2
Peso (g)	568	1086
Embalagem (unidades)	20	10

** Apenas para cabos sem conector*

Dimensões

MC 1

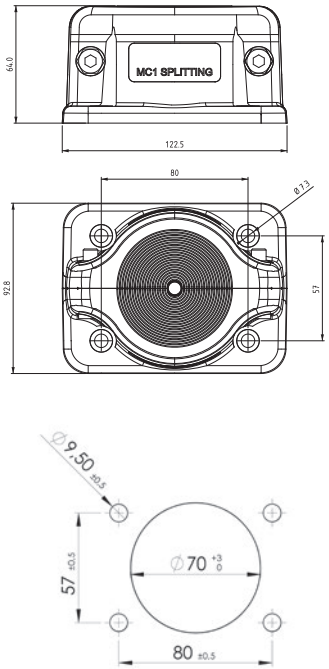

MC 2

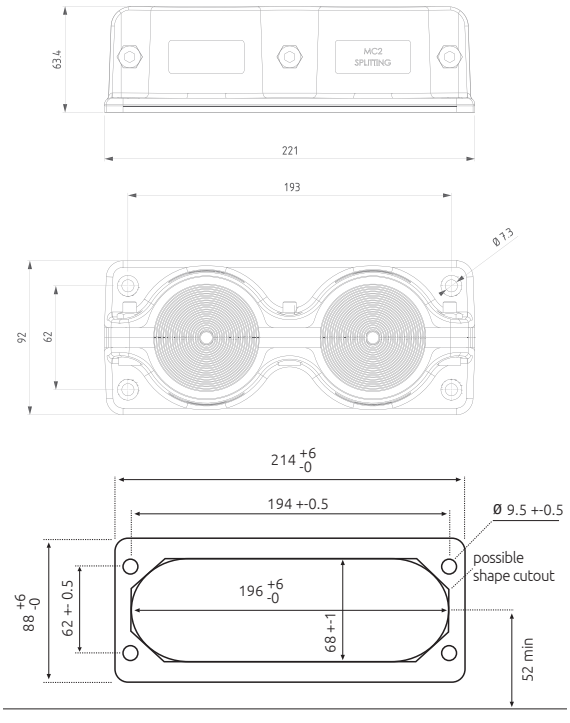

Tamanho C (FL 21)

Acessórios para cabos

Bimetálico

Para condutores de cobre e alumínio

Até

36 kV



Terminais de cabo com parafuso fusível até 12 kV

Terminais com parafuso fusível para a ligação de condutores de alumínio ou cobre, com tensão nominal até 12 kV. Também adequados para aplicações de baixa tensão (0,6/1 kV).

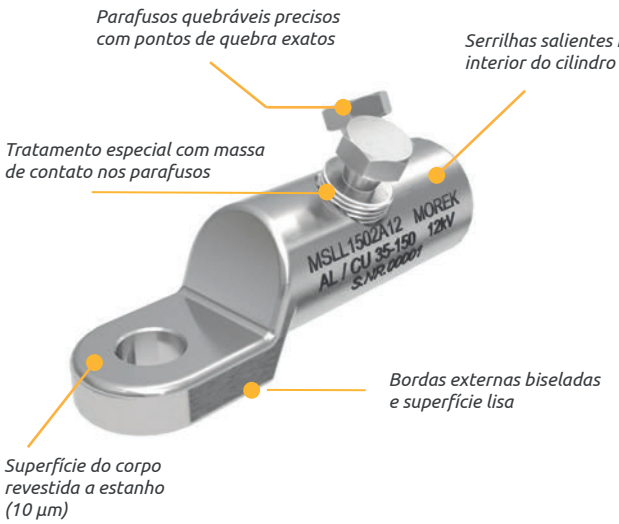

Os terminais de parafuso fusível da Morek proporcionam uma terminação eficiente e fiável para condutores de alumínio e cobre testados em aplicações até 12 kV. Concebidos para serem simples e versáteis, estes terminais eliminam a necessidade de ferramentas de crimpagem, utilizando tecnologia de parafuso fusível, permitindo a instalação com uma chave inglesa ou chave de caixa padrão. Os terminais são fabricados em liga de alumínio estanhado de alta resistência e revestidos com massa antioxidante, garantindo um desempenho duradouro e uma condutividade ideal.

Os terminais de cabo de parafuso fusível da Morek são projetados para oferecer facilidade, confiabilidade e adaptabilidade, proporcionando uma solução de alto nível para a terminação de condutores sem a necessidade de ferramentas especializadas. Com durabilidade e compatibilidade certificadas, eles são uma escolha prática para instalações seguras e eficientes em diversas aplicações.

Conformidade: Certificado pela norma EN 61238-1 Classe A, adequado para aplicações com alta intensidade de curto-circuito.

Tecnologia de terminais de parafuso fusível:

Permite a instalação utilizando ferramentas básicas, sem necessidade de crimpagem ou equipamento especial.

Design com ampla gama:

Acomoda condutores de várias secções transversais, reduzindo a necessidade de terminais de vários tamanhos.

Materiais duráveis e seguros:

Fabricado em liga de alumínio estanhado de alta resistência, adequado para condutores de alumínio e cobre.

Conexão elétrica ideal:

Os terminais metálicos de parafuso fusível quebram no binário exato necessário para um desempenho elétrico confiável.

Proteção antioxidante:

Os terminais são tratados com massa antioxidante, prevenindo a corrosão e garantindo um contacto elétrico limpo.

Compatibilidade interna e externa:

Adequado para instalações em ambos os ambientes, suportando vários formatos de condutores e tipos de isolamento.

Os terminais de parafuso fusível da Morek são testados para a Classe A de acordo com a norma IEC 61238–1, garantindo a sua adequação para a maioria das redes industriais e de distribuição elétrica. Estes terminais compactos são compatíveis com kits de terminação amplamente utilizados e requerem um espaço de instalação mínimo, mesmo para condutores de tamanhos maiores.



Tamanho do furo	MSLL35	MSLL50	MSLL51	MSLL70	MSLL95
M10	MSLL0351A10	MSLL0501A10	MSLL0502A10	-	-
M12	MSLL0351A12	MSLL0501A12	MSLL0502A12	MSLL0702A12	MSLL0951A12
M16	-	-	-	-	-
Dados técnicos					
Secção transversal do condutor Al (mm²)					
RE Redondo, sólido	6 - 35	10 - 50	10 - 50	16 - 70	16 - 95
RM Redondo, trançado	10 - 35	10 - 50	10 - 50	16 - 70	16 - 95
SE Em forma de setor, sólido	35	35 - 50	35 - 50	35 - 70	35 - 95
SM Em forma de setor, trançado	35	35 - 50	35 - 50	35 - 70	35 - 95
Secção transversal do condutor Cu (mm²)					
RM Redondo, trançado	6 - 35	6 - 50	6 - 50	16 - 70	16 - 95
SM Em forma de setor, trançado	6 - 35	6 - 50	6 - 50	16 - 70	16 - 95
RE Redondo, sólido	6 - 35	6 - 35	6 - 35	23 - 35	16 - 35
N.º de parafusos Ø mm	1 / M10	1 / M10	2 / M10	2 / M12	1 / M12
Material dos parafusos	Al	Al	Al	Al	Al
L1 / L2 / l	53 / 40 / 18	62 / 51 / 28	62 / 51 / 30	90 / 75 / 40	65 / 52 / 24
W / D / d	24 / 16 / 9	25 / 20 / 11	25 / 20 / 11	28 / 22 / 12	25 / 25 / 14
Peso (g)	23	37	42	62	65
Embalagem (unidades)	50	50	50	50	25

Adequado para aplicações em alumínio e cobre

Dimensões

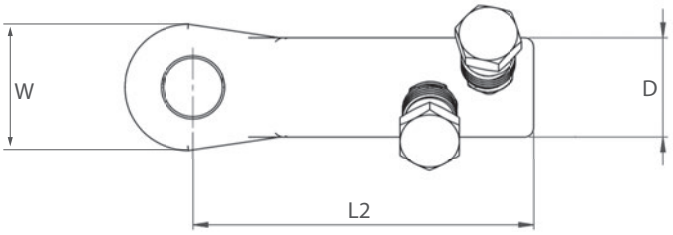

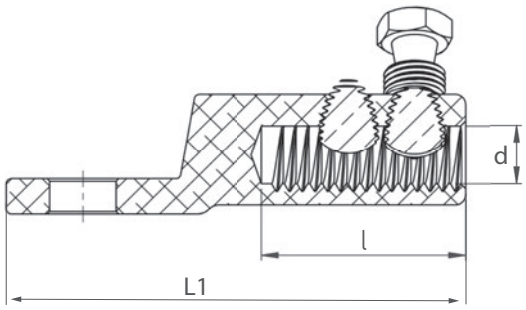



Tamanho do furo	MSLL96	MSLL150	MSLL240	MSLL300
M10	-	-	-	-
M12	MSLL0952A12	MSLL1502A12	MSLL2402A12	MSLL3002A12
M16	-	-	MSLL2402A16	MSLL3002A16
Dados técnicos				
Secção transversal do condutor Al (mm²)				
RE Redondo, sólido	16 - 95	35 - 150	50 - 240	150 - 300
RM Redondo, trançado	16 - 95	35 - 150	50 - 240	150 - 300
SE Em forma de setor, sólido	35 - 95	35 - 150	50 - 240	150 - 300
SM Em forma de setor, trançado	35 - 95	35 - 120	50 - 240	150 - 300
Secção transversal do condutor Cu (mm²)				
RM Redondo, trançado	16 - 95	35 - 120	50 - 240	150 - 300
SM Em forma de setor, trançado	16 - 95	35 - 120	50 - 240	150 - 300
RE Redondo, sólido	16 - 35	35	-	-
N.º de parafusos Ø mm	2 / M12	2 / M16	2 / M18	2 / M22
Material dos parafusos	Al	Al	Al	Al
L1 / L2 / l	76 / 63 / 32	100 / 85 / 52	115 / 97 / 57	123 / 104 / 59
W / D / d	25 / 25 / 15	29 / 29 / 18	35 / 35 / 22	38 / 38 / 24,5
Peso (g)	82	120	250	280
Embalagem (unidades)	25	40	15	10

Adequado para aplicações em alumínio e cobre

Dimensões

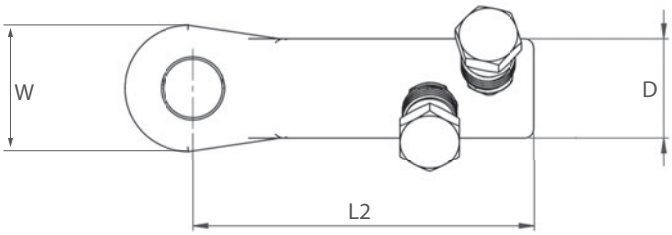

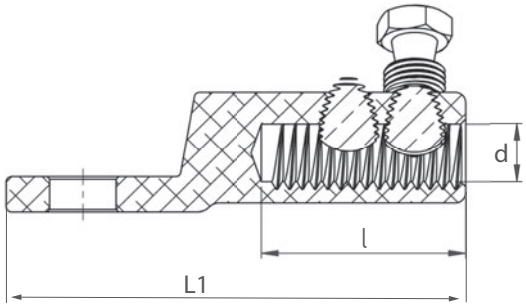

Conectores de cabo com parafuso fusível até 12 kV

Conectores de parafuso fusível para a ligação de condutores de alumínio ou cobre, com tensão nominal até 12 kV. Também adequados para aplicações de baixa tensão (0,6/1 kV).



Os conectores de cabo com parafuso fusível da Morek oferecem uma solução segura e eficiente para unir condutores de alumínio ou cobre testados em aplicações de até 12 kV. Utilizando a tecnologia de parafuso fusível, esses conectores permitem a instalação sem a necessidade de crimpagem, usando apenas uma chave inglesa ou chave de boca padrão. Construídos em liga de alumínio estanhado de alta resistência, os conectores de parafuso fusível da Morek oferecem excelente desempenho elétrico e mecânico, tornando-os adequados para uma variedade de tamanhos e configurações de condutores.

Os conectores de cabo com parafuso fusível da Morek combinam facilidade de instalação com desempenho robusto, proporcionando uma solução eficiente para unir condutores sem ferramentas especializadas. Apoiados por certificações padrão da indústria e construídos para durabilidade, eles respondem às exigências das redes industriais e de distribuição.

Conformidade: Certificados pela norma EN 61238-1 Classe A, garantindo a adequação para aplicações que exigem resistência a ciclos de calor e curto-circuito.

Fácil instalação com a tecnologia de parafuso fusível:

Permite uma instalação rápida e sem ferramentas, com ferramentas básicas, sem necessidade de crimpagem.

Design versátil e abrangente:

Suporta secções transversais de condutores variáveis, reduzindo a necessidade de vários tamanhos de conectores.

Materiais duráveis:

Fabricado em liga de alumínio estanhado de alta resistência, adequado para condutores de alumínio e cobre.

Conexão elétrica ideal:

Os terminais metálicos de parafuso fusível quebram no binário exato necessário para um desempenho elétrico confiável.

Proteção antioxidante:

Tratado com massa antioxidante para prevenir a corrosão e a oxidação, garantindo um desempenho duradouro.

Compatibilidade interna e externa:

Adequado para instalações em diversos ambientes, suportando condutores sólidos, trançados, em forma de setor e redondos com isolamento plástico ou impregnado a óleo.

Testados de acordo com a norma IEC 61238-1 Classe A, estes conectores são ideais para redes de distribuição elétrica e industriais onde pode ocorrer alta intensidade de curto-circuito. Com um design compacto, eles também minimizam o espaço de instalação necessário, o que é particularmente vantajoso para cabos de tamanhos maiores.

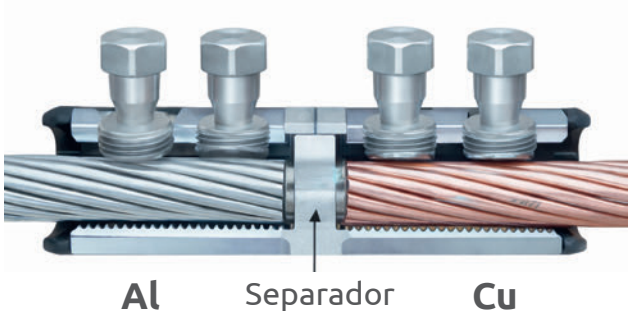






	MSCL16	MSCL25	MSCL50	MSCL95
	MSCL0162B00	MSCL0252A00	MSCL0502A00	MSCL0952A00
Dados técnicos				
Secção transversal do condutor Al (mm²)				
RE Redondo, sólido	1,5 - 16	10 - 35	10 - 50	25 - 95
RM Redondo, trançado	1,5 - 16	10 - 35	10 - 50	25 - 95
SE Em forma de setor, sólido	-	35	35 - 50	35 - 95
SM Em forma de setor, trançado	-	35	35 - 50	35 - 95
Secção transversal do condutor Cu (mm²)				
RM Redondo, trançado	1,5 - 16	10 - 35	6 - 50	25 - 95
SM Em forma de setor, trançado	1,5 - 16	10 - 35	6 - 50	25 - 95
RE Redondo, sólido	1,5 - 16	6 - 25	6 - 35	25 - 35
N.º de parafusos Ø mm	2 / M6	2 / M8	2 / M10	2 / M12
Material dos parafusos	Latão	Al	Al	Al
L / l	30 / 14	40 / 17	37 / 17	54 / 24
D / d	12 / 6	16 / 9	18 / 10	25 / 14
Peso (g)	10	22	26	47
Embalagem (unidades)	100	100	50	50

Adequado para aplicações em alumínio e cobre

O terminal possui um separador interno para separar os condutores de alumínio e cobre.

Dimensões

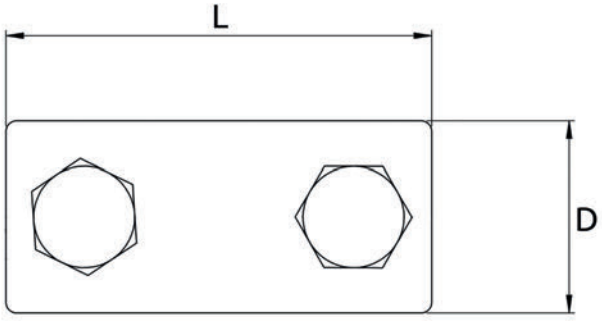

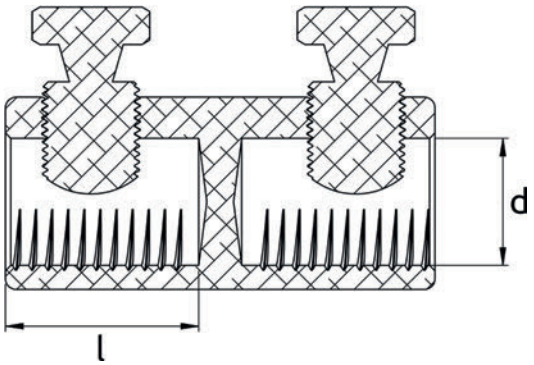



	MSCL150	MSCL240	MSCL241	MSCL300
	MSCL1502A00	MSCL2402A00	MSCL2404A00	MSCL3004A00
Dados técnicos				
Secção transversal do condutor Al (mm²)				
RE Redondo, sólido	25 - 150	120 - 240	50 - 240	150 - 300
RM Redondo, trançado	25 - 150	120 - 240	50 - 240	150 - 300
SE Em forma de setor, sólido	35 - 150	120 - 240	50 - 240	150 - 300
SM Em forma de setor, trançado	35 - 120	120 - 240	50 - 240	150 - 300
Secção transversal do condutor Cu (mm²)				
RM Redondo, trançado	25 - 150	120 - 240	50 - 240	150 - 300
SM Em forma de setor, trançado	25 - 150	120 - 240	50 - 240	150 - 300
RE Redondo, sólido	25 - 35	-	-	-
N.º de parafusos Ø mm	2 / M16	2 / M18	4 / M18	4 / M22
Material dos parafusos	Al	Al	Al	Al
L / l	70 / 30	80 / 32	120 / 56	112 / 52
D / d	28 / 17	38 / 24	35 / 22	38 / 22
Peso (g)	87	162	220	265
Embalagem (unidades)	35	25	20	20

Adequado para aplicações em alumínio e cobre

O terminal possui um separador interno para separar os condutores de alumínio e cobre.

Dimensões

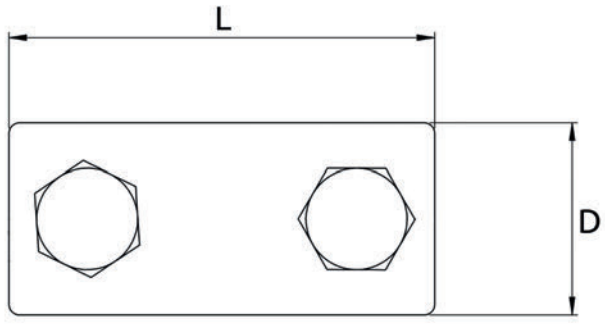

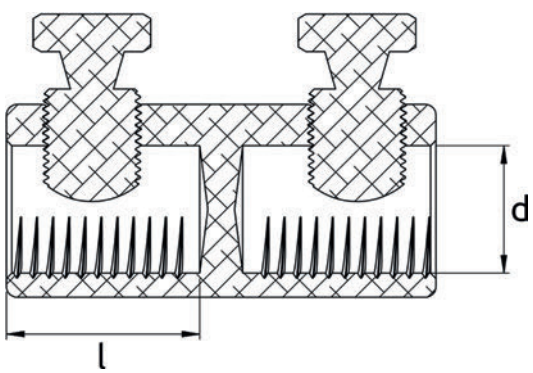

Terminais de cabo com parafuso fusível até 36 kV

Os terminais com parafuso fusível são utilizados para terminar condutores de alumínio ou cobre em aplicações até 36 kV. Também podem ser utilizados para aplicações de 1 kV.

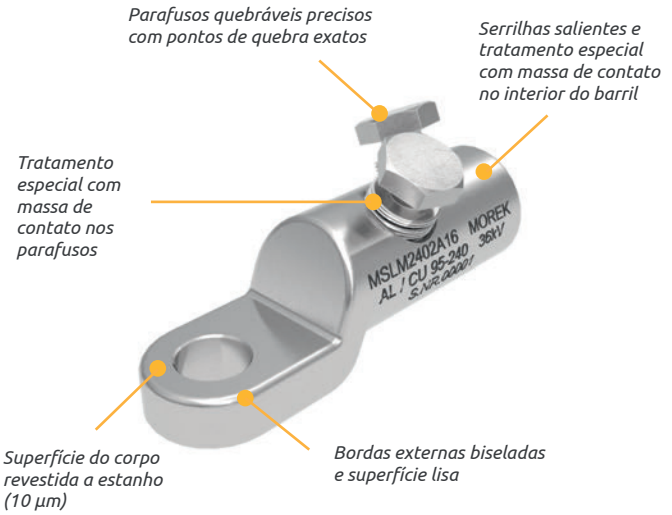

Os terminais de cabo com parafuso fusível da Morek são projetados para fornecer terminação segura e eficiente para condutores de alumínio e cobre em aplicações de alta tensão de até 36 kV. Utilizando tecnologia avançada de parafuso fusível, estes terminais podem ser instalados com uma chave inglesa ou chave de boca padrão, eliminando a necessidade de ferramentas de crimpagem especializadas. Fabricados em liga de alumínio estanhado de alta resistência, os terminais da Morek oferecem excelente condutividade e durabilidade, juntamente com uma vedação estanque para instalações internas e externas.

Os terminais de cabo com parafuso fusível da Morek até 36 kV oferecem uma solução fiável e fácil de instalar que não requer ferramentas especiais. Fabricados para suportar exigências de alta intensidade, estes terminais oferecem desempenho e compatibilidade duradouros, atendendo às necessidades das redes industriais e de distribuição.

Conformidade: Certificado pela norma EN 61238-1 Classe A, adequado para aplicações com alta intensidade de curto-circuito.

Fácil instalação com tecnologia de parafuso fusível:

Permite a instalação sem ferramentas, utilizando ferramentas básicas, garantindo uma ligação segura sem crimpagem.

Design com ampla gama:

Acomoda uma ampla gama de secções transversais de condutores, minimizando a necessidade de vários tamanhos de terminais.

Materiais de alta resistência:

Construído em liga de alumínio estanhado, adequado para condutores de alumínio e cobre, proporcionando durabilidade e condutividade.

Binário preciso para uma conexão ideal:

Os parafusos fusíveis quebram no binário exato necessário para um desempenho elétrico confiável.

Tratamento com massa antioxidação:

Tanto os parafusos como os barris dos terminais são revestidos com massa antioxidante para evitar a corrosão e garantir um contacto elétrico limpo.

Compatibilidade interna e externa:

Projetado para vários formatos de condutores e tipos de isolamento, suportando condutores sólidos, trançados, em forma de setor e redondos com isolamento de plástico ou papel impregnado com óleo.

Certificados de acordo com a norma IEC 61238-1 Classe A, estes terminais cumprem normas rigorosas de resistência a curto-circuito e ciclo térmico, tornando-os ideais para redes de distribuição elétrica e industriais com curto-circuitos de alta intensidade.



Tamanho do furo	MSLM95	MSLM150	MSLM240	MSLM300
M12	MSLM0951A12	MSLM1501A12	MSLM2402A12	MSLM3002A12
M16	-	-	MSLM2402A16	MSLM3002A16
M20	-	-	-	-
Dados técnicos				
Secção transversal do condutor Al (mm²)				
RE Redondo, sólido	16 - 95	50 - 150	95 - 240	120 - 300
RM Redondo, trançado	16 - 95	50 - 150	95 - 240	120 - 300
SM Em forma de setor, trançado	25 - 70	50 - 120	95 - 185	120 - 240
Secção transversal do condutor Cu (mm²)				
RM Redondo, trançado	16 - 70	35 - 120	95 - 240	120 - 300
SM Em forma de setor, trançado	25 - 70	50 - 120	95 - 185	120 - 240
N.º de parafusos Ø mm	1 / M12	1 / M14	2 / M18	2 / M22
Material dos parafusos	Al	Al	Al	Al
L1 / L2 / l	76 / 60 / 32	95 / 78 / 42	112 / 95 / 57	125 / 105 / 67
W / D / d	32 / 24 / 14	29 / 29 / 16	33 / 33 / 20	38 / 38 / 24,5
Peso (g)	60	122	182	246
Embalagem (unidades)	25	25	15	14

Adequado para aplicações em alumínio e cobre

Dimensões

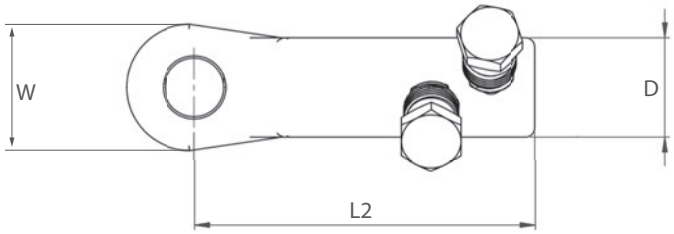

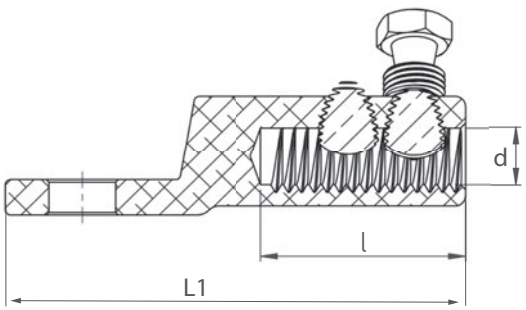







Tamanho do furo	MSLM400	MSLM630	MSLM1000
M12	MSLM4003A12	MSLM6303A12	-
M16	MSLM4003A16	MSLM6303A16	MSLM10004A16
M20	-	-	MSLM10004A20
2 x M12	-	-	-
Dados técnicos			
Secção transversal do condutor Al (mm²)			
RE Redondo, sólido	185 - 400	400 - 630	630 - 1000
RM Redondo, trançado	185 - 400	400 - 630	630 - 1000
SM Em forma de setor, trançado	185 - 300	400 - 500	-
Secção transversal do condutor Cu (mm²)			
RM Redondo, trançado	185 - 400	400 - 630	630 - 1000
SM em forma de setor, trançado	185 - 300	400 - 500	-
N.º de parafusos Ø mm	3 / M22	3 / M22	4 / M22 longo
Material dos parafusos	Al	Al	Al
L1 / L2 / l	140 / 120 / 79	163 / 136 / 94	194 / 161 / 105
W / D / d	42 / 42 / 26	52 / 52 / 34	65 / 65 / 41
Peso (g)	367	605	1095
Embalagem (unidades)	10	6	3

Adequado para aplicações em alumínio e cobre

Dimensões

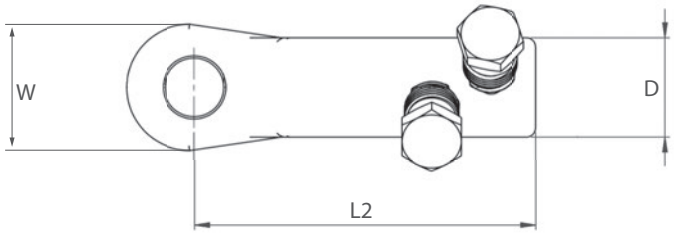

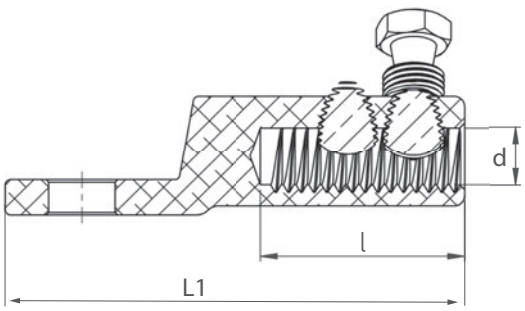







Tamanho do furo	MSLM400	MSLM630	MSLM1000
M12 x 20 x 2	MSLM4003A32	MSLM6303A32	MSLM10004A32
Dados técnicos			
Secção transversal do condutor Al (mm²)			
RE Redondo, sólido	185 - 400	400 - 630	630 - 1000
RM Redondo, trançado	185 - 400	400 - 630	630 - 1000
SM Em forma de setor, trançado	185 - 300	400 - 500	630 - 800
Secção transversal do condutor Cu (mm²)			
RM Redondo, trançado	185 - 400	400 - 630	630 - 1000
SM Em forma de setor, trançado	185 - 300	400 - 500	630 - 800
N.º de parafusos Ø mm	3 / M22	3 / M22	4 / M22 longo
Material dos parafusos	Al	Al	Al
L1 / l (mm)	180 / 82	205 / 94,5	238 / 106
L2 / L3 / L4 / L5	159 / 153 / 121 / 115	180 / 174 / 142 / 136	207,5 / 200,5 / 165,5 / 158,5
D / d (mm)	42 / 26	52 / 34	65 / 41
Peso (g)	395	655	1200
Embalagem (unidades)	10	6	3

Adequado para aplicações em alumínio e cobre

Dimensões

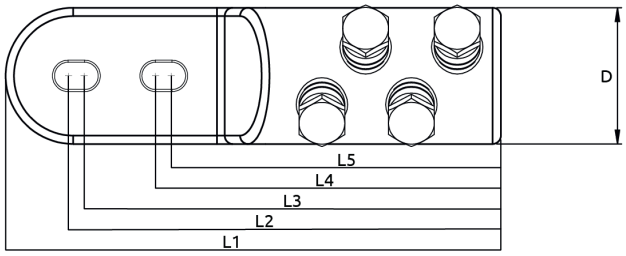

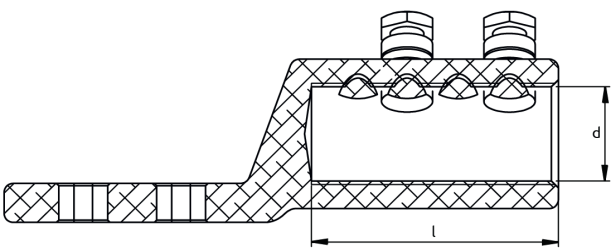

Conectores de cabo com parafuso fusível até 36 kV

Os conectores com parafuso fusível são utilizados para unir condutores de alumínio ou cobre em aplicações até 36 kV. Também podem ser utilizados para aplicações de 1 kV.



Os conectores de cabo com parafuso fusível da Morek oferecem uma solução robusta e eficiente para unir condutores de alumínio e cobre em aplicações de alta tensão de até 36 kV. Utilizando a tecnologia de parafuso fusível, esses conectores permitem conexões seguras usando apenas uma chave inglesa ou chave de boca padrão, eliminando a necessidade de ferramentas de crimpagem. Construídos em liga de alumínio estanhado de alta resistência, os conectores da Morek garantem uma condutividade e durabilidade excecionais, adequadas para instalações interiores e exteriores.

Os conectores de cabo com parafuso fusível da Morek até 36 kV oferecem uma solução prática e fiável para ligações de alta tensão, sem necessidade de ferramentas especializadas. Construídos para resistir a condições exigentes, estes conectores proporcionam um desempenho fiável, apoiado por certificações padrão da indústria para alta resistência a curto-circuito e ciclo térmico.

Conformidade: Certificados pela norma EN 61238-1 Classe A, adequados para aplicações que exigem durabilidade contra curto-circuito e alto desempenho elétrico.

Tecnologia de parafuso fusível sem ferramentas:

Permite uma instalação fácil sem a necessidade de crimpagem, utilizando apenas uma chave inglesa ou uma chave de fendas.

Design com ampla gama:

Suporta uma ampla gama de secções transversais de condutores, reduzindo a necessidade de vários tamanhos de conectores.

Composição de material durável:

Fabricado em liga de alumínio estanhado de alta resistência, garantindo compatibilidade com condutores de alumínio e cobre.

Controlo preciso do binário para uma ligação ideal:

Os terminais metálicos de parafuso fusível quebram no binário exato necessário para um desempenho elétrico confiável.

Tratamento com massa antioxidante:

Os parafusos e terminais são tratados com massa antioxidante, prevenindo a corrosão e mantendo o contacto elétrico limpo.

Estes conectores são testados de acordo com as normas IEC 61238-1 Classe A, tornando-os adequados para utilização em redes de distribuição elétrica e industriais que sofrem intensidades elevadas de curto-circuito. O seu design compacto e compatibilidade com uma gama de kits de terminação garantem uma instalação flexível e eficiente numa variedade de aplicações.

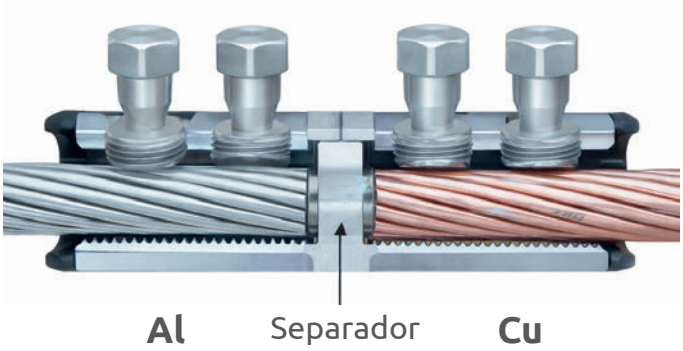



	MSCM95	MSCM150	MSCM240	MSCM300
	MSCM0952A00	MSCM1502A00	MSCM2404A00	MSCM3004A00
Dados técnicos				
Secção transversal do condutor Al (mm²)				
RE Redondo, sólido	16 - 95	50 - 150	95 - 240	120 - 300
RM Redondo, trançado	16 - 95	50 - 150	95 - 240	120 - 300
SM Em forma de setor, trançado	25 - 70	50 - 120	95 - 185	120 - 240
Secção transversal do condutor Cu (mm²)				
RM Redondo, trançado	16 - 95	35 - 150	95 - 240	120 - 300
SM Em forma de setor, trançado	25 - 70	50 - 120	95 - 185	120 - 240
N.º de parafusos Ø mm	2 / M12	2 / M14	4 / M18	4 / M22
Material dos parafusos	Al	Al	Al	Al
L / l	70 / 33	80 / 35	120 / 56	142 / 67
D / d	24 / 12,5	30 / 15,5	33 / 20	38 / 24,5
Peso (g)	74	146	230	400
Embalagem (unidades)	30	25	15	10

Adequado para aplicações em alumínio e cobre

O terminal possui um separador interno para separar os condutores de alumínio e cobre.

Dimensões

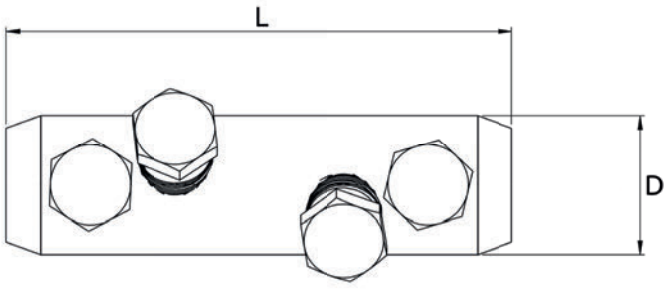

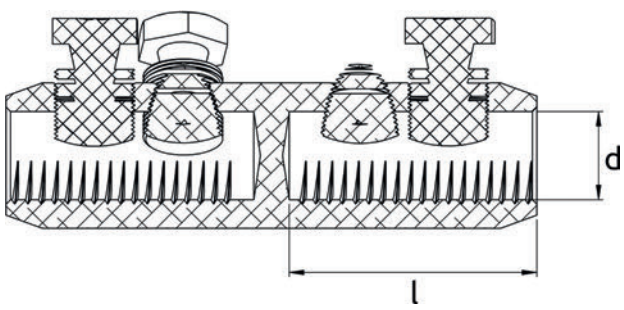



	MSCM400	MSCM630	MSCM1000
	MSCM4006A00	MSCM6306A00	MSCM10008A00
Dados técnicos			
Secção transversal do condutor Al (mm²)			
RE Redondo, sólido	185 - 400	400 - 630	630 - 1000
RM Redondo, trançado	185 - 400	400 - 630	630 - 1000
SM Em forma de setor, trançado	185 - 300	400 - 500	-
Secção transversal do condutor Cu (mm²)			
RM Redondo, trançado	185 - 400	400 - 630	630 - 1000
SM Em forma de setor, trançado	185 - 300	400 - 500	-
N.º de parafusos Ø mm	6 / M22	6 / M22	8 / M22 longo
Material dos parafusos	Al	Al	Al
L / l	170 / 82	200 / 94	220 / 105
D / d	42 / 25,5	52 / 34	65 / 41
Peso (g)	580	815	1340
Embalagem (unidades)	5	3	2

Adequado para aplicações em alumínio e cobre

O terminal possui um separador interno para separar os condutores de alumínio e cobre.

Dimensões

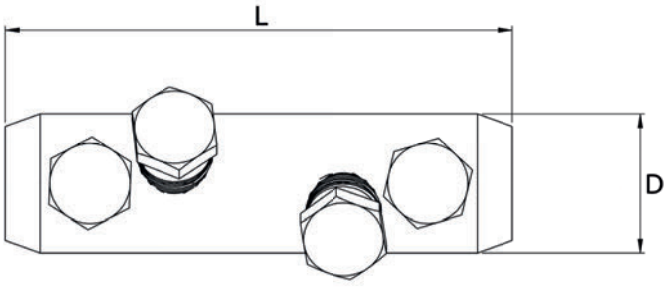

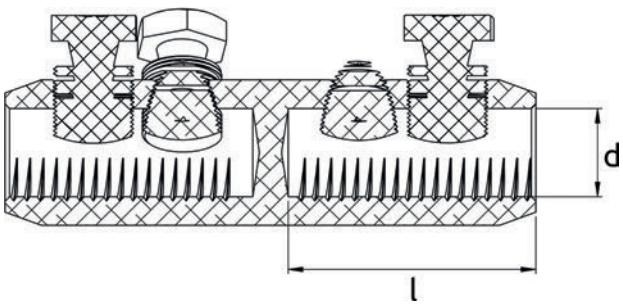

Dispositivo de fixação para conectores de parafuso

Ferramenta de instalação de parafusos fusíveis Morek para fixação de conectores de parafuso.

Para fixação e fácil instalação de conectores isolados e nus com um diâmetro de 14 a 40 mm. Isolamento de acordo com a norma IEC/EN 60900: 2004. Aplicação também em temperaturas muito baixas, até -40 °C.



	Ferramenta de instalação de parafusos fusíveis Morek
	MSCLTOOLB01
Dados técnicos	
Intervalo de fixação (mm)	14 - 40
Design de cor	preto
Material	Poliamida (PA)
Peso (g)	816
Embalagem (unidades)	1

Tubos termo-retráteis, terminações e capacetes

Seleção de produtos fiáveis, de alta qualidade

Seguro e eficiente Conexões elétricas

para qualquer instalação



O portfólio de produtos inclui tubos de parede média e espessa, tubos de parede fina. Cada produto reflete o compromisso da Morek com a qualidade, inovação e facilidade de uso.

Todos os produtos são fabricados com materiais duráveis e cumprem as normas da indústria, permitindo que os profissionais trabalhem com soluções fiáveis em ambientes interiores e exteriores. Cada ligação feita com produtos Morek representa qualidade e garantia, desenvolvida e testada para durabilidade a longo prazo.

Tubos termorretráteis de parede fina

Isolamento e proteção para cabos de baixa tensão.



Os tubos termorretráteis de parede fina MTW da Morek oferecem isolamento e proteção confiáveis para cabos e componentes de baixa tensão. Esta tubagem versátil é fabricada em poliolefina reticulada, oferecendo flexibilidade, durabilidade e facilidade de instalação, ideal para aplicações que exigem um equilíbrio entre proteção e volume mínimo adicional. Estabilizado contra raios UV (versão preta) e disponível em várias cores, incluindo amarelo/verde, o tubo MTW suporta uma variedade de ambientes e necessidades de codificação visual.

Os tubos termorretráteis de parede fina MTW da Morek representam o nosso compromisso com a qualidade, flexibilidade e inovação, oferecendo aos clientes uma solução fiável para várias necessidades de isolamento elétrico. Com desempenho consistente e conformidade com as normas da indústria, os tubos MTW da Morek são uma escolha essencial para profissionais que procuram proteção de cabos eficiente e duradoura.

Elevada resistência elétrica e mecânica:

Oferece isolamento e estabilidade de confiança para aplicações de baixa tensão.

Parede fina, Construção durável:

A poliolefina de parede fina estabilizada contra raios UV (versão preta) oferece proteção eficaz contra radiação e intempéries.

Seguro e ecológico:

Sem halogéneos, sem silicone e sem chumbo e alumínio, garantindo uma solução não corrosiva e não tóxica.

Conformidade e design versátil:

Cumpre as regulamentações RoHS e REACH e está disponível em preto e várias cores mediante solicitação, atendendo a necessidades de instalação versáteis.

Vida útil prolongada:

Vida útil ilimitada em condições normais de armazenamento.

Disponível em preto, amarelo/verde e outras cores, ideal para instalações de cabos codificados por cores em ambientes internos e externos.

Conformidade: CENELEC EN50655

Dimensões



Tubos termorretráteis de parede fina MTW

Código de encomenda de 1 m de comprimento	Código de encomenda da bobina completa	Tamanho (mm)	Conforme fornecido (mm)	Após recuperação (mm)		Comprimento total da bobina (m)
			D (mín.)	d (máx.)	w (mín.)	
MTWA01206**B11**	MTWA01206**B10**	1,2/0,6	1,2	0,6	0,33	200
MTWA01608**B11**	MTWA01608**B10**	1,6/0,8	1,6	0,8	0,36	200
MTWA02412**B11**	MTWA02412**B10**	2,4/1,2	2,4	1,2	0,42	200
MTWA03216**B11**	MTWA03216**B10**	3,2/1,6	3,2	1,6	0,42	200
MTWA04824**B11**	MTWA04824**B10**	4,8/2,4	4,8	2,4	0,52	100
MTWA06432**B11**	MTWA06432**B10**	6,4/3,2	6,4	3,2	0,54	100
MTWA08040**B11**	MTWA08040**B10**	8,0/4,0	8,0	4,0	0,54	100
MTWA09548**B11**	MTWA09548**B10**	9,5/4,8	9,5	4,8	0,54	100
MTWA12764**B11**	MTWA12764**B10**	12,7/6,4	12,7	6,4	0,62	100
MTWA16080**B11**	MTWA16080**B10**	16,0/8	16,0	8,0	0,67	100
MTWA19095**B11**	MTWA19095**B10**	19,0/9,5	19,0	9,5	0,75	100
MTWA25412**B11**	MTWA25412**B10**	25,4/12,7	25,4	12,7	0,85	50
MTWA31815**B11**	MTWA31815**B10**	31,8/15,9	31,8	15,9	0,85	50
MTWA38119**B11**	MTWA38119**B10**	38,1/19,1	38,1	19,1	0,96	50
MTWA50825**B11**	MTWA50825**B10**	50,8/25,4	50,8	25,4	0,97	25
MTWA60030**B11**	MTWA60030**B10**	60,0/30,0	60,0	30,0	1,10	25
MTWA76238**B11**	MTWA76238**B10**	76,2/38,1	76,2	38,1	1,17	25
MTWA10150**B11**	MTWA10150**B10**	101,6/50,8	101,6	50,8	1,30	25
MTWA12060**B11**	MTWA12060**B10**	120,0/60,0	120,0	60,0	1,30	25
MTWA15276**B11**	MTWA15276**B10**	152,4/76,2	152,4	76,2	1,30	15

Lista de produtos MTW disponíveis em diferentes cores

	Cores disponíveis	Para a versão colorida, substitua a terceira letra a partir do final no código de encomenda
	Preto	**B** (B10/B11)
	Transparente	**C** (C10/C11)
	Azul	**N** (N10/N11)
	Verde	**G** (G10/B11)
	Vermelho	**R** (R10/R11)
	Amarelo	**Y** (Y10/Y11)
	Amarelo/Verde	**X** (X10/X11)

Outras cores e comprimentos mediante pedido.

Tubos termorretráteis de parede média

Isolamento e proteção do núcleo para cabos de baixa e média tensão.



A tubagem termorretrátil MMWT da Morek foi concebida para proporcionar isolamento, proteção e vedação de alta qualidade para acessórios de cabos de baixa e média tensão e componentes elétricos. Esta tubagem de poliolefina reticulada de parede média é ideal para cabos de baixa e média tensão, proporcionando resistência mecânica robusta e propriedades elétricas excecionais.

A tubagem MMWT oferece uma solução durável que resiste à radiação UV, às intempéries e aos poluentes ambientais, tornando-a adequada para aplicações internas e externas, incluindo ambientes marítimos.

Conformidade: CENELEC EN50655

Resistência elétrica e mecânica fiável:
Garante isolamento e proteção estáveis para aplicações de baixa e média tensão.

Composição de material durável:
Estabilizado contra raios UV, sem halogéneos e sem silicone, com propriedades não corrosivas e não tóxicas, e sem chumbo nem alumínio.

Opções de adesivo:
Disponível com ou sem revestimento adesivo termofusível para atender a várias necessidades de vedação e impermeabilização.

Conformidade e aprovações:
Cumpre as regulamentações RoHS e REACH e é aprovado para aplicações marítimas, garantindo uma utilização ambientalmente responsável e segura.

Alta taxa de contração e cor:
Preto, com uma taxa de contração de 3:1, permitindo um ajuste firme e seguro em vários tamanhos e formatos de cabos.

Vida útil prolongada:
Vida útil ilimitada em condições normais de armazenamento.

Dimensões

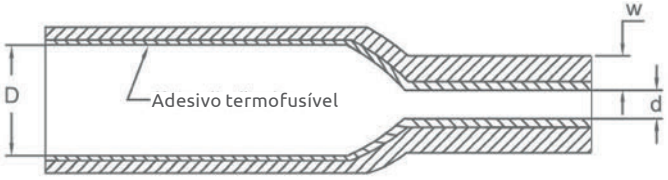

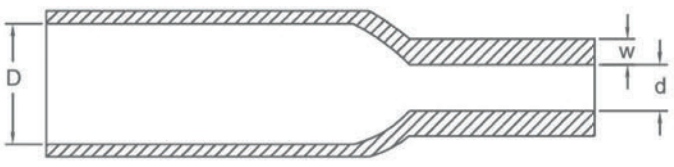

Tubo termoretrátil de parede média com adesivo MMWT

		Conforme fornecido (mm)	Após recuperação (mm)		
Código de encomenda	**Tamanho (mm)**	**D (mín.)**	**d (máx.)**	**w (mín.)**	**Comprimento padrão (mm)**
MMWT00802A10	8/2	8	2	1,8	1000
MMWT01203A10	12/3	12	3	1,8	1000
MMWT01905A10	19/5	19	5	2,0	1000
MMWT02206A10	22/6	22	6	2,4	1000
MMWT02806A15	28/6	28	6	2,7	1000
MMWT03308A10	33/8	33	8	2,7	1000
MMWT04012A10	40/12	40	12	2,7	1000
MMWT05516A10	55/16	55	16	2,7	1000
MMWT06519A10	65/19	65	19	2,9	1000
MMWT07522A10	75/22	75	22	3,0	1000
MMWT09525A10	95/25	95	25	3,5	1000
MMWT11534A10	115/34	115	34	3,5	1000
MMWT14042A10	140/42	140	42	3,5	1000

Tubo termoretrátil de parede média sem adesivo MMWT

		Conforme fornecido (mm)	Após recuperação (mm)		
Código de encomenda	**Tamanho (mm)**	**D (mín.)**	**d (máx.)**	**w (mín.)**	**Comprimento padrão (mm)**
MMWT00802U10	8/2	8	2	1,7	1000
MMWT01203U10	12/3	12	3	1,7	1000
MMWT01905U10	19/5	19	5	2,0	1000
MMWT02206U10	22/6	22	6	2,4	1000
MMWT02806U10	28/6	28	6	2,6	1000
MMWT03308U10	33/8	33	8	2,6	1000
MMWT04012U10	40/12	40	12	2,6	1000
MMWT05516U10	55/16	55	16	2,7	1000
MMWT06519U10	65/19	65	19	2,9	1000
MMWT07522U10	75/22	75	22	3,0	1000
MMWT09525U10	95/25	95	25	3,1	1000
MMWT11534U10	115/34	115	34	3,2	1000
MMWT14042U10	140/42	140	42	3,2	1000
MMWT16050U10	160/50	160	50	3,2	1000
MMWT18058U10	180/58	180	58	3,3	1000
MMWT20055U10	200/55	200	55	3,7	1000

Tubos termorretráteis de parede espessa

Isolamento e vedação externa para cabos de baixa e média tensão



A tubagem termorretrátil MHWT Heavywall da Morek foi concebida para isolamento robusto, proteção e revestimento de cabos e acessórios de baixa e média tensão. Esta tubagem Heavywall é fabricada em poliolefina reticulada durável, combinando propriedades elétricas e mecânicas para resistir a ambientes exigentes e garantir um desempenho fiável em instalações interiores e exteriores, incluindo aplicações marítimas.

Com a tubagem MHWT da Morek, os clientes obtêm uma solução fiável e de alta qualidade que cumpre as normas da indústria em matéria de segurança e durabilidade. Apoiada pelo nosso compromisso com a qualidade e o apoio ao cliente, a tubagem MHWT garante um isolamento e proteção eficazes em várias aplicações.

Conformidade: CENELEC EN50655

Resistência elétrica e mecânica superior:
Garante um isolamento fiável para aplicações de baixa e média tensão, oferecendo estabilidade e proteção.

Composição do material de parede espessa:
A poliolefina espessa e estabilizada contra raios UV oferece durabilidade excepcional contra radiação e intempéries.

Seguro e não tóxico:
Sem halogéneos, sem silicone e sem chumbo e alumínio, oferecendo uma opção não corrosiva e não tóxica.

Opções de adesivos adaptáveis:
Disponível com ou sem revestimento interno de adesivo termofusível para necessidades de vedação personalizadas.

Conformidade e aprovações:
Em conformidade com RoHS e REACH, adequado para ambientes marítimos.

Alta taxa de contração e design versátil:
Preto com uma elevada taxa de retração, ajustando-se com segurança a vários tamanhos de cabos e formas irregulares.

Vida útil prolongada:
Vida útil ilimitada em condições normais de armazenamento.

Dimensões

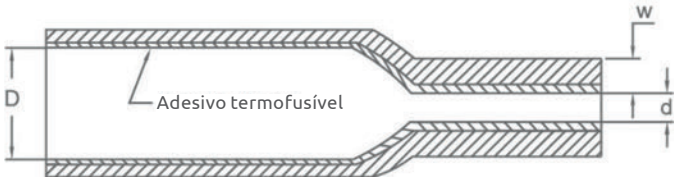

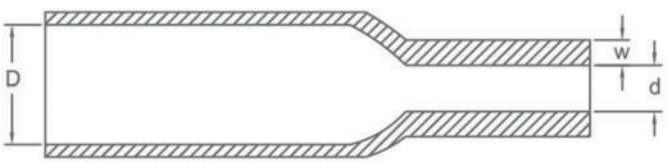

Tubo termoretrátil de parede espessa com adesivo MHWT

Código de encomenda	Tamanho (mm)	Conforme fornecido (mm)	Após recuperação (mm)		Comprimento padrão (mm)
		D (Min.)	d (Max.)	W (Min.)	
MHWT00903A10	9/3	9	3	2	1000
MHWT01605A10	16/5	16	5	2,4	1000
MHWT01905A10	19/5	19	5	2,4	1000
MHWT02206A10	22/6	22	6	2,7	1000
MHWT03308A10	33/8	33	8	3,2	1000
MHWT04012A10	40/12	40	12	4	1000
MHWT05516A10	55/16	55	16	4	1000
MHWT06519A10	65/19	65	19	4	1000
MHWT07522A10	75/22	75	22	4	1000
MHWT09525A10	95/25	95	25	4,2	1000
MHWT10529A10	105/29	105	29	4,2	1000
MHWT11534A10	115/34	115	34	4,2	1000
MHWT13036A10	130/36	130	36	4,2	1000
MHWT14042A10	140/42	140	42	4,2	1000
MHWT16050A10	160/50	160	50	4,2	1000
MHWT18058A10	180/58	180	58	4,2	1000

Tubo termoretrátil de parede espessa sem adesivo MHWT

Código de encomenda	Tamanho (mm)	Conforme fornecido (mm)	Após recuperação (mm)		Comprimento padrão (mm)
		D (Min.)	d (Max.)	W (Min.)	
MHWT00903U10	9/3	9	3	2,0	1000
MHWT01605U10	16/5	16	5	2,4	1000
MHWT01905U10	19/5	19	5	2,4	1000
MHWT02206U10	22/6	22	6	2,7	1000
MHWT03308U10	33/8	33	8	3,2	1000
MHWT04012U10	40/12	40	12	3,7	1000
MHWT05516U10	55/16	55	16	3,7	1000
MHWT06519U10	65/19	65	19	3,7	1000
MHWT07522U10	75/22	75	22	3,7	1000
MHWT09525U10	95/25	95	25	3,7	1000
MHWT10529U10	105/29	105	29	4,0	1000
MHWT11534U10	115/34	115	34	4,0	1000
MHWT13036U10	130/36	130	36	4,0	1000
MHWT14042U10	140/42	140	42	4,0	1000
MHWT16050U10	160/50	160	50	4,0	1000
MHWT18058U10	180/58	180	58	4,1	1000

Derivações de baixa tensão termorretráteis

Terminações termorretráteis de baixa tensão até 1 kV



As terminações termorretráteis de baixa tensão da Morek são projetadas para fornecer isolamento e vedação confiáveis para cabos multicondutores de até 1 kV. Projetados para durabilidade, estas terminações são feitas de poliolefina reticulada e termicamente estabilizada, misturada com borracha sintética para oferecer excelente isolamento elétrico, resistência aos raios UV e à prova de intempéries. As terminações de cor preta estão disponíveis com dois, três, quatro ou cinco dedos, cada uma revestida com um adesivo termofusível à base de poliamida ou borracha de mastique (mediante pedido), garantindo uma vedação ambiental estanque.

Com as terminações termorretráteis de baixa tensão da Morek, os clientes recebem um produto que cumpre elevados padrões de qualidade, durabilidade e flexibilidade. Ideais para uma ampla gama de aplicações de baixa tensão, estas terminações garantem que os cabos permanecem seguros, isolados e vedados contra humidade e fatores ambientais.

Isolamento elétrico fiável:

Concebido para aplicações de baixa tensão (até 1 kV), proporcionando isolamento essencial para suportes de cabos.

Durável e resistente aos raios UV:

Fabricado em poliolefina reticulada e estabilizada contra raios UV, protegendo contra a degradação ambiental.

Opções de vedação personalizáveis:

Revestimento em espiral com adesivo termofusível de poliamida para vedação segura; revestimento de mastique de borracha disponível mediante pedido.

Composição do material:

Mistura de borracha sintética e aditivos retardadores de fogo (opcional), com resistência à oxidação, ozono e outros fatores ambientais.

Design eficiente:

Disponível em preto, com opções de dois a cinco dedos para se adaptar a várias configurações de cabos.

Quando aquecidos acima de 125 °C, as terminações de baixa tensão encolhem até um tamanho predeterminado, criando uma vedação hermética e impermeável sobre o suporte do cabo. O adesivo termofusível ou borracha mastique oferece proteção adicional contra a humidade, tornando estas terminações a solução ideal para ambientes onde os cabos exigem isolamento robusto e duradouro.

Dimensões

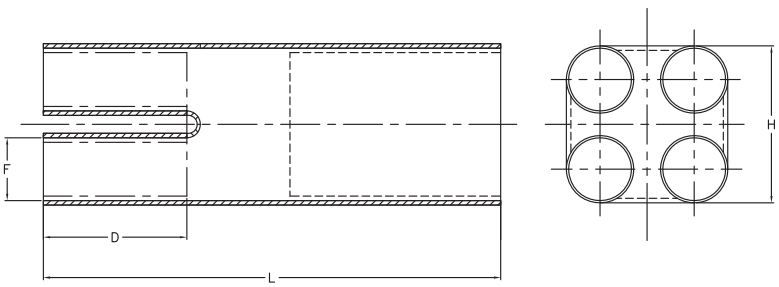

Terminações termorretráteis de baixa tensão MHLB

Código de encomenda	Diâmetro principal da saída (H)		Diâmetro do dedo (F)		Comprimento total	Comprimento do dedo
	R* (mm)	S* (mm)	R* (mm)	S* (mm)	L (mm)	D (mm)
Modelos de terminações de baixa tensão 2-Dedos						
MHLB03310B2	10,0	33,0	3,0	14,0	90,0	20,0
MHLB06022B2	22,0	60,0	6,7	24,0	120,0	35,0
Modelos de terminações de baixa tensão 3-Dedos						
MHLB02808B3	8,5	28,0	2,5	12,0	70,0	23,0
MHLB04514B3	14,0	45,0	4,0	15,0	110,0	20,0
MHLB06022B3	22,0	60,0	8,0	26,0	185,0	45,0
MHLB08033B3	33,0	80,0	16,0	36,0	210,0	50,0
MHLB11033B3	33,0	110,0	16,0	40,0	210,0	50,0
MHLB11047B3	47,0	110,0	20,0	48,0	225,0	75,0
MHLB12547B3	47,0	125,0	20,0	55,0	250,0	75,0
MHLB14054B3	54,0	140,0	27,0	62,0	240,0	65,0
MHLB15554B3	54,0	155,0	27,0	62,0	240,0	65,0
Modelos de terminações de baixa tensão 4-Dedos						
MHLB02808B4	8,5	28,0	1,8	10,0	70,0	23,0
MHLB03814B4	14,0	38,0	3,2	15,0	105,0	25,0
MHLB05014B4	14,0	50,0	3,2	15,0	105,0	25,0
MHLB05525B4	25,0	55,0	6,0	20,0	180,0	45,0
MHLB06525B4	25,0	65,0	6,0	25,0	180,0	45,0
MHLB07222B4	22,0	72,0	8,5	25,0	190,0	45,0
MHLB10033B4	33,0	100,0	14,0	35,0	215,0	50,0
MHLB12547B4	47,0	125,0	20,0	45,0	245,0	72,0
Modelos de terminações de baixa tensão 5-Dedos						
MHLB05015B5	15,0	50,0	3,2	15,0	105,0	30,0
MHLB08033B5	33,0	80,0	9,0	27,0	215,0	60,0
MHLB10233B5	33,0	102,0	9,0	35,0	215,0	60,0

Modelos de terminações de baixa tensão 6-Dedos

	Diâmetro principal da abertura (H)		Diâmetro do dedo F1.		Diâmetro do dedo F2.		Comprimento total	Comprimento do dedo
Código de encomenda	R* (mm)	S* (mm)	R* (mm)	S* (mm)	R* (mm)	S* (mm)	L (mm)	D (mm)
MHLB10033B6	33,0	100,0	6,0	19,0	12,0	38,0	215,0	50,0

* **S:** Conforme fornecido
R: Totalmente recuperado

Tampas termorretráteis

Concebido para proteger e isolar as extremidades não utilizadas dos cabos, salvaguardando-os dos efeitos ambientais.

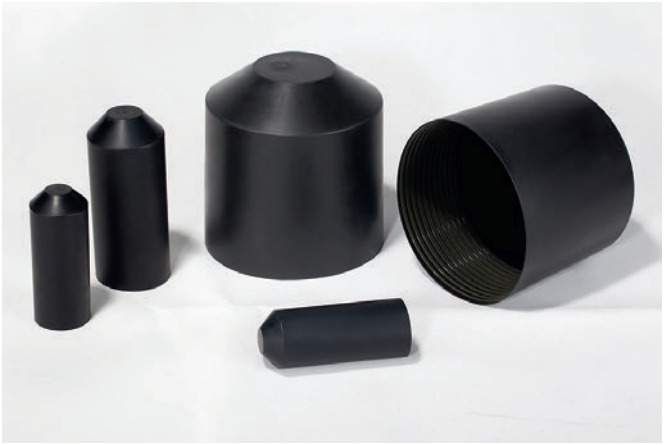

Os capacetes termorretráteis MHLC da Morek são projetados para proteger e isolar as extremidades não utilizadas dos cabos, protegendo-as dos efeitos ambientais. Fabricadas em poliolefina reticulada e termicamente estabilizada, estes capacetes oferecem isolamento fiável e são pré-revestidos com um adesivo termofusível amarelado e translúcido para uma vedação segura e resistente à humidade. Disponíveis em formas de revestimento em película e espiral, podem acomodar vários tipos de cabos, incluindo PVC, XLPE, PILC e revestimentos de borracha, e são adequados para aplicações pressurizadas e não pressurizadas.

Os capacetes termorretráteis MHLC da Morek oferecem isolamento e proteção consistentes e de alta qualidade para uma ampla gama de aplicações. Fabricados para oferecer durabilidade e flexibilidade, eles cumprem os rigorosos padrões da indústria e fornecem vedação e proteção confiáveis, apoiados pelo compromisso da Morek com a qualidade e a satisfação do cliente.

Isolamento e proteção fiáveis:
Garante proteção ambiental e isolamento para as extremidades não utilizadas dos cabos, evitando danos e exposição.

Composição durável:
Resistente aos raios UV e fabricado em poliolefina reticulada, proporcionando proteção contra oxidação, ozono e condições adversas.

Opções de adesivos versáteis:
Revestidas com adesivo termofusível de poliamida em forma de película para cabos pressurizados ou em forma de espiral para cabos não pressurizados.

Aplicações flexíveis:
Adequado para uma ampla gama de cabos elétricos e de telecomunicações, com válvulas de ar antirretorno disponíveis para cabos de telecomunicações pressurizados.

Design eficiente e seguro:
Cor preta com revestimento adesivo pré-aplicado, garantindo uma instalação rápida e fácil.

Ao serem aquecidos acima de 125 °C, os capacetes MHLC encolhem para formar uma vedação hermética sobre a extremidade do cabo, proporcionando uma barreira contra a humidade, os raios UV e outros efeitos ambientais. A camada adesiva garante uma forte aderência, tornando estes capacetes ideais para instalações industriais e ao ar livre.

Dimensões

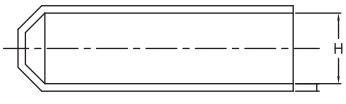

CAPACETES RECUPERADOS

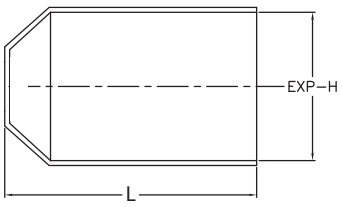

CAPACETES EXPANDIDOS

Capacetes termorretráteis MHLC

	Dimensão do capacete mm		Diâmetro do cabo (H)	
Código de encomenda	EXP-H (mm)	Comprimento (L)	min (mm)	max (mm)
MHLC01003B0	10,0/3,0	35	4	9
MHLC01504B0	15,0/4,5	45	5	13
MHLC02006B0	20,0/6,0	63	7	17
MHLC02508B0	25,0/8,5	70	10	22
MHLC04014B0	40,0/14,5	102	17	35
MHLC04014BX	40,0/14,5	190	17	35
MHLC06324B0	63,0/24,0	118	28	55
MHLC06324BX	63,0/24,0	175	28	55
MHLC07532B0	75,0/32,0	133	37	65
MHLC07532BX	75,0/32,0	175	37	65
MHLC07838B0	78,0/38,0	130	44	70
MHLC10645B0	106,0/45,0	164	52	95
MHLC10057B0	100,0/57,0	155	65	90
MHLC12057B0	120,0/57,0	155	65	110
MHLC14557B0	145,0/57,0	155	65	135

Conjuntos termorretráteis para cabos até 1 kV

Adequado para necessidades de isolamento de baixa tensão e alto desempenho.



Os kits de baixa tensão da Morek oferecem uma solução completa para a terminação e junção de cabos de até 1 kV. Disponíveis em dois tipos principais — kits de terminação MSLS e kits de junção MSCS —, estes conjuntos de termo-retráteis são projetados para facilitar conexões seguras e duráveis para condutores de alumínio e cobre. Cada kit inclui todos os componentes necessários, tais como terminais de parafuso fusível, materiais para lixar e limpar e instruções de instalação, garantindo um processo de instalação simples e fiável.

Os kits MSLS e MSCS foram concebidos para instalações de baixa tensão em diversos ambientes, oferecendo proteção e facilidade de utilização para empreiteiros e instaladores que trabalham em projetos interiores e exteriores.

Certificado de acordo com a norma EN61238-1 classe A

Para aplicações até 1 kV:
Projetado para atender às exigências de terminações e juntas de cabos de baixa tensão.

Compatibilidade versátil:
Ideal para cabos com isolamento em PVC ou XLPE, acomodando configurações de 3, 4 ou 5 núcleos.

Terminais de parafuso fusível:
Incluídos em ambos os kits, compatíveis com condutores de alumínio e cobre para ligações fiáveis.

Materiais de instalação completos:
Inclui materiais para lixar e limpar, garantindo superfícies de contacto ideais e isolamento fiável.

Utilização em interiores e exteriores:
Concebido para resistir a diversas condições ambientais, proporcionando flexibilidade para diversas instalações.

Tecnologia de termorretração:
Tubos e acessórios termorretráteis de alta qualidade garantem uma vedação segura e simplificam o processo de instalação.

Kits de terminação MSLS

Código de encomenda	Tamanho do condutor	Terminais	Quantidade de núcleos
MSLS0351A10	Al / Cu 6 - 35 mm²	4 x MSLL0351A10	4
MSLS0701A12	Al / Cu 25 - 70 mm²	4 x MSLL0951A12	4
MSLS1202A12	Al / Cu 70 - 120 mm²	4 x MSLL1502A12	4
MSLS2402A12	Al / Cu 120 - 240 mm²	4 x MSLL2402A12	4

Os kits de terminação MSLS são especificamente concebidos para a terminação de cabos de baixa tensão com isolamento plástico e revestimento exterior de plástico. Adequados para utilização interior e exterior, estes kits estão disponíveis para cabos de 3, 4 e 5 núcleos e incluem tubos termo-retráteis de alta qualidade que garantem uma vedação segura e fiável.



- **Terminais de parafuso fusível incluídos:**
  Compatíveis com condutores de alumínio e cobre.
- **Materiais completos:**
  Inclui materiais para lixar e limpar, garantindo um contacto e vedação ideais.
- **Fácil instalação:**
  Terminações termorretráteis de alta qualidade simplificam o processo, reduzindo o tempo e o esforço de instalação.

Entre em contacto com o seu representante de atendimento ao cliente para obter informações sobre kits para cabos de 3 e 5 núcleos.

Kits de junção MSCS

Código de encomenda	Tamanho do condutor	Conectores	Quantidade de núcleos
MSCS0162A00	Al / Cu 2,5 - 16 mm²	4 x MSCL0162B00	4
MSCS0352A00	Al / Cu 10 - 35 mm²	4 x MSCL0252A00	4
MSCS0502A00	Al / Cu 16 - 50 mm²	4 x MSCL0502A00	4
MSCS0952A00	Al / Cu 25 - 95 mm²	4 x MSCL0952A00	4
MSCS1202A00	Al / Cu 70 - 150 mm²	4 x MSCL1502A00	4
MSCS2404A00	Al / Cu 95 - 240 mm²	4 x MSCL2404A00	4
MSCS3004A00	Al / Cu 150 - 300 mm²	4 x MSCL3004A00	4

Os kits de junção MSCS permitem a junção segura de cabos de baixa tensão com isolamento plástico e revestimento externo, proporcionando a mesma vedação de confiança do que os kits de terminação. Estes kits também incluem terminais de cabo com parafuso fusível, materiais para lixar e limpar e instruções de instalação.



- **Terminais de cabo com parafuso incluídos:**
  Compatíveis com condutores de alumínio e cobre.
- **Tubos termorretráteis para núcleo e revestimento externo:**
  Proporcionam um isolamento duradouro para toda a união, garantindo fiabilidade a longo prazo.
- **Montagem fácil de usar:**
  Concebida para fácil manuseamento e instalação segura, garantindo ligações seguras.

Entre em contacto com o seu representante de atendimento ao cliente para obter informações sobre kits para cabos de 3 e 5 núcleos.

Uniões de gel

A forma mais rápida de fazer uma ligação subterrânea!



A série Gel Joints **Break da Morek** é um sistema de junção isolado com gel, projetado para **conexões de cabos subterrâneos de baixa tensão de até 1 kV**. O sistema permite uma instalação rápida, ao mesmo tempo que fornece isolamento elétrico seguro tanto para **conexões principais como derivadas, suportando configurações unipolares e multipolares.**

Cada junta é pré-preenchida **com gel isolante reticulado**, eliminando a necessidade de moldagem de resina ou compostos de vedação adicionais. Este design garante um desempenho de isolamento consistente, estabilidade mecânica fiável e vedação estanque a longo prazo numa ampla gama de condições de instalação.

A série Gel Joints Break **combina eficiência de instalação com desempenho operacional robusto**, permitindo ligações subterrâneas duráveis e de fácil manutenção. Concebido para cumprir as normas de segurança e desempenho aplicáveis, o sistema oferece uma **solução de longo prazo para aplicações subterrâneas e submersas exigentes.**

Conformidade: EN 50393 (0,6/1 kV), EN 60529, Diretiva RoHS 2011/65/CE e EN 60695-2-11.
Nível de proteção: IP68, adequado para condições submersas
Temperatura de funcionamento: -20 °C a +90 °C

Desempenho da junta subterrânea
Concebida para a junção de cabos subterrâneos de baixa tensão, proporcionando ligações mecanicamente estáveis com vedação estanque permanente para instalações de soterramento direto.

Resistência à luz UV e ao calor
Classificado para operação contínua em temperaturas ambientes de –20 °C a +90 °C. Resistente à radiação UV, entrada de humidade, produtos químicos e contaminantes subterrâneos comuns.

Compatibilidade com o ambiente de instalação
Adequado para uso interno e externo, incluindo condições subterrâneas e submersas. Compatível com condutores sólidos, trançados, em forma de setor e redondos com vários materiais de isolamento.

Sistema de isolamento
Incorpora separadores de fase internos ou terminais isolados modulares, permitindo configurações de até cinco fases (secção transversal máxima do condutor de 35 mm²) com alta rigidez dielétrica e espaçamento de fase controlado.

Tecnologia de isolamento em gel
Preenchido com gel isolante reticulado que garante isolamento elétrico estável, impede o movimento do condutor e elimina a necessidade de moldagem de resina ou composto, mantendo o desempenho de vedação a longo prazo.

Design reutilizável
A junta pode ser reaberta e remontada para inspeção, modificação ou manutenção sem degradação do isolamento ou do desempenho de vedação.

Conteúdo do kit*
- Invólucro
- Amarras
- Separador





	Break 25	Break 30	Break 50	Break 50Y	Break 100
Código de encomenda	MBG0025A24	MBG0030A24	MBG0050A24	MBG0050Y24	MBG0100A24
Dimensões A / B / C (mm)	70 / 42 / 24	100 / 59 / 34	165 / 62 / 36	180 / 105 / 36	220 / 100 / 50
Embalagem (unidades)	4	5	3	1	1

Dimensões

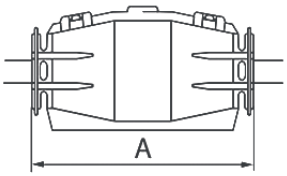

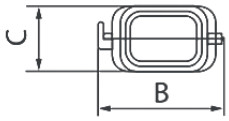

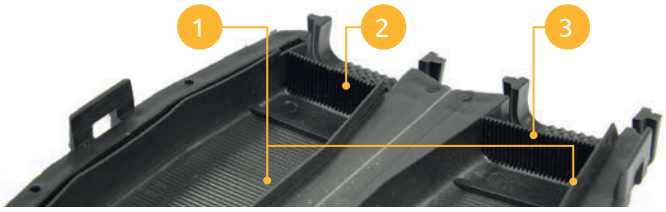

Componentes e características

• Duas conchas articuladas em polipropileno com sistema patenteado à prova de água, compostas por uma nervura longitudinal (1) que funciona como antepara contendo o gel. Em ambas as extremidades, existem paredes pré-fraturadas (2) que permitem o transbordamento do gel, assegurando uma boa estanquidade.

• O deslizamento do fio é evitado na direção longitudinal graças às nervuras (3) nas extremidades das conchas e na direção transversal graças à fixação do fio com abraçadeiras incluídas na embalagem.

• Separador patenteado composto por duas placas entalhadas que permitem uma junção recíproca e duas saliências que bloqueiam as placas.

• Existem dois orifícios nas extremidades de cada modelo para inserir e fixar as abraçadeiras. A abertura da junta só pode ser feita com uma ferramenta conforme a norma CEI 64-8.

Código de encomenda	Tipo	Tipo de ligação	Principal (mm²)		Derivado (mm²)		Principal (mm²)		Derivado (mm²)		Principal (mm²)		Derivado (mm²)		Principal (mm²)		Derivado (mm²)	
			Mín.	Máx.	Mín.	Máx.	Mín.	Máx.	Mín.	Máx.	Mín.	Máx.	Mín.	Máx.	Mín.	Máx.	Mín.	Máx.
MBG0025A24	Break 25	Fiação principal	1,5	25	-	-	-	-	-	-	-	-	-	-	-	-	-	-
		Fiação de ramificação	1,5	25	1,5	10	-	-	-	-	-	-	-	-	-	-	-	-
MBG0030A24	Break 30	Fiação principal	1,5	50	-	-	1,5	10	-	-	1,5	4	-	-	1,5	2,5	-	-
		Fiação de ramificação	1,5	50	1,5	35	-	-	-	-	-	-	-	-	-	-	-	-
MBG0050A24	Break 50	Fiação principal	10	120	-	-	6	16	-	-	1,5	10	-	-	1,5	10	-	-
		Fiação de ramificação	10	70	1,5	35	1,5	10	1,5	6	1,5	10	1,5	4	1,5	6	1,5	4
MBG0100A24	Break 100	Fiação principal	35	185	-	-	16	50	-	-	4	25	-	-	6	25	-	-
		Fiação de ramificação	25	150	10	120	10	35	6	25	4	16	2,5	4	6	16	2,5	10
MBG0050Y24	Break 50Y	Fiação principal	-	-	-	-	-	-	-	-	-	-	-	-	-	-	-	-
		Fiação de ramificação	6	70	2,5	50	1,5	25	1,5	16	2,5	16	1,5	10	2,5	16	1,5	10

Blocos terminais modulares

Concebidos para uma cablagem rápida e fácil com isolamento duplo fiável.



Os blocos terminais modulares da Morek são projetados para conexões flexíveis e que economizam espaço, ideais para uso em instalações compactas, incluindo aplicações de juntas de resina e gel. Disponíveis em três modelos unipolares — MC 06, MC 16 e MC 35 — esses blocos suportam tamanhos de condutores de até 6 mm², 16 mm²e 35 mm², respectivamente. Com a capacidade de conectar de dois a cinco pólos, estes blocos podem ser configurados em várias combinações, com arranjos de três e cinco pólos formando uma estrutura piramidal única para otimizar a utilização do espaço.

Os blocos terminais modulares da Morek oferecem uma solução confiável e flexível para conexões modulares, equilibrando design compacto com durabilidade. Com instalação rápida e fácil e conformidade com rigorosas normas de segurança, estes blocos são a escolha ideal para conexões elétricas adaptáveis e com eficiência de espaço em várias aplicações.

Conformidade com EN 60695-2-11, EN 60998-1:2004, EN 60998-2-1:2004, RoHS 2011/65/CE

Configurações modulares:

Monte de dois a cinco pólos, com opções para secções do mesmo tamanho ou tamanhos mistos para acomodar vários requisitos.

Design piramidal que economiza espaço:

As combinações de três e cinco pólos criam uma estrutura piramidal compacta, ideal para espaços confinados.

Alta durabilidade e isolamento:

Fabricado em policarbonato autoextinguível com componentes condutores em latão, proporcionando ligações duradouras e seguras.

Recarregável e reutilizável:

Concebido para facilitar a reentrada e a manutenção, particularmente benéfico em ligações reutilizáveis.

Facilidade de instalação:

Configuração de fiação simples e rápida, suportando instalação eficiente e isolamento duplo confiável.

Projetados para uma ligação rápida e fácil com isolamento duplo fiável, os blocos terminais modulares da Morek oferecem alta proteção e flexibilidade para diversas aplicações.

Temperatura de funcionamento: -20 °C a +90 °C
Tensão de isolamento nominal: 500 V
Cargas nominais de corrente: 24 A (MC 06), 41 A (MC 16), 76 A (MC 35)
Binário de aperto: 0,6 Nm (MC 06), 1,8 Nm (MC 16), 10 Nm (MC 35)
Composição do material: Policarbonato autoextinguível, latão e aço zincado





			MC 06	MC 16	MC 35
Código de encomenda			MAH0006A24	MAH0016A24	MAH0035A24
Dados técnicos					
Ligação em linha	Secção máxima do fio (mm²)		6	16	35
Ligação em derivação	Fio de alimentação	Secção mínima (mm²)	1,5	2,5	6
		Secção máxima (mm²)	6	10	25
	Fio derivado	Secção mínima (mm²)	1,5	2,5	6
		Secção máxima (mm²)	1,5	4	10
Tamanho (mm)	A		13,2	13,6	19,2
	B		3,6	5,8	9,3
	C		13,8	14,2	19,8
	D		28	31	40
Parafuso, chave hexagonal			N.º 1,5	N.º 2	N.º 4
Peso (g)			7	10	34
Embalagem (unidades)			10	10	5

Número máximo de terminais recomendados para utilização no interior de juntas de gel Break.

	MC 06	MC 16	MC 35
Break 25	1	1	-
Break 30	3	3	2
Break 50	5	5	2
Break 50Y	5	5	3
Break 100	5	5	5

Dimensões

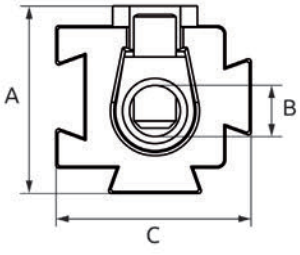

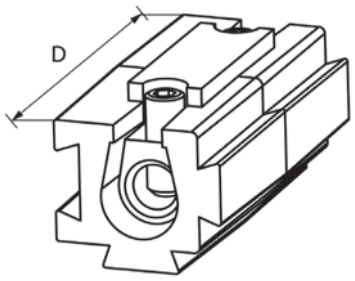

InsuGel One

Concebido para o enchimento e vedação seguros de caixas de junção, proporcionando elevado isolamento e transparência em configurações de instalação versáteis.

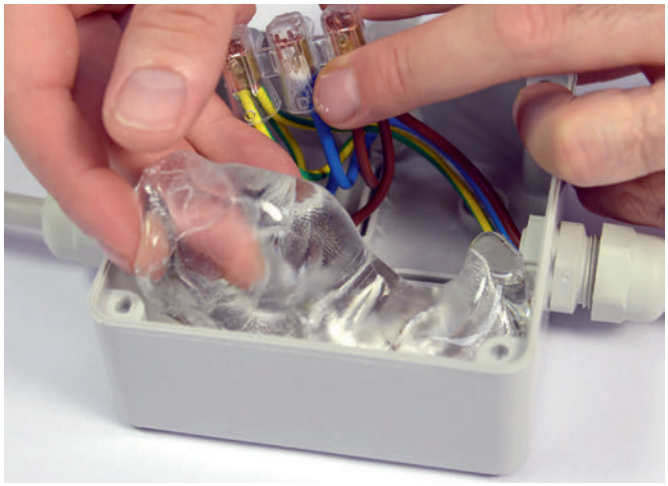

O InsuGel One da Morek oferece uma solução de isolamento e proteção flexível e pronta a usar, perfeita para instalações desafiantes. Disponível em opções de 300 ml e 1 kg, o InsuGel One adapta-se a várias aplicações — desde espaços confinados até ao enchimento de caixas de junção — oferecendo vedação de alto desempenho em instalações horizontais e verticais. Este gel ecológico e não tóxico é reutilizável, tornando-o ideal para instalações que requerem ajustes futuros.

As propriedades de autonivelamento do gel garantem uma cobertura e adesão completas, enquanto a sua transparência permite uma fácil inspeção das ligações. Com alta rigidez dielétrica, resistência à temperatura e proteção à prova de água IPX8 em recipientes adequados, o InsuGel One garante um desempenho durável e fiável para aplicações de baixa tensão, tornando-o uma escolha prática para um isolamento eficiente e duradouro.

Pronto a usar:
Aplicação imediata sem mistura ou secagem, ideal para instalações rápidas e flexíveis.

Ecológico e não tóxico:
Seguro de manusear, sem data de validade e sem efeitos nocivos para o ambiente.

Recarregável e reutilizável:
Mantém a flexibilidade, permitindo fácil reentrada para ajustes, mesmo após uso prolongado.

Autonivelante e de alta aderência:
Proporciona um isolamento fiável e duradouro que se adapta às superfícies de ligação.

Transparente para inspeção:
Permite verificações visuais imediatas, garantindo a integridade da conexão.

Aplicação flexível:
Adequado para espaços confinados (300 ml) e enchimento de caixas de junção (1 kg), utilizável em posições horizontais e verticais.

Alto isolamento e proteção:
Oferece forte rigidez dielétrica e proteção IPX8 para aplicações à prova de água.









InsuGel One, 300 ml

Código de encomenda	Descrição	PHS (unidades)
MBG0002G24	Gel isolante monocomponente em cartuchos de 300 g	1 / 24

O cartucho InsuGel One de 300 ml oferece uma solução prática e pronta a usar para isolamento e proteção em aplicações com espaço limitado ou de difícil acesso. Concebido para injeção e autonivelamento, este gel transparente é ideal para ligações flexíveis e reentráveis e permite uma dosagem precisa, reduzindo o desperdício.



Especificações

- Temperatura de funcionamento de -60 °C a 200 °C
- Rigidez dielétrica > 23 kv/mm
- Condutividade térmica < 0,2 w/mk
- Constante dielétrica < 5
- Resistividade volumétrica > $2x10^{15}$ Ω x cm
- Temperatura de autoignição: > 400 °C

InsuGel One, 1 kg

Código de encomenda	Descrição	PHS (unidades)
MBG0001G24	Gel monocomponente em pasta, reutilizável, embalagem de 1 kg	1 / 12

A solução InsuGel One de 1 kg é perfeita para preencher caixas de junção. Com alta resistência de isolamento e sem necessidade de mistura, garante proteção ideal quando todos os orifícios da caixa estão vedados.



Especificações

- Encolhimento linear 23 °C / 0%
- Grau de penetração 23 °C / 200 mm
- Dureza (Shore A) 23 °C gel
- Autoextinguível (em conformidade com a norma CEI EN 60695-2)
- Grau de proteção IPX8(em conformidade com a norma CEI EN 60695) com recipiente à prova de água
- Alta resistência de isolamento até 3500 V: em conformidade com a norma EN 60439-1

MOREK

Creating a better future for You



Morek Q-Line – sem ferramentas conexões fotovoltaicas inovadoras



40 A Alto desempenho

Corrente nominal de entrada nos níveis mais elevados da sua categoria.

1500 V Topo de gama

Tensão nominal ao nível mais elevado da categoria: 1500 V.

Grau de proteção IP 65/68

Grau de proteção máximo da categoria
tanto para imersões contínuas quanto para jatos de água.

Os novos conectores Morek «Q-LINE» apresentam a inovadora tecnologia patenteada «TwinLock», em que a construção especial da mola de fixação, graças à combinação de duas lâminas, permite:

- **Fixar firmemente o condutor do cabo solar**
- **Garantir uma transmissão de corrente excecional graças à grande superfície de contacto**

Tudo isto é certificado pela prestigiada marca TÜV SUD, para garantir o máximo desempenho dos conectores MOREK.

Desta forma, a ligação é rápida, segura e evita os erros frequentes de crimpagem que surgem de movimentos repetitivos em ambientes desconfortáveis, como telhados. Poupa 50% de tempo em comparação com uma ligação de crimpagem padrão.

1500V 40A IP68 UV TÜV SÜD

morek.eu

Os novos conectores Morek «Q-LINE» apresentam a inovadora tecnologia patenteada «TwinLock», em que a construção especial da mola de fixação, graças à combinação de duas lâminas, permite:

• Fixar firmemente o condutor do cabo solar
• Transmissão de corrente excecional graças à grande superfície de contacto.

Tudo isto é certificado pela prestigiada marca TÜV SUD, para garantir o máximo desempenho dos conectores MOREK.
Desta forma, a conexão é rápida, segura e evita os erros frequentes de crimpagem que surgem de movimentos repetitivos em ambientes desconfortáveis, como telhados.
Economia de 50% de tempo em comparação com uma conexão de crimpagem padrão.





Tipo	Macho	Fêmea
Para condutor de 4–6 mm² ●	MAP1006Q40	MAP2006Q40
Dados técnicos		
Secção transversal do condutor (mm²)	4–6 mm²	
Corrente nominal de entrada (A)	40 A	
Tensão nominal CC (V)	1500	
Tensão nominal de impulso (kV)	8	
Tensão nominal de isolamento (kV)	10	
Grau de poluição	3	
Intervalo de temperatura (°C)	- 40 / +85	
Material da parte eletrocondutora	cobre estanhado	
Material da parte isolante	PPE + PS	
Inflamabilidade	Norma UL 94 V-0, sem halogéneos	
Largura / Altura / Comprimento (mm)	20,8 / 20,8 / 64,2	20,8 / 20,8 / 61,8
Peso (g)	12,2	11,4
Embalagem (unidades)	50 / 500	
Testado de acordo com as normas	EN 62852:2015 + A1:2020	

Sequência de ligação



1.
Tira 20-22 mm utilizando a extremidade do conetor fêmea como referência.



2.
Introduzir o cabo no conetor até ao fim.



3.
Apertar a porca até ao limite com a ajuda da chave de aperto.

Os conectores regulares para aplicações fotovoltaicas são projetados para uso prolongado ao ar livre e são compatíveis com conexões MC-4.

Vantagens
- Para condutores de 4–10 mm²
- Tensão nominal 1500 VCC
- Corrente nominal de entrada 40 A / 62 A
- MC-4 padrão
- Classe de proteção IP 68
- Desconexão fácil sem ferramentas
- Versões para blindagem e painéis






Versão volante | **Versão para painel**

Tipo	Macho	Fêmea	Macho	Fêmea
Para condutor de 4–6 mm² ●	MAP1006B40	MAP2006B40	MAP1106B40	MAP2106B40
Para condutor de 10 mm² ●	MAP1010B40	MAP2010B40	MAP1110B40	MAP2110B40
Dados técnicos				
Secção transversal do condutor Cu (mm²)	4–6 mm² / 10 mm²	4–6 mm² / 10 mm²	4–6 mm² / 10 mm²	4–6 mm² / 10 mm²
Corrente nominal de entrada (A)	40 A (4–6 mm²) / 62 A (10 mm²)	40 A (4–6 mm²) / 62 A (10 mm²)	40 A (4–6 mm²) / 62 A (10 mm²)	40 A (4–6 mm²) / 62 A (10 mm²)
Tensão nominal CC (V)	1500	1500	1500	1500
Tensão nominal de impulso (kV)	8	8	8	8
Tensão nominal de isolamento (kV)	10	10	10	10
Grau de poluição	3	3	3	3
Intervalo de temperatura (°C)	- 40 / +85	- 40 / +85	- 40 / +85	- 40 / +85
Material da parte eletrocondutora	cobre estanhado	cobre estanhado	cobre estanhado	cobre estanhado
Material da parte isolante	PPE + PS	PPE + PS	PPE + PS	PPE + PS
Inflamabilidade	Norma UL 94 V-0, sem halogéneos	Norma UL 94 V-0, sem halogéneos	Norma UL 94 V-0, sem halogéneos	Norma UL 94 V-0, sem halogéneos
Largura / Altura / Comprimento (mm)	20 / 20 / 62	20 / 20 / 59	20 / 20 / 52	20 / 20 / 62
Peso (g)	10,5	9,8	7,5	6,7
Embalagem (unidades)	50 / 300	50 / 300	50 / 300	50 / 300
Testado de acordo com as normas	EN 62852:2015 + A1:2020	EN 62852:2015 + A1:2020	EN 62852:2015 + A1:2020	EN 62852:2015 + A1:2020

Acessórios Fotovoltaicos






Chaves de montagem

Alicate de cravação para conectores fotovoltaicos
4–6 mm²

2,5–10 mm²

Clip de aresta para armação com espessura de 1-3 mm
4,8x180 mm

Código de encomenda	MAP0000R40	MAP0001A40	MAP0003A40	MAP0002A40
Design de cor	Vermelho	Vermelho/azul	Verde	Preto
Embalagem (unidades)	1 par	1	1	30

Instruções de montagem do conector

Consulte as especificações de montagem para as dimensões do cabo, conforme mostrado na tabela a seguir, antes de montar o cabo, e não aplique um binário de aperto excessivo para garantir a segurança e o desempenho da conexão.

- O cabo deve ser descascado 8 mm.
- Insira o contacto cravado sem remover o anel de vedação.
- Aplica-se aos produtos:

MAP1006B40 MAP1010B40
MAP2006B40 MAP2010B40
MAP1106B40 MAP1110B40
MAP2106B40 MAP2110B40

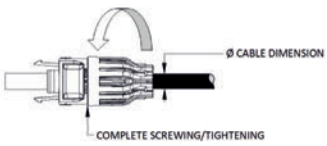

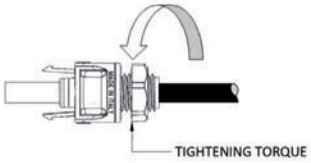

Especificação de montagem

Secção transversal do condutor (diâmetro do cabo)	Binário de aperto (versão de painel)
4 mm² (máx. 6,5 mm)	1,2–1,5 Nm
6 mm² (máx. 7,0 mm)	1,2–1,5 Nm
10 mm² (máx. 8,0 mm)	1,2–1,5 Nm

Primeiro numeral

Proteção contra a entrada de objetos sólidos estranhos

IP	Requisitos	Exemplo	Significa proteção de pessoas contra o acesso a peças perigosas com:
0	Sem proteção		Sem proteção fornecida
1	Não é permitida a penetração total de uma esfera com 50,0 mm de diâmetro, devendo haver uma distância adequada em relação às partes perigosas. Não é permitido o contacto com partes perigosas		Costas da mão
2	Não é permitida a penetração total de uma esfera com 12,5 mm de diâmetro. O dedo articulado de teste deve ter uma distância adequada das partes perigosas	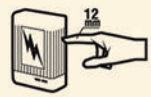	Dedo
3	A sonda de acesso com 2,5 mm de diâmetro não deve penetrar	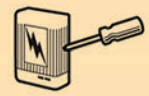	Ferramenta
4	A sonda de acesso com 1,0 mm de diâmetro não deve penetrar	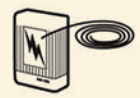	Fio
5	É permitida a entrada limitada de poeira (sem depósitos prejudiciais, consulte a norma)		Fio
6	Totalmente protegido contra a entrada de poeira		Fio

Segundo numeral

Proteção contra a entrada prejudicial de água

IP	Requisitos	Exemplo	Significa para proteção contra entrada de água:
0	Sem proteção		Sem proteção fornecida
1	Protegido contra gotas de água que caem verticalmente		Gotejamento vertical
2	Protegido contra gotas de água que caem verticalmente com o invólucro inclinado 15° em relação à vertical.	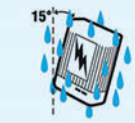	Invólucro inclinado 15º da vertical
3	Protegido contra salpicos até 60° da vertical		Pulverização limitada
4	Protegido contra salpicos de água de todas as direções		Salpicos de todas as direções
5	Proteção contra jatos de água de baixa pressão de todas as direções		Jatos de mangueira de todas as direções
6	Protegido contra jatos de água fortes		Jatos de mangueira fortes de todas as direções
7	Protegido contra os efeitos da imersão entre 15,0 cm e 1,0 m		Imersão temporária
8	Protegido contra períodos mais longos de imersão sob pressão		Imersão

Exemplo de classificação:



MOREK

Creating a better future for You



ev.morek.eu

Soluções completas de carregamento de veículos elétricos com a melhor relação qualidade-preço-assistência

Tenha acesso a ferramentas e informações exclusivas de VEs

Tenha acesso aos melhores produtos da sua categoria, com a melhor relação preço-qualidade-assistência do mercado, e aproveite todas as oportunidades no mercado dos veículos elétricos.



Para uso residencial e pequeno comércio



Ideal para frotas empresariais e locais de trabalho



Para edifícios comerciais e espaços públicos



Soluções para instalações de grande escala até 960 kW



Todas as ferramentas necessárias para criar um ponto de carregamento completo.

- **Melhor relação preço-qualidade-assistência:**
  Soluções acessíveis e fiáveis para todos os projetos.
- **Gama abrangente:**
  Produtos concebidos para diversas escalas, desde o setor residencial ao comercial.
- **Competência técnica:**
  O nosso apoio garante instalações e operações sem complicações.
- **Rede de Parceiros:**
  Aceda facilmente aos produtos através da nossa rede de distribuidores de confiança.

MOREK
CHARGE FORWARD

morek.eu

Morek Portugal
+351 932 450 187
sales@morek.pt

Morek France
+33 7 81 38 34 46
morek@morek.fr

Morek Poland
+48 501 642 007
morekpl@morek.eu

Morek Czech Republic
+420 727 939 795
morek@morek.cz

Morek Finland
+358 40 770 8030
myynti@morek.fi

Morek Estonia
+372 6 041 423
morek@morek.ee

Morek Latvia
+371 26 186 699
moreklv@morek.eu

Morek Lithuania
+370 67 382 192
info@morek.lt

Morek Slovakia
+421 918 159 385
morek@morek.sk

Morek Export
+420 727 835 176
export@morek.eu

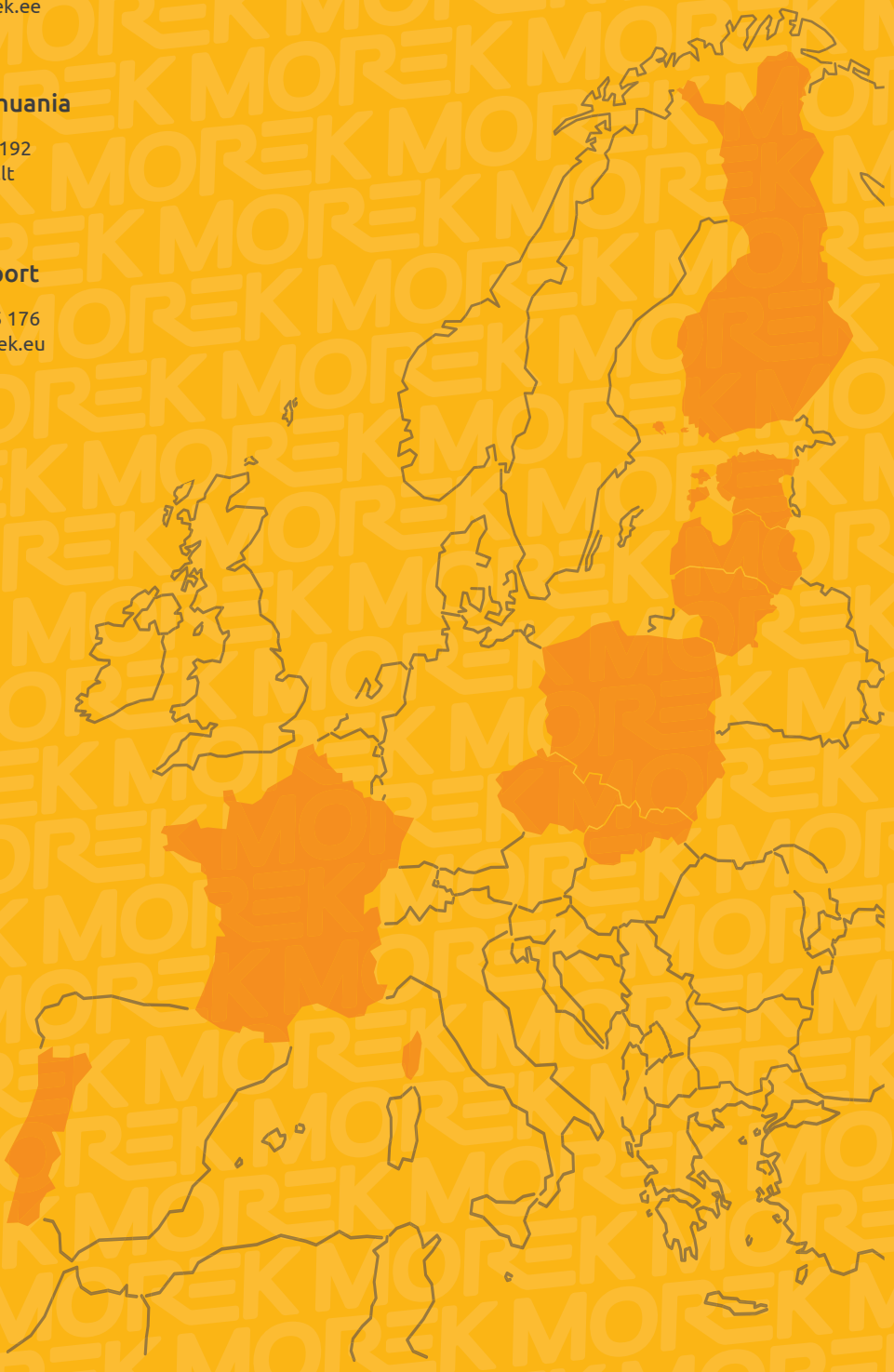

MOREK