MOREK
Creating a better future for You



Katalog elektrotechnického materiálu

morek.cz 2026

Umožňujeme elektrická připojení prostřednictvím vysoce kvalitních produktů a skutečných partnerství.

MOREK

Creating a better future for You

Umožňujeme elektrická připojení prostřednictvím vysoce kvalitních produktů a skutečných partnerství.

- Morek Finsko
- Morek Estonsko
- Morek Lotyšsko
- Morek Litva
- Morek Polsko
- Morek Česká republika
- Morek Slovensko
- Morek Francie
- Morek Portugalsko



Naše poslání, umožnit elektrická připojení prostřednictvím vysoce kvalitních produktů a skutečných partnerství, podtrhuje naše odhodlání poskytovat nejlepší poměr ceny, kvality a zákaznické podpory v oboru. Jsme odhodláni k udržitelnému růstu, rovnováze mezi lidmi, přírodou a zdroji a upřednostňujeme spokojenost jednotlivců, týmů a komunit.



Pro-zákaznický přístup

Ve společnosti Morek se zaměřujeme na posílení postavení našich zákazníků tím, že odstraňujeme překážky a poskytujeme efektivní řešení, která jim pomáhají uspět. Naším posláním je umožnit spojení prostřednictvím vysoce kvalitních produktů a skutečných partnerství a řešit jedinečné potřeby každého zákazníka.



Komplexní portfolio produktů.

Společnost Morek nabízí portfolio přizpůsobené potřebám velkoobchodů, výrobců panelů a montážních firem. Naše kompletní řešení zjednodušuje procesy, šetří čas a zajišťuje našim B2B partnerům podporu pro jejich růst.



Inovativní řešení

Dodáváme inovativní řešení, která zjednodušují složité problémy. Naše produkty optimalizují prostor, zlepšují funkčnost a snižují náklady, zajišťují udržitelný růst a zároveň nabízejí nejlepší poměr ceny, kvality a služeb v oboru.



Technická databáze a závazek kvality

Poskytujeme kompletní technickou databázi a zajišťujeme vysokou kvalitu každého řešení. Náš závazek k dokonalosti a udržitelnosti podporuje dlouhodobá partnerství a nabízí špičková řešení, která splňují technické i administrativní potřeby.

Top produkty



Univerzální svorky OTL

Strana 8



Univerzální svorky OTL/OTL-PEN

Strana 16



Univerzální svorky OTL 5-pólové

Strana 18



Rozbočovací svorkovnice HLAK

Strana 22



Distribuční bloky OJL

Strana 23



Distribuční bloky Moblock

Strana 27

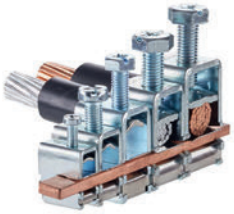

Sběrnicové svorky

Strana 34



Redukční svorky SR

Strana 37



Připojovací svorky OL

Strana 40



Připojovací svorky OTH

Strana 43



Svorkovnice BB

Strana 47



Distribuční svorky SLT

Strana 52



NOVINKA

Propojovací lišty Quickbar MCB

Strana 58

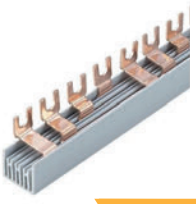

NOVINKA

Propojovací lišty MCB 1m

Strana 65



Podpěrné Izolátory

Strana 72



Nosné lišty DIN

Strana 79



Izolované měděné Pružné sběrnice Moflex
Strana 89



Těsnicí profily a chrániče hran Chrániče hran
Strana 96



Plastové kabelové vývodky
Strana 100



Kovové kabelové vývodky
Strana 111



NOVINKA

Kabelové průchodky

Strana 121



NOVINKA

Jednoduché průchodky T-CG

Strana 126



Průchodové desky

Strana 128



NOVINKA

Kabelové vstupní desky MH-B S
Strana 145



Dělené průchodové desky
Strana 146



Kabelová oka s trhacími šrouby
Strana 150



Kabelové spojky s trhacími šrouby
Strana 153



Teplem smrštitelné bužírky
Strana 163



Tepelně smrštitelné koncovky rozdělovací
Strana 170



Spojovací a ukončovací sady pro kabely do 1kV
Strana 174



Gelová pouzdra Break

Stránka 176



Solární QUICK konektory (push-in)
Strana 182

Univerzální svorky OTL	**8**
Univerzální svorky OTL 1-pólové (2 vstupy)	10
Univerzální svorky OTL 1-pólové (4 vstupy)	12
Univerzální svorky OTL 1-pólové (6 vstupů)	14
3-pólové (6 otvorů) univerzální svorky OTL	15
Univerzální svorky OTL-PEN	16
5-pólové (10 otvorů) univerzální svorky OTL	18
Univerzální svorky OTL pro pružné sběrnice	19
Ochranné plastové kryty svorek OTL, kontaktní pasta SR-1	20
Rozbočovací svorkovnice HLAK	22
Distribuční bloky	**23**
Distribuční bloky OJL 80 A, 135 A, 200 A, 280 A	24
Distribuční bloky OJL 400 A	25
Připojovací adaptéry OJL	26
Distribuční bloky Moblock	27
Připojovací svorky OT-PEN	30
Připojovací svorky OL-PEN	31
Připojovací svorky PEN	32
Připojovací svorky OLI s izolací	33
NPE a sběrnicové svorky	**33**
Sběrnicové svorky	34
Sběrnicové svorky MAE-E	35
Bimetalové sběrnicové svorky MAE-H	36
Redukční svorky SR	37
Připojovací svorky OL	40
Připojovací svorky OT	42
Připojovací svorky OTH	43
Svorkovnice BB	47
Svorkovnice MPIN a připojovací adaptéry	49
Svorkovnice NPE (IP00), svorkovnice MSET	50
Svorkovnice NPE (IP20)	51
Distribuční svorky SLT	52
Svorkovnice pro stožáry veřejného osvětlení SVE	55
Svorkovnice pro stožáry veřejného osvětlení SR	57
Propojovací lišty MCB	**58**
Propojovací lišty Quickbar MCB	59
Propojovací lišty MCB 1m	65
Příslušenství pro propojovací lišty	71
Příslušenství pro rozvaděče	**72**
Podpěrné Izolátory	72
Podpěrné izolátory soudkové (PES)	74
Podpěrné izolátory sloupkové (PA)	75
Zkratové kulové body	77
Zemnicí svorky a pásky	78
Nosné lišty DIN (sendzimir)	79
Nosné lišty DIN (zinkované)	80
Držáky lišt DIN, montážní klipy	81
Držáky na dokumenty	82
Kovové distanční podložky	83
Distanční vložky	84
Zámky a klíče; klíč, křídlová matice, krytka proti prachu, úchytka na prst	85
Posuvná západka, zapuštěné madlo	86
Dveřní madla, trubková dveřní madla	87
Rohový závěs 180°, aretační rameno	88
Pružné sběrnice Moflex	**89**
Svorky pro pružné sběrnice	95
Těsnicí profily a chrániče hran	**96**
Chrániče hran	97
Těsnicí profily	98

Kabelové vývodky	**100**
Plastové kabelové vývodky	101
Plastové kabelové vývodky	102
Plastové kabelové vývodky (dlouhý závit)	103
Plastové kabelové vývodky s O-kroužkem a kontramaticí	105
Plastové kabelové vývodky spirálové	106
Plastové záslepky	107
Plastové kontramatice	108
Plastové zátky, těsnící O-kroužky pro kabelové vývodky	110
Kovové kabelové vývodky	111
Kovové kabelové vývodky (poniklovaná mosaz)	112
Kovové kabelové vývodky (nerez)	113
Kovové kabelové vývodky (poniklovaná mosaz), mini	114
Kovové kabelové vývodky (poniklovaná mosaz), EMC	115
Kovové kabelové vývodky (poniklovaná mosaz), speciální velikosti	116
Kovové záslepky	117
Kovové kontramatice (poniklovaná mosaz)	118
Kovové kontramatice (nerez)	119
Kovové kontramatice (poniklovaná mosaz), EMC	120
Kabelové průchodky	**121**
Kabelové průchodky T-VET PG (IP67)	122
Kabelové průchodky T-GET M (IP67)	123
Série průchodek Conus	124
Kabelové průchodky T-GD, T-GDM (IP54)	125
Morek T-CG C Jednoduché průchodky – IP66	126
Kabelové průchodky M 20–80	127
Průchodové desky	**128**
Kruhové průchodové desky (IP65)	129
Průchodové desky MC (IP66/67)	132
Průchodové desky MC (IP65)	133
Průchodová deska MC 4 (IP65)	134
Průchodová deska MC 10 (IP55), MC 16 (IP54)	135
Průchodové desky LMC (IP55, IP54, IP44)	136
Průchodové desky MB (IP55, 66/67)	137
Průchodové desky MHF (IP66)	138
Průchodové desky RMC (IP65)	142
Kabelové průchodky T-RGDM (IP64)	144
Kabelové vstupní desky – MH-B S	145
Dělené průchodové desky	146
Dělené průchodové desky SCG (IP55)	147
Dělicí kabelové vstupní desky MC (IP66)	148
Kabelové příslušenství	**149**
Kabelová oka s trhacími šrouby do 12 kV	150
Kabelové spojky s trhacími šrouby do 12 kV	153
Kabelová oka s trhacími šrouby do 36 kV	156
Kabelové spojky s trhacími šrouby do 36 kV	160
Smršťovací trubice, rozbočky a koncové krytky	163
Tenkostěnné teplem smrštitelné bužírky	164
Středněstěnné teplem smrštitelné trubice	166
Silnostěnné teplem smrštitelné trubice	168
Teplem smrštitelné koncovky rozdělovací	170
Teplem smrštitelné koncovky krycí	172
Spojovací a ukončovací sady pro kabely do 1kV	174
Gelová pouzdra Break	**176**
Modulární svorky	178
Jednosložkový izolační gel InsuGel One	180
Solární konektory pro fotovoltaické aplikace	**182**
Solární QUICK konektory	183
Solární konektory lisovací	184
Přehled stupňů krytí IP	**185**

Univerzální svorky OTL

Dle IEC
1000 V AC
1500 V DC

Dle UL
1000 V AC/DC

Bimetalové
Pro měděné a hliníkové vodiče

Třída A



Univerzální svorky OTL jsou určeny pro měděné a hliníkové vodiče. Svorky jsou vhodné pro všechny typy měděných nebo hliníkových vodičů s průřezem do 300 mm². Do univerzálních svorek OTL je možné umístit měděné vodiče i v počtu více kusů dle příslušného typu svorky (viz tabulka připojitelnosti vodičů do univerzálních svorek OTL na str. 21). Stupeň krytí svorek OTL je IP20. Provozní teplota je v rozmezí -25 °C až +80 °C.

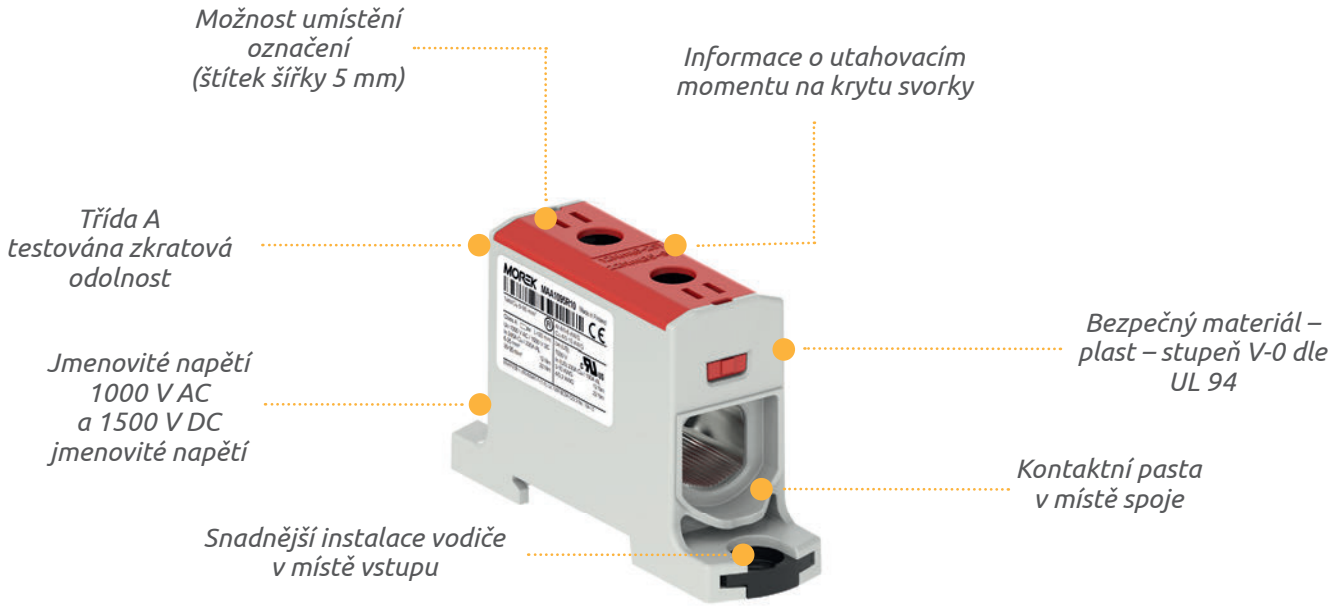

Certifikace a bezpečnost výrobků

Univerzální řadové svorky OTL procházejí testováním a certifikací pro zajištění shody s průmyslovými normami. Tyto svorky jsou certifikovány podle norem EN 60947-7-1:2009 a EN 61238-1:2003, které stanovují požadavky na svorkovnice a konektory pro silové kabely.

Svorky v souladu s normou EN 61238-1:2003 pro měděné a hliníkové kabely jsou rozděleny do dvou tříd.

Třída A - prováděny testy oteplení a zkratové odolnosti. Pro distribuci elektřiny nebo pro použití v průmyslových sítích.

Třída B - prováděny pouze testy zahřívání, zkratová odolnost není testována. Pro použití v sítích s ochranou proti přetížení nebo zkratu.

Univerzální řadové svorky OTL splňují požadavky třídy A, jsou testovány a certifikovány. Při výběru bezpečné a spolehlivé svorky se vždy ujistěte, že svorka nese označení třídy A a CE a rovněž symbol certifikačního institutu, například označení FI.

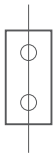







	OTL 16	OTL 35	OTL 50
Šedá	MAA1016A10	MAA1035A10	MAA1050A10
Modrá	MAA1016B10	MAA1035B10	MAA1050B10
Žluto-zelená	MAA1016Y10	MAA1035Y10	MAA1050Y10
Červená	MAA1016R10	MAA1035R10	MAA1050R10
Černá	MAA1016S10	MAA1035S10	MAA1050S10
Technické údaje			
Rozsah upínaných vodičů Cu, Al (mm^2)	1,5 - 16	2,5 - 35	1,5 - 50
Jmenovité napětí AC / DC (V) IEC	1000 / 1500	1000 / 1500	1000 / 1500
Jmenovité napětí AC / DC (V) UL	1000	1000	1000
Jmenovitý proud (A) IEC	82 (Cu) / 75 (Al)	135 (Cu) / 120 (Al)	160 (Cu) / 145 (Al)
Jmenovitý proud (A) UL	85 (Cu) / 65 (Al)	115 (Cu) / 90 (Al)	150 (Cu) / 120 (Al)
Jmenovitý krátkodobý proud (Icw)	1,92 kA/1s	4,20 kA/1s	6,00 kA/1s
Šířka / výška / délka (mm)	13,5 / 39,5 / 46,8	16 / 40 / 47	18 / 43 / 51,6
Šroub, inbus	č. 4	č. 4	č. 5
Utahovací moment (Nm)	1,5 Nm (1,5mm^2) 3,5 Nm (2,5 - 6 mm^2) 7 Nm (10-16 mm^2)	3 Nm (2,5 - 16 mm^2) 6 Nm (25 - 35 mm^2) -	1,5 Nm (1,5 - 2,5mm^2) 5 Nm (4 - 10mm^2) 10 Nm (16 - 50 mm^2)
Montáž	Lišta DIN	Lišta DIN	Lišta DIN
Hmotnost (g)	17	27	30
Balení (ks)	66	54	48

Rozměry

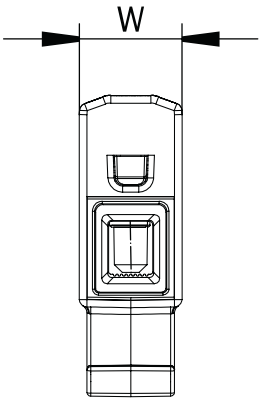

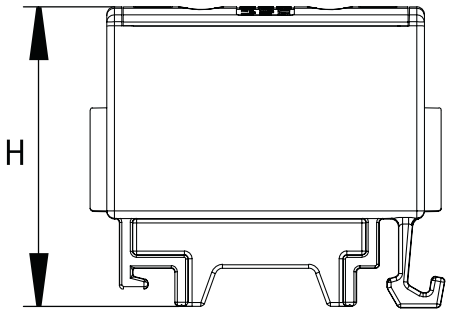

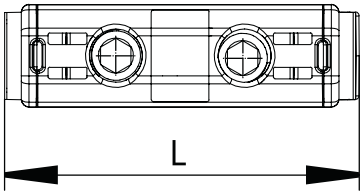

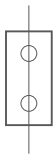









		OTL 95	OTL 150	OTL 240	OTL 300
Šedá		MAA1095A10	MAA1150A10	MAA1240A10	MAA1300A10
Modrá		MAA1095B10	MAA1150B10	MAA1240B10	MAA1300B10
Žluto-zelená		MAA1095Y10	MAA1150Y10	MAA1240Y10	MAA1300Y10
Červená		MAA1095R10	MAA1150R10	MAA1240R10	MAA1300R10
Černá		MAA1095S10	MAA1150S10	MAA1240S10	MAA1300S10
Technické údaje					
Rozsah upínaných vodičů Cu, Al (mm^2)		6 - 95	25 - 150	35 - 240	95 - 300
Jmenovité napětí AC / DC (V)	IEC	1000 / 1500	1000 / 1500	1000 / 1500	1000 / 1500
Jmenovité napětí AC / DC (V)	UL	1000	1000	1000	-
Jmenovitý proud (A)	IEC	245 (Cu) / 220 (Al)	320 (Cu) / 290 (Al)	425 (Cu) / 380 (Al)	490 (Cu) / 440 (Al)
Jmenovitý proud (A)	UL	230 (Cu) / 180 (Al)	285 (Cu) / 250 (Al)	380 (Cu) / 310 (Al)	-
Jmenovitý krátkodobý proud (Icw)		11,40 kA/1s	18,00 kA/1s	28,80 kA/1s	36,00 kA/1s
Šířka / výška / délka (mm)		25 / 51 / 84	31 / 54 / 84	37 / 65 / 106	44,5 / 71 / 122
Šroub, inbus		č. 6	č. 6	č. 8	č. 8
Utahovací moment (Nm)		12 Nm (6 - 25 mm^2) 22 Nm (35 - 95 mm^2) -	14 Nm (25 - 50 mm^2) 35 Nm (70 - 150 mm^2)	26 Nm (35 - 120 mm^2) 46 Nm (150–240 mm^2)	30 Nm (95–150 mm^2) 60 Nm (185 - 300 mm^2)
Montáž		Lišta DIN, šroub	Lišta DIN, šroub	Lišta DIN, šroub	Lišta DIN, šroub
Hmotnost (g)		65	100	195	332
Balení (ks)		24	24	24	3

Rozměry

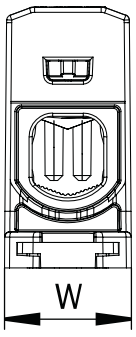

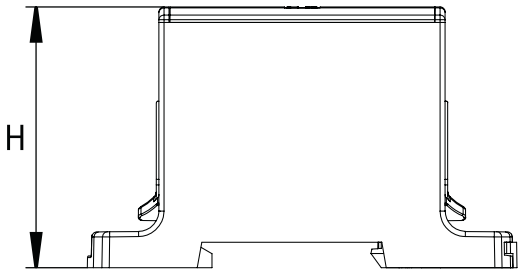

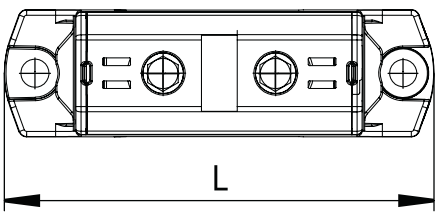

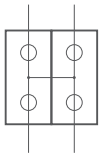







		OTL 35-2	OTL 50-2	OTL 95-2
Šedá		MAA2035A10	MAA2050A10	MAA2095A10
Modrá		MAA2035B10	MAA2050B10	MAA2095B10
Žluto-zelená		MAA2035Y10	MAA2050Y10	MAA2095Y10
Červená		MAA2035R10	MAA2050R10	MAA2095R10
Černá		MAA2035S10	MAA2050S10	MAA2095S10
Technické údaje				
Rozsah upínaných vodičů Cu, Al (mm²)		2,5 - 35	1,5 - 50	6 - 95
Jmenovité napětí AC / DC (V)	IEC	1000 / 1500	1000 / 1500	1000 / 1500
Jmenovité napětí AC / DC (V)	UL	1000	1000	1000
Jmenovitý proud (A)	IEC	270 (Cu) / 120 (Al)	320 (Cu) / 290 (Al)	490 (Cu) / 220 (Al)
Jmenovitý proud (A)	UL	115 (Cu) / 90 (Al)	150 (Cu) / 120 (Al)	230 (Cu) / 180 (Al)
Jmenovitý krátkodobý proud (Icw)		4,20 kA/1s	6,00 kA/1s	11,40 kA/1s
Šířka / výška / délka (mm)		27 / 40 / 46	30 / 43 / 49	42 / 51 / 84
Šroub, inbus		Č. 4	č. 5	č. 6
Utahovací moment (Nm)		3 Nm (2,5 - 16 mm²) 6 Nm (25 - 35 mm²) -	1,5 Nm (1,5 - 2,5 mm²) 5 Nm (4 - 10 mm²) 10 Nm (16 - 50 mm²)	12 Nm (6 - 25 mm²) 22 Nm (35 - 95 mm²) -
Montáž		Lišta DIN	Lišta DIN	Lišta DIN, šroub
Hmotnost (g)		44	90	125
Balení (ks)		30	54	24

Rozměry

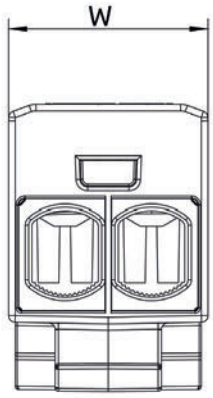

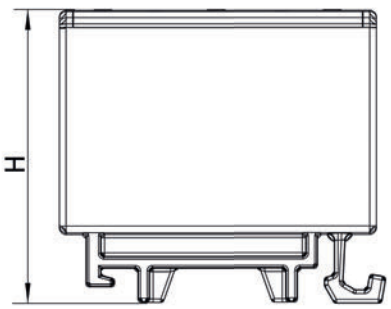

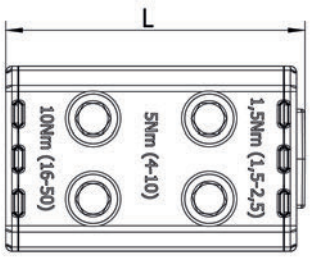

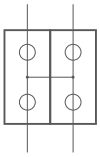







	OTL 150-2	OTL 240-2	OTL 300-2
Šedá	MAA2150A10	MAA2240A10	MAA2300A10
Modrá	MAA2150B10	MAA2240B10	MAA2300B10
Žluto-zelená	MAA2150Y10	MAA2240Y10	MAA2300Y10
Červená	MAA2150R10	MAA2240R10	MAA2300R10
Černá	MAA2150S10	MAA2240S10	MAA2300S10
Technické údaje			
Rozsah upínaných vodičů Cu, Al (mm²)	25 - 150	35 - 240	95 - 300
Jmenovité napětí AC / DC (V) IEC	1000 / 1500	1000 / 1500	1000 / 1500
Jmenovité napětí AC / DC (V) UL	1000	1000	-
Jmenovitý proud (A) IEC	640 (Cu) / 290 (Al)	850 (Cu) / 380 (Al)	980 (Cu) / 630 (Al)
Jmenovitý proud (A) UL	285 (Cu) / 250 (Al)	380 (Cu) / 310 (Al)	-
Jmenovitý krátkodobý proud (Icw)	18,00 kA/1s	28,80 kA/1s	36,00 kA/1s
Šířka / výška / délka (mm)	51 / 54 / 84	60 / 65 / 106	70 / 77 / 122
Šroub, inbus	č. 6	č. 8	č. 8
Utahovací moment (Nm)	14 Nm (25 - 50 mm²) 30 Nm (70 - 150 mm²) -	26 Nm (35 - 120 mm²) 40 Nm (150 - 240 mm²) -	30 Nm (95–150 mm²) 60 Nm (185 - 300 mm²) -
Montáž	Lišta DIN, šroub	Lišta DIN, šroub	Lišta DIN, šroub
Hmotnost (g)	170	340	632
Balení (ks)	24	12	3

Rozměry

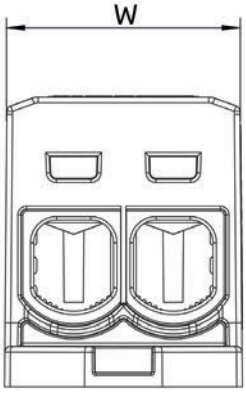

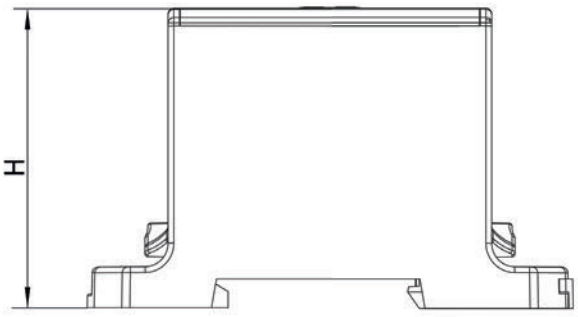

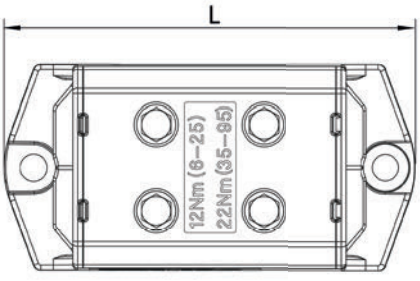

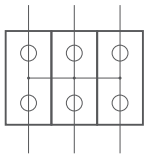









	OTL 50-3	OTL 95-3	OTL 150-3	OTL 300-3
Šedá	MAA3050A10	MAA3095A10	MAA3150A10	MAA3300A10
Modrá	MAA3050B10	MAA3095B10	MAA3150B10	MAA3300B10
Žluto-zelená	MAA3050Y10	MAA3095Y10	MAA3150Y10	MAA3300Y10
Červená	MAA3050R10	MAA3095R10	MAA3150R10	MAA3300R10
Černá	MAA3050S10	MAA3095S10	MAA3150S10	MAA3300S10

Technické údaje

Rozsah upínaných vodičů Cu, Al (mm^2)	1.5 - 50	6 - 95	25 - 150	95 - 300
Jmenovité napětí AC / DC (V) IEC	1000 / 1500	1000 / 1500	1000 / 1500	1000 / 1500
Jmenovité napětí AC / DC (V) UL	1000	1000	1000	-
Jmenovitý proud (A) IEC	320 (Cu) / 290 (Al)	490 (Cu) / 440 (Al)	640 (Cu) / 500 (Al)	850 (Cu) / 630 (Al)
Jmenovitý proud (A) UL	150 (Cu) / 120 (Al)	230 (Cu) / 180 (Al)	285 (Cu) / 250 (Al)	-
Jmenovitý krátkodobý proud (Icw)	6,00 kA/1s	11,40 kA/1s	18,00 kA/1s	36,00 kA/1s
Šířka / výška / délka (mm)	44,6 / 40,8 / 79,5	59 / 51 / 84	71,3 / 54 / 84	101 / 78 / 120
Šroub, inbus	č. 5	č. 6	č. 6	č. 8
Utahovací moment (Nm)	1,5 Nm (1,5 - 2,5 mm^2) 5 Nm (4 - 10 mm^2) 10 Nm (16 - 50 mm^2)	12 Nm (6 - 25 mm^2) 22 Nm (35 - 95 mm^2) -	14 Nm (25 - 50 mm^2) 30 Nm (70 - 150 mm^2) -	35 Nm (95 - 150 mm^2) 45 Nm (180 - 300 mm^2) -
Montáž	Lišta DIN, šroub	Lišta DIN, šroub	Lišta DIN, šroub	Lišta DIN, šroub
Hmotnost (g)	109	178	246	730
Balení (ks)	24	12	12	1

** Proudy dosažitelné připojením více vstupních kabelů.*

Rozměry

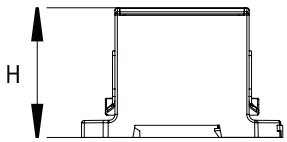

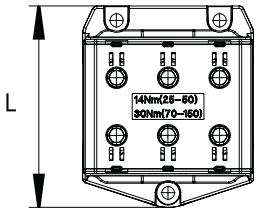

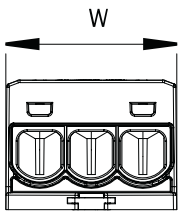

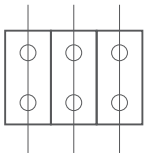





	OTL 35-3X	OTL 50-3X
Šedá	MAA1335A10	MAA1350A10

Technické údaje		
Rozsah upínaných vodičů Cu, Al (mm²)	2,5 - 35	1,5 - 50
Jmenovité napětí AC / DC (V) IEC	1000 / 1500	1000 / 1500
Jmenovité napětí AC / DC (V) UL	1000	1000
Jmenovitý proud (A) IEC	3 x 135 (Cu) / 3 x 120 (Al)	3 x 160 (Cu) / 3 x 145 (Al)
Jmenovitý proud (A) UL	3 x 115 (Cu) / 3 x 90 (Al)	3 x 150 (Cu) / 3 x 120 (Al)
Jmenovitý krátkodobý proud (Icw)	4,20 kA/1s	6,00 kA/1s
Šířka / výška / délka (mm)	46 / 40 / 49	49 / 43 / 54,6
Šroub, inbus	Č. 4	č. 5
Utahovací moment (Nm)	3 Nm (2,5 - 16 mm²) 6 Nm (25 - 35 mm²)	1,5 Nm (1,5 - 2,5 mm²) 5 Nm (4 - 10 mm²) 10 Nm (16 - 50 mm²)
Montáž	Lišta DIN	Lišta DIN
Hmotnost (g)	70	81
Balení (ks)	18	30

Rozměry

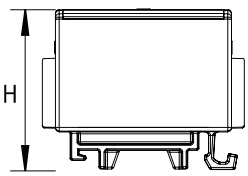

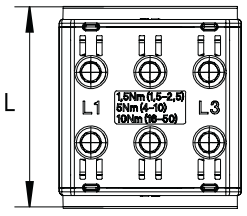

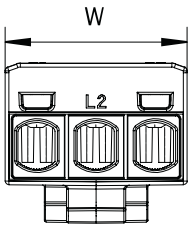

Univerzální svorky OTL-PEN jsou určeny k vytvoření bodu rozdělení soustav TN-C na TN-S.



	OTL-PEN 35-2	OTL-PEN 50-2	OTL-PEN 95-2	OTL-PEN 150-2	OTL-PEN 240-2	OTL-PEN 300-2
Žluto-zeleno-modrá	MAA2035P10	MAA2050P10	MAA2095P10	MAA2150P10	MAA2240P10	MAA2300P10

Technické údaje

Rozsah upínaných vodičů Cu, Al (mm^2)	2,5-35	1,5 - 50	6 - 95	25 - 150	35 - 240	95 - 300
Jmenovité napětí AC / DC (V)	1000 / 1500	1000 / 1500	1000 / 1500	1000 / 1500	1000 / 1500	1000 / 1500
Jmenovitý proud (A)	270 (Cu) / 120 (Al)	320 (Cu) / 290 (Al)	490 (Cu) / 220 (Al)	640 (Cu) / 290 (Al)	850 (Cu) / 380 (Al)	850 (Cu) / 630 (Al)
Šířka / výška / délka (mm)	27 / 40 / 47	30 / 43 / 51,6	42 / 51 / 84	51 / 54 / 84	60 / 65 / 106	70 / 77 / 122
Šroub, inbus	Č. 4	č. 5	č. 6	č. 6	č. 8	č. 8
Utahovací moment (Nm)	3 Nm (2,5 - 16 mm^2) 6 Nm (25 - 35 mm^2) -	1,5 Nm (1,5 - 2,5 mm^2) 5 Nm (4 - 10 mm^2) 10 Nm (16 - 50 mm^2)	12 Nm (6 - 25 mm^2) 22 Nm (35 - 95 mm^2) -	14 Nm (25 - 50 mm^2) 30 Nm (70 - 150 mm^2) -	26 Nm (35 - 120 mm^2) 40 Nm (150 - 240 mm^2) -	35 Nm (95 - 150 mm^2) 45 Nm (180 - 300 mm^2) -
Montáž	Lišta DIN	Lišta DIN	Lišta DIN, šroub	Lišta DIN, šroub	Lišta DIN, šroub	Lišta DIN, šroub
Hmotnost (g)	44	90	125	170	340	623
Balení (ks)	30	54	24	24	12	1

Rozměry

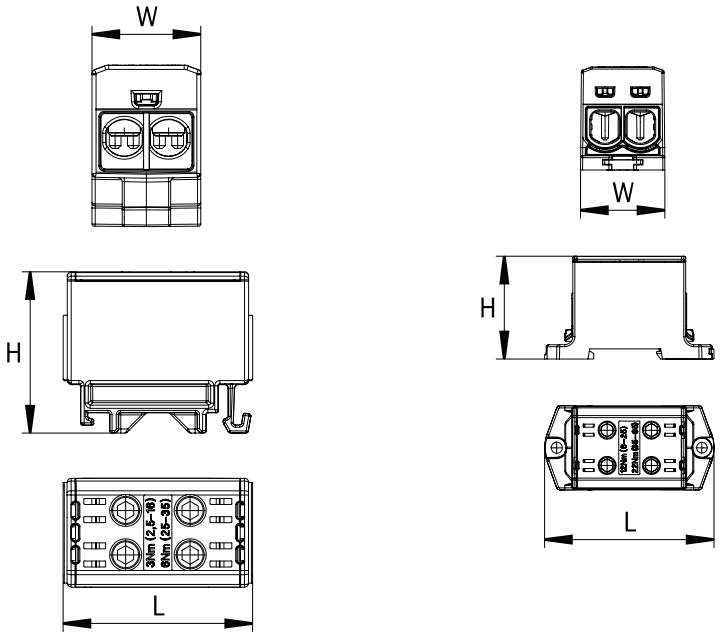







	OTL-PEN 50-3	OTL-PEN 95-3	OTL-PEN 150-3
Žluto-zeleno-modrá	MAA3050P10	MAA3095P10	MAA3150P10

Technické údaje

Rozsah upínaných vodičů Cu, Al (mm^2)	1.5 - 50	6 - 95	25 - 150
Jmenovité napětí AC / DC (V)	1000 / 1500	1000 / 1500	1000 / 1500
Jmenovitý proud (A)	320 (Cu) / 290 (Al)	490 (Cu) / 440 (Al)	640 (Cu) / 500 (Al)
Šířka / výška / délka (mm)	44,6 / 40,8 / 79,5	59 / 51 / 84	71,3 / 54 / 84
Šroub, inbus	č. 5	č. 6	č. 6
Utahovací moment (Nm)	1,5 Nm (1,5 - 2,5 mm^2) 5 Nm (4 - 10 mm^2) 10 Nm (16 - 50 mm^2)	12 Nm (6 - 25 mm^2) 22 Nm (35 - 95 mm^2) -	14 Nm (25 - 50 mm^2) 30 Nm (70 - 150 mm^2) -
Montáž	Lišta DIN, šroub	Lišta DIN, šroub	Lišta DIN, šroub
Hmotnost (g)	109	178	246
Balení (ks)	24	12	12

Rozměry

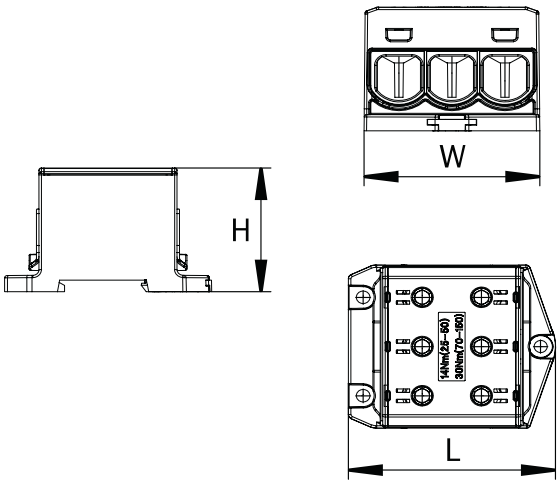

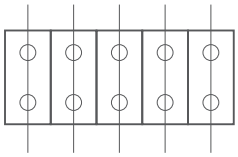



	OTL 16-5x	OTL 35-5X	OTL 50-5x	OTL 95-5x
Šedá, modrá, žluto-zelená	MAA5016A11	MAA5035A10	MAA5050A10	MAA5095A10

Technické údaje

Rozsah upínaných vodičů Cu, Al (mm²)	1,5 - 16	2,5 - 35	1,5 - 50	6 - 95
Jmenovité napětí AC / DC (V) IEC	1000 / 1500	1000 / 1500	1000 / 1500	1000 / 1500
Jmenovité napětí AC / DC (V) UL	-	1000	-	-
Jmenovitý proud (A) IEC	5 x 82 (Cu) / 5 x 75 (Al)	5 x 135 (Cu) / 5 x 120 (Al)	5 x 160 (Cu) / 5 x 145 (Al)	5 x 245 (Cu) / 5 x 220 (Al)
Jmenovitý proud (A) UL	-	5 x 115 (Cu) / 5 x 90 (Al)	-	-
Jmenovitý krátkodobý proud (Icw)	1,92 kA/1s	4,20 kA/1s	6,00 kA/1s	11,40 kA/1s
Šířka / výška / délka (mm)	61 / 32 / 65	78,5 / 40 / 65	86,1 / 43 / 67,7	117,4 / 50,5 / 82,5
Šroub, inbus	Č. 4	Č. 4	č. 5	č. 6
Utahovací moment (Nm)	1,5 Nm (1,5mm²) 3,5 Nm (2,5 - 6 mm²) 7 Nm (10 - 16mm²)	3 Nm (2,5 - 16 mm²) 6 Nm (25 - 35 mm²) -	1,5 Nm (1,5 - 2,5mm²) 5 Nm (4 - 10mm²) 10 Nm (16 - 50 mm²)	12 Nm (6 - 25mm²) 22 Nm (35 - 95 mm²) -
Montáž	Lišta DIN, šroub	Lišta DIN, šroub	Lišta DIN, šroub	Lišta DIN, šroub
Hmotnost (g)	72	120	196	323
Balení (ks)	10	16	8	10

Rozměry

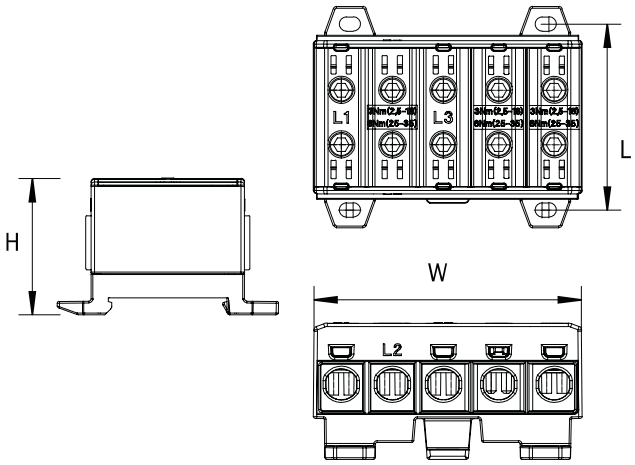

Univerzální řadové svorky OTL pro pružné sběrnice jsou určeny pro připojení měděných (bez povrchové úpravy nebo pocínovaných) pružných sběrnic a měděných nebo hliníkových vodičů až do průřezu 300 mm² a rozměru pružné sběrnice až 6x1x40 mm. Tyto svorky si zachovávají všechny výhody univerzálních řadových svorek OTL, včetně jmenovitého napětí 1000/1500 V, plastu stupně hořlavosti V-0 dle UL94, požadavků třídy A a mnoha dalších!

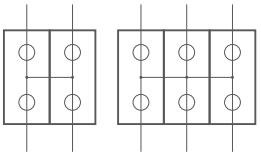





	OTL 95-2B	OTL 300-3B
Šedá	MAA2095A20	MAA3300A20
Modrá	MAA2095B20	MAA3300B20
Žluto-zelená	MAA2095Y20	MAA3300Y20

Technické údaje		
Rozsah upínaných vodičů Cu, Al (mm²)	6 - 95	95 - 300
Pro pružnou Cu sběrnici (mm²)	3x1x24	3x1x32 - 6x1x40
Jmenovité napětí AC / DC (V)	1000 / 1500	1000 / 1500
Jmenovitý proud (A)	245 (Cu) / 220 (Al)	630 (Cu) / 630 (Al)
Jmenovitý krátkodobý proud (Icw)	11,40 kA/1s	36,00 kA/1s
Šířka / výška / délka (mm)	42 / 51 / 84	101 / 78 / 120
Šroub, inbus	č. 6	č. 6, č. 8
Utahovací moment (Nm)	12 Nm (6 - 25 mm²) 22 Nm (35 - 95 mm²) 8 Nm (3x1x24 mm²)	35 Nm (95 - 150 mm²) 45 Nm (180 - 300 mm²) 15 Nm (3x1x32 - 6x1x40 mm²)
Montáž	Lišta DIN, šroub	Lišta DIN, šroub
Hmotnost (g)	125	499
Balení (ks)	24	1

Rozměry

OTL 95-2B

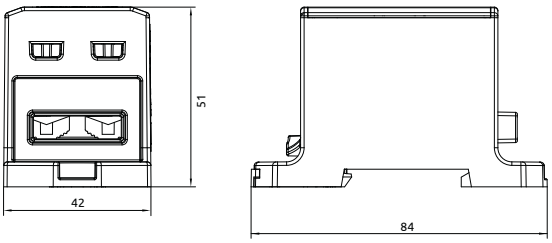

OTL 300-3B

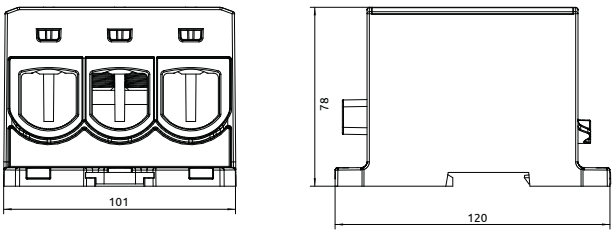

Jako příslušenství univerzálních řadových svorek OTL nabízíme ochranné plastové kryty. Slouží pro zaslepení nepoužitého vstupu nebo pro dodržení stupně krytí IP20 při použití vodičů menších průřezů.
Jsou nabízeny pro řady OTL 50, OTL 95, OTL 150, 240 a OTL 300.













	Kryt svorky OTL 50	Kryt svorky OTL 95	Kryt svorky OTL 150	Kryt svorky OTL 240	Kryt svorky OTL 300
Šedá	MAA0050A10	MAA0095A10	MAA0150A10	MAA0240A10	MAA0300A10
Technické údaje					
Šířka / výška / délka (mm)	14 / 31,5 / 10	18,3 / 45 / 10	22 / 47,5 / 10	28 / 57,5 / 10	32 / 57,5 / 10
Materiál	PA 66	PA 66	PA 66	PA 66	PA 66
Hmotnost (g)	0,8	1,4	1,7	2,7	3,2
Balení (ks)	100	100	100	100	100

** Kompatibilní s novými svorkami OTL 1500 V DC*

Kontaktní pasta SR-1

Kontaktní mazací pasta SR-1 s přizpůsobenou špičkou pro elektrické konektory. Pro vnitřní a venkovní použití.

Materiál

- Lithiové zahuštěné mazivo obsahující antioxidanty a inhibitory koroze

Upozornění: při dlouhodobém nebo častém kontaktu s pokožkou může dojít k jejímu podráždění nebo ke kožním reakcím.

Výhody

- Dobrá ochrana proti korozi mědi i oceli
- Prevence oxidace hliníkových povrchů
- Snížení přechodového odporu

Normy

- DIN 51502 K2K-30
- ISO 6743 ISO-L-XCCHA2

Kontaktní pasta SR-1, balení 250 ml



	SR-1
Kontaktní pasta SR-1, balení 250 ml	MYA0001A10
Technické údaje	
Viskozita při 40 °C	112
Viskozita při 100 °C	10
Bod skápnutí / °C	>180
Teplotní rozsah / °C	-30 až +110
Zahušťovadlo	Lithium
SKF Emcor WWO destilovaná voda / ISO 11007mod	0-0
Koroze mědi 24 h / 100 °C / ASTM D4048	1b
Voděodolnost / DIN 51807 / 1	0-90
Odlučování oleje 168 h / 40 °C / IP121	6%

Hodnocení hořlavosti materiálu dle UL 94, stupeň V-0 (vertikální test hořlavosti)

Hodnoticí kritéria	94 V-0	94 V-1	94 V-2
Celková doba hoření každého vzorku	≤ 10 s	≤ 30 s	≤ 30 s
Celková doba hoření celé sady 5 vzorků	≤ 50 s	≤ 250 s	≤ 250 s
Doba hoření a bezplamenného hoření každého vzorku po 2. aplikaci plamene	≤ 30 s	≤ 60 s	≤ 60 s
Vznícení bavlny při odkapávání z hořícího vzorku	Ne	Ne	Ano

Tabulka připojitelnosti vodičů do univerzálních svorek OTL

V případě použití hliníkového vodiče lze upevnit vždy pouze jeden vodič!

	Průřez vodiče (mm²) / počet vodičů (Cu)																Utahovací moment (Nm)	In (A) Al / Cu
Typ	1,5	2,5	4	6	10	16	25	35	50	70	95	120	150	185	240	300		
OTL 16	3 ks	3 ks	2 ks	2 ks	1 ks	1 ks											1,5 Nm(1,5 m²) 3,5 Nm (2,6 - 6 mm²) 7 Nm (10 - 16 mm²)	75 / 82
OTL 35 OTL 35-2 OTL 35-3X OTL 35-5X		3 ks	3 ks	3 ks	3 ks	2 ks	1 ks	1 ks									3 Nm (2,5 - 16 mm²) 6 Nm (25 - 35 mm²)	120 / 135
OTL 50 OTL 50-2 OTL 50-3	3 ks	3 ks	3 ks	3 ks	3 ks	3 ks	2 ks	1 ks	1 ks								1,5 Nm (1,5 - 2,5 mm²) 5 Nm (4 - 10 mm²) 10 Nm (16 - 50 mm²)	145 / 160
OTL 95 OTL 95-2 OTL 95-3				3 ks	3 ks	3 ks	3 ks	2 ks	1 ks	1 ks	1 ks						12 Nm (6 - 25 mm²) 22 Nm (35 - 95 mm²)	220 / 245
OTL 150 OTL 150-2 OTL 150-3							3 ks	3 ks	3 ks	2 ks	1 ks	1 ks	1 ks				14 Nm (25 - 50 mm²) 30 Nm (70 - 150 mm²)	290 / 320
OTL 240 OTL 240-2								3 ks	3 ks	3 ks	2 ks	2 ks	1 ks	1 ks	1 ks		26 Nm (35 - 120 mm²) 40 Nm (150 - 240 mm²)	380 / 425
OTL 300-1											3 ks	2 ks	2 ks	1 ks	1 ks	1 ks	30 Nm (95-150 mm²) 60 Nm (185-300 mm²)	440 / 490
OTL 300-3											3 ks	2 ks	2 ks	1 ks	1 ks	1 ks	35 Nm (95–150 mm²) 45 Nm (185 - 300 mm²)	630 / 630

Při použití jemně laněných vodičů s níže uvedenými průřezy
(připojení pouze jedním vodičem) doporučujeme použít dutinky:

OTL 16: 1,5 mm²…6 mm²
OTL 35: 2,5 mm²…10 mm²
OTL 50: 1,5 mm²…16 mm²
OTL 95: 6 mm²…35 mm²
OTL 150: 25 mm²…70 mm²
OTL 240: 35 mm²…120 mm²
OTL 300: 95 mm²…150 mm²

Rozbočovací svorkovnice HLAK jsou určeny pro měděné a hliníkové vodiče s průřezem do 25 mm². Izolační část je vyrobena z polyamidu PA66, který je vysoce odolný vůči plazivým proudům. Vodivá část je vyrobena z poniklované mosazi. Krytí je IP20. Moderní a kompaktní design šetří místo.



Průřez vodičů Cu/Al (mm²)

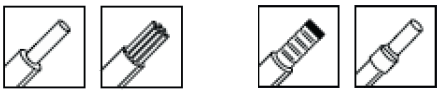

Vodiče	Pevné/víceżilové	S dutinkou
2x25 mm² na pól	1,5-25	1,5-16
2x16 mm² na pól	1,5-16	1,5-10







	HLAK25 1P	HLAK25 2P	HLAK25 3P	HLAK25 4P	HLAK25 5P
Šedá	MAG1251A00	MAG2252A00	MAG3253A00	MAG4254A00	MAG5255A00
Modrá	MAG1251B00	-	-	-	-
Červená	MAG1251R00	-	-	-	-
Černá	MAG1251S00	-	-	-	-
Zelená	MAG1251G00	-	-	-	-
Hnědá	MAG1251C00	-	-	-	-
Modrá, zelená	-	MAG2251BG0	-	-	-
Šedá, modrá, zelená	-	-	MAG3251ABG	-	MAG5253ABG
Šedá, modrá	-	-	-	MAG4253AB0	-
Hnědá, černá, šedá, modrá, zelená	-	-	-	-	MAG5251CSX

Technické údaje

	HLAK25 1P	HLAK25 2P	HLAK25 3P	HLAK25 4P	HLAK25 5P
Jmenovité napětí AC / DC (V) IEC	1000 / 1500	1000 / 1500	1000 / 1500	1000 / 1500	1000 / 1500
Jmenovitý proud (A) IEC	100	100	100	100	100
Počet pólů	1	2	3	4	5
Délka odizolování (mm)	15	15	15	15	15
Utahovací moment (Nm)	2,5	2,5	2,5	2,5	2,5
Šířka / výška / délka (mm)	21 / 39 / 42,5	40 / 39 / 42,5	60 / 39 / 42,5	80 / 39 / 42,5	99 / 39 / 42,5
Montáž	Lišta DIN	Lišta DIN	Lišta DIN	Lišta DIN	Lišta DIN
Hmotnost (g)	65	130	189	254	314
Balení (ks)	10	2	2	1	1

Distribuční bloky OJL

1000 V AC
1500 V DC

Bimetalové
Pro měděné a hliníkové vodiče

Až do
600 A
240 mm²

Třída A

Certifikováno dle norem
EN 61238-1
a
EN 60947-7-1



Distribuční bloky OJL jsou určeny k rozbočení vodičů větších průřezů na vodiče menších průřezů s různými možnostmi provedení, včetně jmenovitých připojovacích průřezů 2,5 mm² až 240 mm². Lze je montovat na lišty DIN nebo na rovné pevné plochy. Maximální provozní teplota je 80 °C a stupeň krytí IP20.



	OJL 80A	OJL 135A	OJL 200A	OJL 280A
Černá / šedá	MAB1080S10	MAB1135S10	MAB1201S10	MAB1281S10
Modrá / šedá	MAB1080B10	MAB1135B10	MAB1201B10	MAB1281B10
Zelená / šedá	MAB1080G10	MAB1135G10	MAB1201G10	MAB1281G10
Technické údaje				
Rozsah upínaných vodičů				
Vstupní vodič Al/Cu (mm²)	2 x 2,5 - 16	1 x 2,5 - 35 1 x 2,5 - 10	1 x 10 - 70	1 x 35 - 120
Výstupní vodič Cu (mm²)	6 x 2,5 - 6	4 x 2,5 - 16 2 x 2,5 - 10	6 x 2,5 - 16	4 x 2,5 - 10 5 x 2,5 - 16 2 x 6 - 35
Jmenovité napětí AC / DC (V)	1000 / 1500	1000 / 1500	1000 / 1500	1000 / 1500
Jmenovitý proud (A)	80 (Cu) / 75 (Al)	135 (Cu) / 120 (Al)	200 (Cu) / 160 (Al)	280 (Cu) / 250 (Al)
Jmenovitý krátkodobý proud (Icw)	-	4,20 kA/1s	8,40 kA/1s	14,40 kA/1s
Šířka / výška / délka (mm)	23,6 / 40,6 / 52	24,3 / 49 / 90	32,4 / 46 / 75,8	44,4 / 51 / 97
Šroub, inbus	Č. 2	č. 3 / 4	č. 3 / 5	č. 3/4/6
Utahovací moment (Nm)	1 Nm (2,5 - 6mm²) 6 Nm (10 - 16mm²) - -	3 Nm (2,5 - 16 mm²) 6 Nm (25 - 35 mm²) - -	3 Nm (2,5 - 16 mm²) 6 Nm (25 - 35 mm²) 10 Nm (50 - 70 mm²) -	3 Nm (2,5 - 16 mm²) 6 Nm (25 - 35 mm²) 10 Nm (50 - 70 mm²) 19 Nm (95 - 120 mm²)
Montáž	Lišta DIN	Lišta DIN, šroub	Lišta DIN, šroub	Lišta DIN, šroub
Hmotnost (g)	38	75	84	178
Balení (ks)	36	36	30	12

Rozměry

OJL 80A

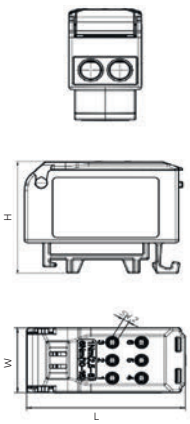

OJL 135A

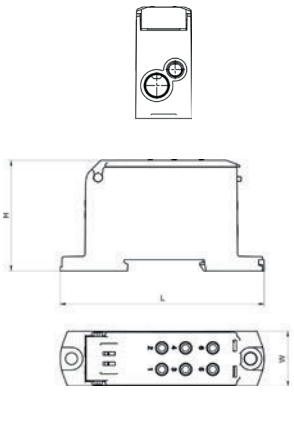

OJL 200A

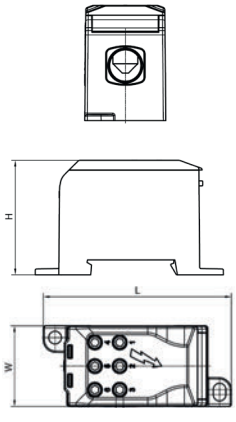

OJL 280A

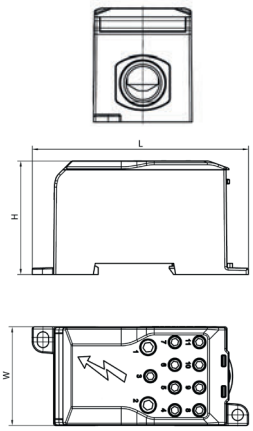



	OJL 400A	OJL 400AS*	OJL 400AF	OJL 400ASF*
Černá / šedá	MAB1401S10	MAB1402S10	MAB1403S10	MAB1404S10
Modrá / šedá	MAB1401B10	-	MAB1403B10	-
Zelená / šedá	MAB1401G10	-	MAB1403G10	-
Technické údaje				
Rozsah upínaných vodičů				
Vstupní vodič Al/Cu (mm^2)	1 x 95 - 240	1 x 95 - 240	1 x flexibilní sběrnice 10 x 24	1 x flexibilní sběrnice 10 x 24
Výstupní vodič Cu (mm^2)	4 x 2,5 - 35 3 x 6 - 50	4 x 2,5 - 35 3 x 6 - 50	4 x 2,5 - 35 3 x 6 - 50	4 x 2,5 - 35 3 x 6 - 50
Jmenovité napětí AC / DC (V)	1000 / 1500	1000 / 1500	1000 / 1500	1000 / 1500
Jmenovitý proud (A)	600 (Cu) / 380 (Al)	600 (Cu) / 380 (Al)	600 (Cu) / 380 (Al)	600 (Cu) / 380 (Al)
Jmenovitý krátkodobý proud (Icw)	28,80 kA/1s	28,80 kA/1s	28,80 kA/1s	28,80 kA/1s
Šířka / výška / délka (mm)	51,4 / 51,2 / 100,3	51,4 / 51,2 / 100,3	51,4 / 51,2 / 100,3	51,4 / 51,2 / 100,3
Šroub, inbus	č. 4 / 5 / 8	č. 4 / 5 / 8	č. 4 / 5	č. 4 / 5
Utahovací moment (Nm)	6 Nm (2,5 - 35 mm^2) 10 Nm (6 - 50 mm^2) 19 Nm (95 - 240 mm^2)	6 Nm (2,5 - 35 mm^2) 10 Nm (6 - 50 mm^2) 19 Nm (95 - 240 mm^2)	6 Nm (2,5 - 35 mm^2) 10 Nm (6 - 50 mm^2) 10 Nm (10x Cu 1x25 mm^2)	6 Nm (2,5 - 35 mm^2) 10 Nm (6 - 50 mm^2) 10 Nm (10x Cu 1x25 mm^2)
Montáž	Lišta DIN, šroub	Lišta DIN, šroub	Lišta DIN, šroub	Lišta DIN, šroub
Hmotnost (g)	250	250	247	247
Balení (ks)	8	8	8	8

** plombovatelný kryt.*

Rozměry

OJL 400A

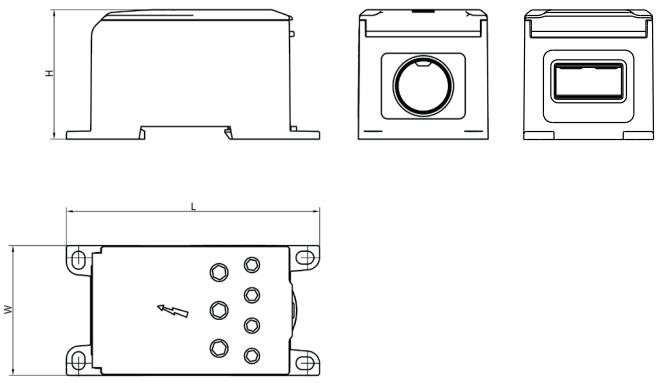

Připojovací adaptéry OJL umožňují připojení distribučních bloků OJL k měděným nebo hliníkovým sběrnicím. OJL adaptéry jsou zhotoveny z pocínované mědi.

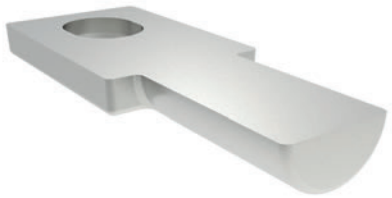



BA 200A



BA 280A



BA 400A

Šedá	MAB1201EBA	MAB1281EBA	MAB1401EBA
Technické údaje			
D	9,8	13,8	13,8
H	5,95	7,25	9,75
H1	4,8	5	5,2
L	45	61	70
W	14	23	30
W1	6,8	10,8	10,8
Hmotnost (g)	22	49	90
Balení (ks)	10	10	10

Rozměry

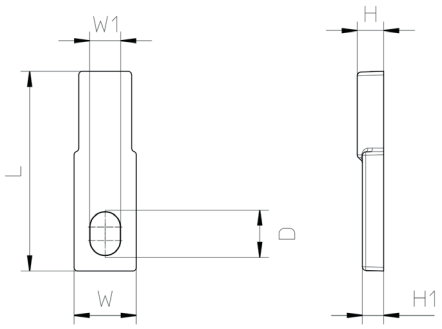

Distribuční bloky Moblock

Až do
160 A
50 mm²

Vzájemně
izolované
sběrné lišty

Certifikováno
dle norem
EN 60947-1
EN 60947-7-1

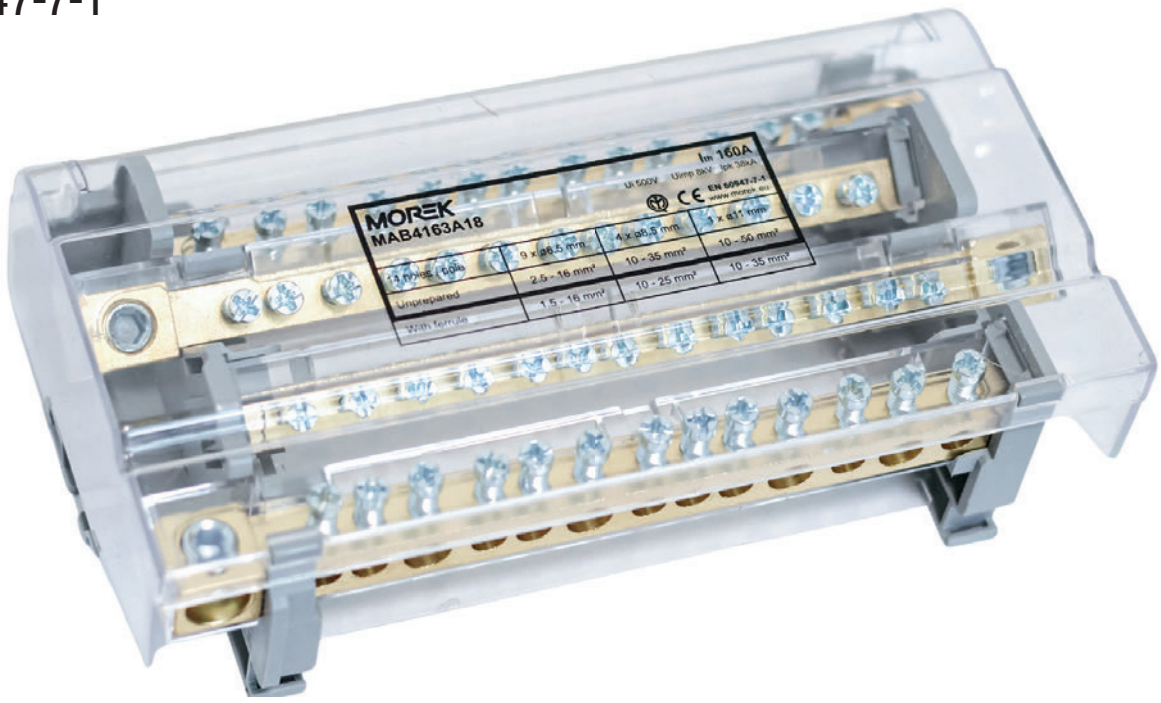

Distribuční bloky Moblock jsou k dispozici ve dvoupólovém (do 35 mm² a 125 A) a čtyřpólovém (do 50 mm² a 160 A) provedení. Jsou vybaveny izolovanými držáky a odnímatelným průhledným krytem. Tyto bloky l ze připevnit na lišty DIN nebo rovný pevný podklad. Díky mosazným vodivým částem, pozinkovaným ocelovým šroubům a izolačním bariérám zajišťují tyto bloky bezpečné a účinné elektrické připojení.







	Moblock 2P 125A-7	Moblock 2P 125A-11	Moblock 2P 125A-15
	MAB2124A18	MAB2125A18	MAB2126A18
Technické údaje			
Průřez upínaných vodičů (1 pól) Vstupní vodič Cu (mm²) Výstupní vodič Cu (mm²)	 2 x 10 - 35 5 x 1,5 - 6	 2 x 10 - 35 7 x 1,5 - 6 / 2 x 10 - 25	 2 x 10 - 35 11 x 1,5 - 6 / 2 x 10 - 25
Jmenovité napětí AC / DC (V)	1000	1000	1000
Jmenovitý proud (A)	125	125	125
Šířka / výška / délka (mm)	49 / 52 / 72	49 / 52 / 109	49 / 52 / 137
Špičkový zkratový proud Ipk (kA)	20	19	19
Krátkodobý výdržný proud (kA/1s)	6	4,2	4,2
Jmenovité rázové napětí (kV)	8	8	8
Min. délka odizolovaného vodiče (mm)	13	13	13
Utahovací moment jmenovitý / maximální (Nm)	2 / 2,5	2 / 2,5	2 / 2,5
Montáž	Lišta DIN, šroub	Lišta DIN, šroub	Lišta DIN, šroub
Hmotnost (g)	107	152	197
Balení (ks)	4	2	2

Rozměry

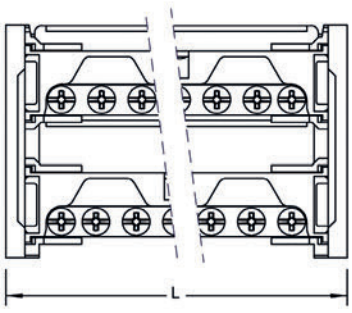

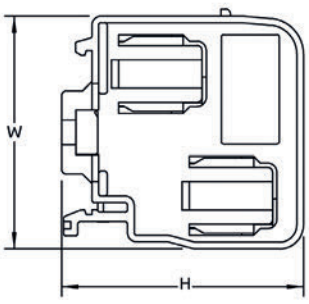

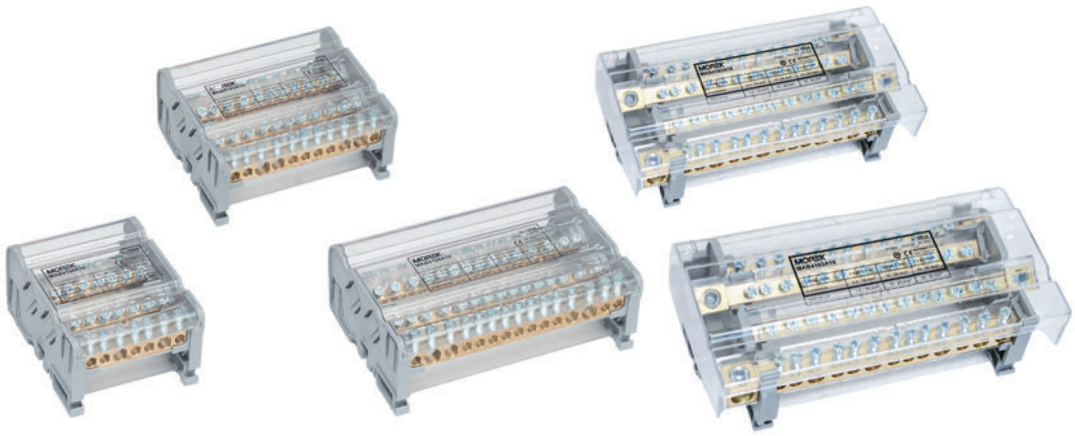

	Moblock 4P 125A-7	Moblock 4P 125A-11	Moblock 4P 125A-15	Moblock 4P 160A-9	Moblock 4P 160A-14
	MAB4124A18	MAB4125A18	MAB4126A18	MAB4162A18	MAB4163A18
Technické údaje					
Průřez upínaných vodičů (1 pól) Vstupní vodič Cu (mm^2) Výstupní vodič Cu (mm^2)	 2 x 10 - 35 5 x 1,5 - 6	 2 x 10 - 35 7 x 1,5 - 6 / 2 x 10 - 25	 2 x 10 - 35 11 x 1,5 - 6 / 2 x 10 - 25	 1 x 10 - 50 6 x 1,5 - 16 / 2 x 10 - 35	 1 x 10 - 50 9 x 1,5 - 16 / 4 x 10 - 35
Jmenovité napětí AC / DC (V)	500	500	500	500	500
Jmenovitý proud (A)	125	125	125	160	160
Šířka / výška / délka (mm)	97 / 52 / 72	97 / 52 / 108	97 / 52 / 137	99 / 54 / 131	99 / 54 / 181
Špičkový zkratový proud Ipk (kA)	20	19	19	38	38
Krátkodobý výdržný proud (kA/1s)	6	4,2	4,2	6	6
Jmenovité rázové napětí (kV)	8	8	8	8	8
Min. délka odizolovaného vodiče (mm)	13	13	13	13	13
Utahovací moment jmenovitý / maximální (Nm)	2 / 2,5	2 / 2,5	2 / 2,5	2 / 2,5 (vstupní vodič 10 Nm)	2 / 2,5 (vstupní vodič 10 Nm)
Montáž	Lišta DIN, šroub	Lišta DIN, šroub	Lišta DIN, šroub	Lišta DIN, šroub	Lišta DIN, šroub
Hmotnost (g)	210	300	386	504	696
Balení (ks)	2	1	1	1	1

Rozměry

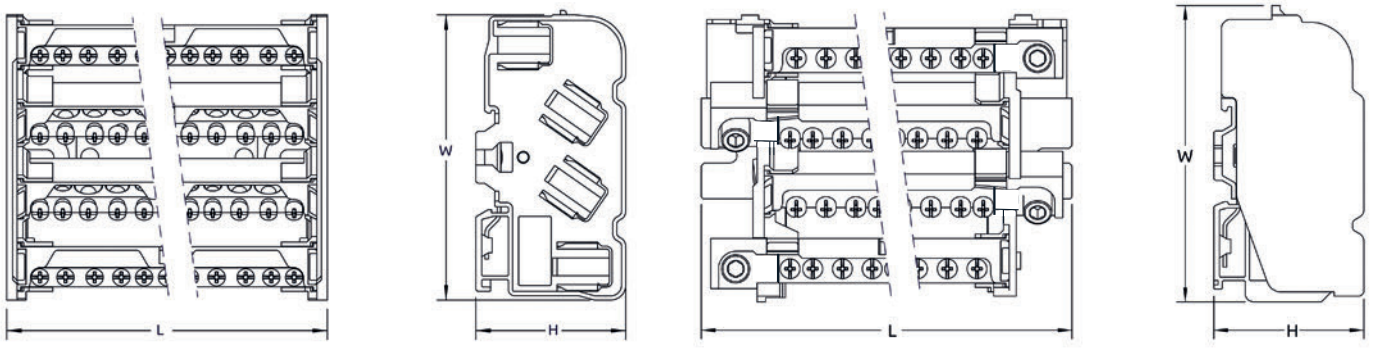

Soustava TN-C (PEN) může být rozbočena na soustavu TN-S (PE+N) při vyjmutí bloku svorek. Komponenty svorkovnice jsou vyrobeny z hliníku a jsou galvanicky pocínovány. Svorkovnice je určena k použití měděných i hliníkových vodičů. Všechny svorky jsou vybaveny dvěma terminály pro testovací vedení. Svorky se upínají pomocí šroubů na rovnou pevnou podkladovou plochu.



	OT-PEN 50	OT-PEN 95	OT-PEN 120	OT-PEN 150	OT-PEN 240
	MAB3050S10	MAB3095S10	MAB3120S10	MAB3150S10	MAB3240S10
Technické údaje					
Rozsah upínaných vodičů Cu, Al (mm^2)	1,5 - 50	6 - 95	16 - 120	25 - 150	35 - 240
Jmenovité napětí (V)	690	690	690	690	690
Proudové zatížení (A)	160	245	275	320	425
Šířka / výška / délka (mm)	44 / 57 / 83	64 / 80 / 83	64 / 87 / 120	64 / 91 / 120	64 / 101,6 / 134,90
Rozměry L1 / L2 / W1 / AV / D (mm)	60 / 76 / 5,25 / 5 / 4	63,5 / 76 / 5,25 / 6 / 4	81,5 / 104 / 21 / 6 / 6	82 / 104 / 21 / 6 / 6	104,5 / 119 / 21 / 8 / 6
Šroub, inbus	č. 5	č. 6	č. 6	č. 6	č. 8
Utahovací moment (Nm)	1,5 Nm (1,5 - 2,5mm^2) 5 Nm (4 - 16 mm^2) 10 Nm (25 - 50 mm^2)	5 Nm (6 - 16 mm^2) 22 Nm (25 - 95 mm^2)	5 Nm (16 mm^2) 26 Nm (25 - 120 mm^2)	14 Nm (25 - 50 mm^2) 30 Nm (70 - 150 mm^2)	26 Nm (35 - 120 mm^2) 40 Nm (150 - 240 mm^2)
Montáž	Šroub	Šroub	Šroub	Šroub	Šroub
Hmotnost (g)	174	356	573	605	813
Balení (ks)	9	9	5	5	5

Rozměry

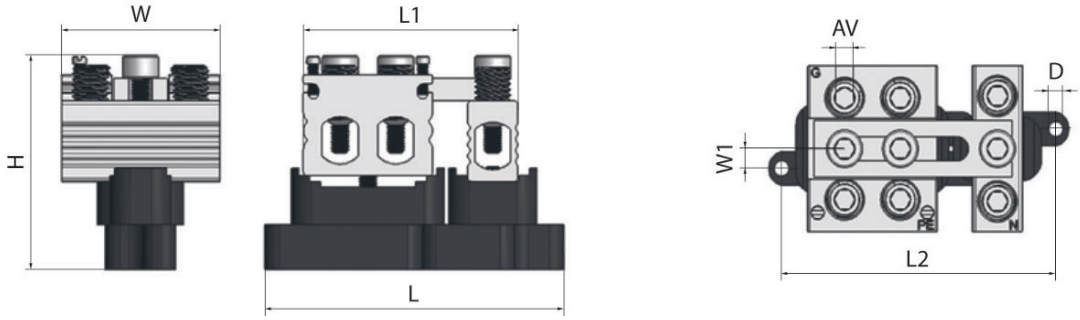

Konektory OL-PEN jsou určeny pro použití s měděnými nebo hliníkovými vodiči pro instalaci na rovný podklad pomocí šroubů (např. na zadní desce rozvaděčové skříně). Pomocí konektorů OL-PEN můžete snadno rozdělit soustavu TN-C (PEN) do soustavy TN-S (PE + N) odstraněním spojovacího můstku mezi terminály.

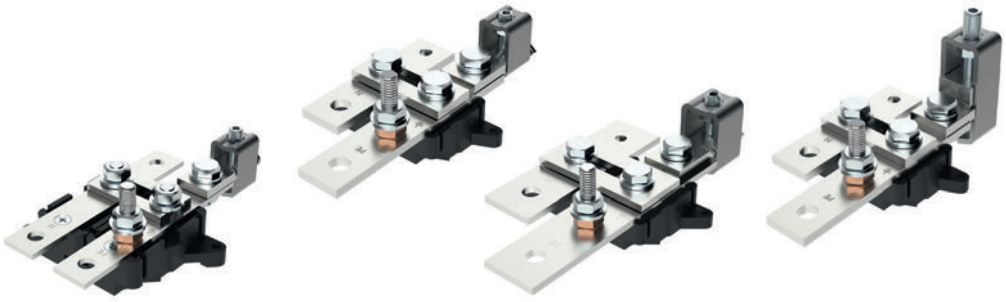

	OL-PEN 95	OL-PEN 185	OL-PEN 300	OL-PEN 240-2
	MAJ4095S10	MAJ4185S10	MAJ4300S10	MAJ5240S10
Technické údaje				
Rozsah upínaných vodičů Cu, Al (mm^2)	25 - 95	95 - 185	185 - 300	2x 95 - 240
Jmenovité napětí (V)	690	690	690	690
Proudové zatížení (A)	245	361	490	425
Šířka / výška / délka (mm)	94 / 55 / 144	110 / 70 / 187,5	128,5 / 70 / 220	110 / 86 / 193
Rozměry L1 / W1 / W2 / D / D1 / D2 (mm)	50 / 84 / 34 / 5 / 8,5 / 8,5	43 / 99 / 41 / 5 / 8,5 / 12,5	52 / 117,5 / 50,5 / 5 / 10 / 12,5	43 / 99 / 41 / 5 / 8,5 / 12,5
Šroub, inbus (AV)	Č. 4	č. 5	č. 6	č. 6
Utahovací moment (Nm)	20	30	70	70
Montáž	Šroub	Šroub	Šroub	Šroub
Hmotnost (g)	392	882	1248	1074
Balení (ks)	1	1	1	1

Rozměry

OL-PEN 95

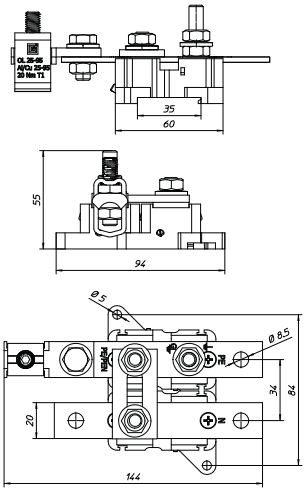

OL-PEN 185

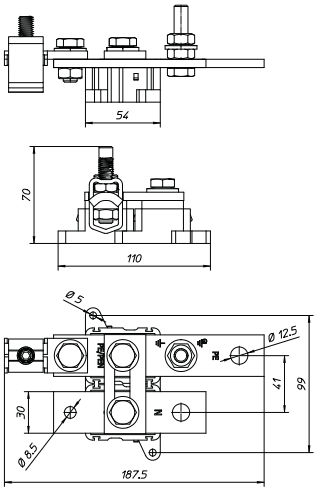

OL-PEN 300

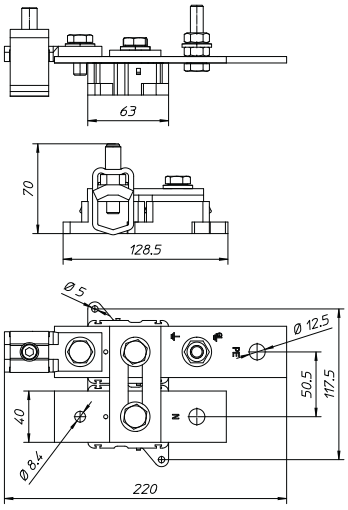

OL-PEN 240-2

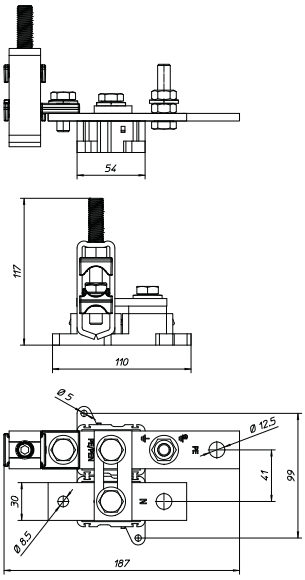

Konektory PEN umožňují jednoduchou konverzi systémů TN-C (PEN) na TN-S (PE+N) odstraněním spojovacího můstku mezi svorkami. Tyto konektory jsou vhodné pro použití s měděnými i hliníkovými vodiči a lze je přímo přišroubovat k zadní desce skříně.





	PEN 95	PEN 185	PEN 300
	MAJ4095S11	MAJ4185S11	MAJ4300S11
Technické údaje			
Jmenovité napětí (V)	690	690	690
Proudové zatížení (A)	245	361	490
Šířka / výška / délka (mm)	94 / 55 / 116	110 / 70 / 152	128,5 / 70 / 181
Montáž	Šroub	Šroub	Šroub
Hmotnost (g)	316	740	961
Balení (ks)	1	1	1

Rozměry

PEN 95

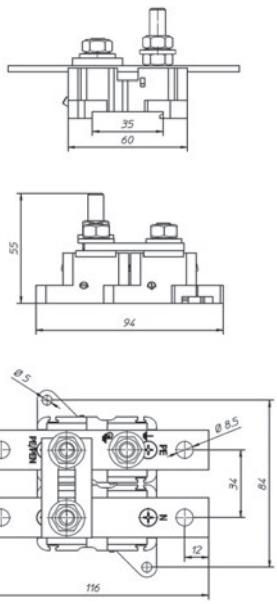

PEN 185

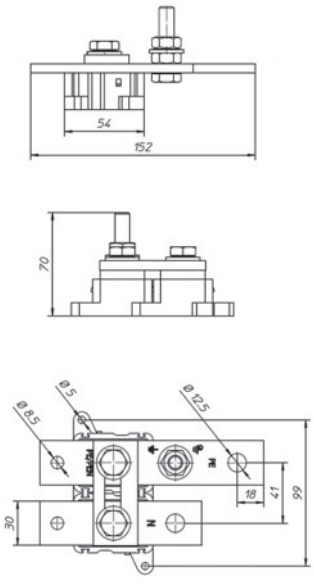

PEN 300

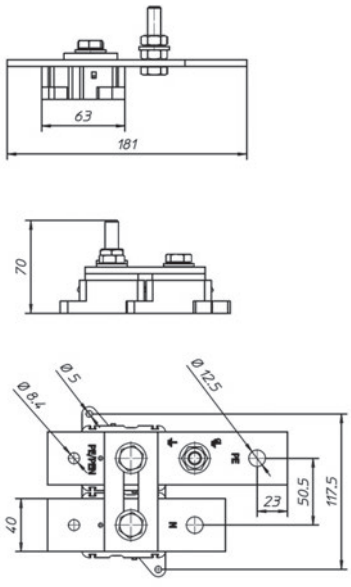

Připojovací svorky OLI v izolačním pouzdře jsou určeny pro zapojení měděných a hliníkových vodičů o jmenovitém průřezu od 6 do 300 mm². Svorky slouží k připojení měděných nebo hliníkových kabelů s pružnými sběrnicemi nebo kabelů s oky. Jednotlivé části jsou vyrobeny z korozivzdorné oceli (třmen), mědi (můstek), oceli (šroub) a plastu (pouzdro). Tyto svorky jsou určeny do těžkého provozu. Svorky umožňují upínání laněných vodičů bez nutnosti úpravy konců (upínání plochou podložky, nikoli bodově plochou šroubu). Stupeň krytí připojovacích svorek OLI je IP20.

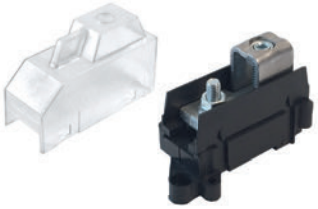



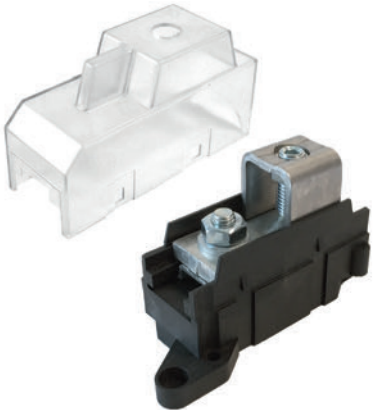

	OLI 95	OLI 185	OLI 300
	MAJ1095S10	MAJ1185S10	MAJ1300S10
Technické údaje			
Rozsah upínaných vodičů Cu, Al (mm²)	25 - 95	95 - 185	185 - 300
Jmenovité napětí (V)	690	690	690
Jmenovitý proud (A)	320	400	560
Šířka / výška / délka (mm) L1 / W1 / W2	40 / 60 / 87 55 / 16,6 / 20	49 / 67 / 113 76,9 / 21,4 / 25	57 / 88 / 143 86,5 / 25 / 32
Šroub, inbus (AV)	SW 4	SW 5	SW 6
Utahovací moment (Nm)	20	40	70
Montáž	Šroub	Šroub	Šroub
Hmotnost (g)	119	237	444
Balení (ks)	12	10	8

Rozměry

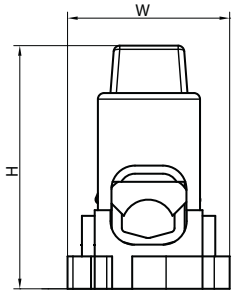

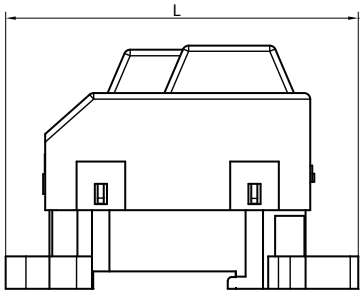

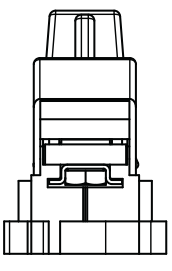

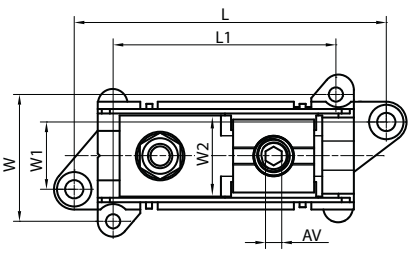

Sběrnicové svorky

Snadná instalace

Vhodné pro vodiče a pružné sběrnice

K dispozici v bimetalovém provedení

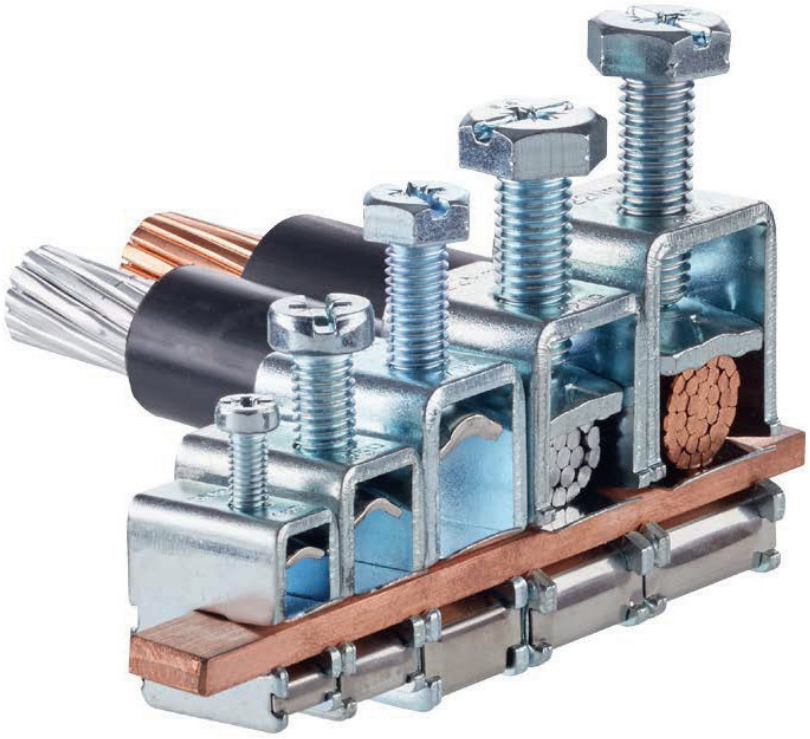

Sběrnicové svorky MAE-E (1,5–185 mm²)

Spolehlivé šroubové svorky pro propojení měděných nebo hliníkových vodičů.

Sběrnicové svorky MAE-E jsou určeny pro připevnění na Cu sběrnice tloušťky 5 nebo 10 mm a umožňují připojení Cu vodičů až do průřezu 185 mm² dle jednotlivých typů. Tělo a šroub svorek MAE-E jsou vyrobeny z oceli tř. 11 a jsou galvanicky pozinkovány. Přítlačná pružina je vyrobena z korozivzdorné oceli.

- Rychlá a snadná instalace
- Ideální pro úpravy na místě
- Zajišťuje vynikající elektrický kontakt
- Na svorce je uvedena hodnota utahovacího momentu
- Kompatibilní s tuhými a ohebnými vodiči
- Tělo z pozinkované oceli s tlakovou pružinou z nerezové oceli
- Šestihranná hlava šroubu pro kontrolované utahování
- Vhodné pro připojení měděných vodičů k měděným sběrnicím a hliníkových vodičů k hliníkovým sběrnicím



Montáž	MAE 16E	MAE 35E	MAE 50E	MAE 70E	MAE 120E	MAE 185E
5 mm bar	MAE0165E15	MAE0355E15	MAE0505E15	MAE0705E15	MAE1205E15	MAE1855E15
10 mm bar	MAE0161E15	MAE0351E15	MAE0501E15	MAE0701E15	MAE1201E15	MAE1851E15
Technické údaje						
Rozsah upínaných vodičů Cu (mm²)	1,5 - 16	4 - 35	10 - 50	16 - 70	16 - 120	50 - 185
Max. šířka pružné sběrnice (mm)	-	9	9	9	15,5	20
Max. počet lamel pružné sběrnice	-	6	6	6	10	10
Jmenovité napětí AC/DC (V)	1000	1000	1000	1000	1000	1000
Jmenovitý proud (A)	180	270	315	400	440	500
Šířka / výška / délka (mm) Cu lišta (tloušťka 5 mm) Cu lišta (tloušťka 10 mm)	 25,5 / 26,5 / 12 25,5 / 29 /12	 26,5 / 31,3 / 16,5 26,5 / 36,5 / 16,5	 26,5 / 35 / 16,5 26,5 / 40 / 16,5	 28 / 39 / 20,5 28 / 46 / 20,5	 29 / 46 / 23,5 29 / 52 / 23,5	 29 / 55 / 35 29 / 55 / 35
Šroub / šestihranný klíč (AV)	Pz2 / SW 8	Pz3 / SW13	Pz3 / SW13	Pz3 / SW13	Pz3 / SW17	Pz3 / SW17
Utahovací moment (Nm)	3	10	10	12	22	22
Hmotnost (g) Cu lišta (tloušťka 5 mm) Cu lišta (tloušťka 10 mm)	 22 21	 44 45	 48 48	 62 68	 88 90	 102 96
Balení (ks)	40	25	25 / 20	15	10	10

Rozměry

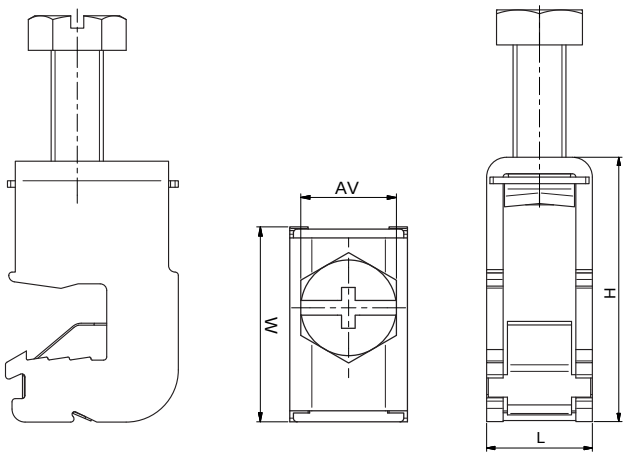

Bimetalové sběrnicové svorky MAE-H (1,5–185 mm²)

Bimetalové sběrnicové svorky MAE-H představují robustní a prostorově úsporné řešení pro připojení měděných i hliníkových vodičů k měděným nebo hliníkovým přípojnicím o průměru 5 mm nebo 10 mm. Jsou určeny pro průmyslové rozvody elektrické energie a zajišťují rovnoměrný přítlak a snadnou instalaci. Svorky s integrovanou přidržovací pružinou, zajišťovacím upínacím šroubem a otevřeným prostorem pro svorku. Označení jmenovitého průřezu a utahovacího momentu je uvedeno na svorce.
Elektrická spojitost mezi různými kovy je zajištěna integrovaným bimetalovým rozhraním, které zabraňuje galvanické korozi a eliminuje potřebu dodatečného pocínování nebo povrchové úpravy.

- Rychlá a snadná instalace
- Ideální pro úpravy na místě
- Zajišťuje vynikající elektrický kontakt
- Na svorce je uvedena hodnota utahovacího momentu
- Vhodné pro připojení hliníkových kabelů k měděným přípojnicím nebo měděných kabelů k hliníkovým přípojnicím bez dodatečného pocínování
- Vhodné pro připojení měděných flexibilních přípojnic Moflex k hliníkovým přípojnicím bez dodatečného pocínování flexibilních přípojnic







Montáž	MAE 16H	MAE 35H	MAE 70H	MAE 120H	MAE 185H
5 mm bar	MAE0165H15	MAE0355H15	MAE0705H15	MAE1205H15	MAE1855H15
10 mm bar	MAE0161H15	MAE0351H15	MAE0701H15	MAE1201H15	MAE1851H15
Technické údaje					
Rozsah upínaných vodičů Cu, Al (mm²)	1,5 - 16	4 - 35	16 - 70	16 - 120	50 - 185
Max. šířka pružné sběrnice (mm)	-	9	9	15,5	20
Max. počet lamel pružné sběrnice	-	6	6	10	10
Jmenovité napětí AC/DC (V)	1000	1000	1000	1000	1000
Jmenovitý proud (A)	180	270	400	440	500
Šířka / výška / délka (mm) 5 mm bar 10 mm bar	 - 25,5 / 29 /12	 26,5 / 32 / 16,5 26,5 / 37 / 16,5	 27,5 / 41 / 21 27,5 / 46 / 21	 29 / 46 / 24 29 / 51 / 24	 29 / 52 / 30 29 / 56 / 30
Šroub / šestihranný klíč (AV)	Pz2	Pz3	Pz3 / SW13	Pz3 / SW17	Pz3 / SW17
Utahovací moment (Nm)	3	6	12	22	22
Hmotnost (g) 5 mm bar 10 mm bar	 - 21	 - 45	 - 68	 88 90	 102 102
Balení (ks)	40	25 / 20	15 / 10	10	10

Rozměry

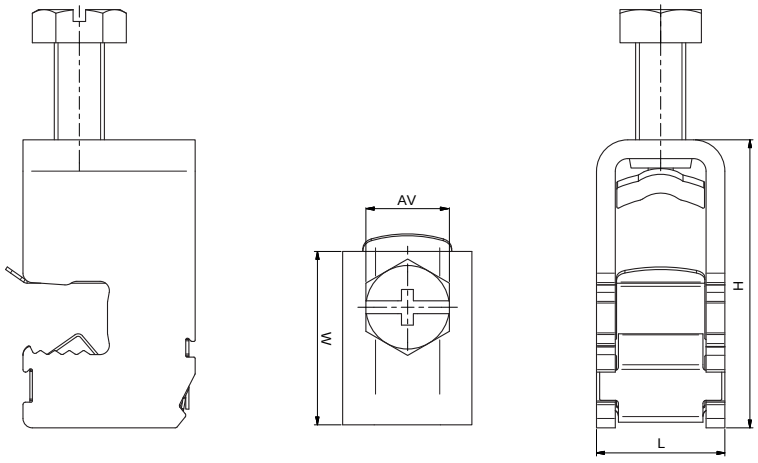

Redukční svorky SR

Přímé připojení
k zařízení

Bimetal
Pro měděné a hliníkové vodiče

Třída A

Certifikováno dle norem
EN 61238-1 a EN 60947-7-1



Redukční svorky SR jsou určeny pro redukování připojovacích průřezů Cu a Al vodičů u jisticích, ovládacích a dalších zařízení. Podle rozměrů připojovacích otvorů přístrojů a přívodního průřezu vodiče lze vybrat vhodnou příslušnou redukční svorku. Elektrovodná část a utahovací šrouby jsou zhotoveny z pocínovaného hliníku. Plastový kryt je vyroben ze samozhášivého polyamidu. Stupeň krytí svorek SR je IP20 instalace.

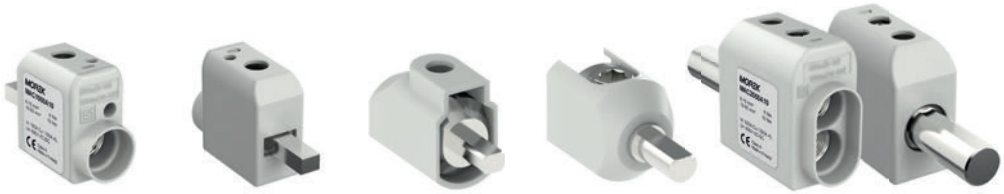

	SR 50	SR 50M	SR 50 (IP20)	SR 50 (IP00)	SR 2x50RB
Konektor vlevo		MAC1053A10	-	-	-
Konektor uprostřed	MAC1050A10	MAC1051A10	MAC1056A10	MAC1057A10	MAC2050A10
Konektor vpravo		MAC1052A10	-	-	-
Technické údaje					
Rozsah upínaných vodičů Cu, Al (mm²)	6 - 50	6 - 50	2,5 - 50	2,5 - 50	2 x 6 - 50
Měřící vodič	-	2,5	-	-	-
Jmenovité napětí AC / DC (V)	690	690	690	690	690
Jmenovitý proud Cu / Al (A)	160 / 100	160 / 100	80 / 75	80 / 75	320 / 250
Šířka / výška / délka (mm)	17 / 32 / 49,8	17 / 32 / 49,8	17,5 / 27,5 / 42,5	17 / 23 / 40,4	22,4 / 41,2 / 71,8
Rozměry L1 / H1 / H2 / W1 (mm)	14,6 / 5 / 10 / 6	14,6 / 5 / 10 / 6	-	-	27,3 / 11,4 / 10,3 / 11,8
Šroub, inbus	č. 5	č. 5	č. 5	č. 5	č. 5
Utahovací moment (Nm)	6 Nm (6 - 10 mm²) 10 Nm (16 - 50 mm²)	6 Nm (6 - 10 mm²) 10 Nm (16 - 50 mm²)	3 Nm (2,5 - 6 mm²) 7 Nm (10 - 50 mm²)	3 Nm (2,5 - 6 mm²) 7 Nm (10 - 50 mm²)	6 Nm (6 - 10 mm²) 10 Nm (16 - 50 mm²)
Hmotnost (g)	22,8	23,2	16	16	26,2
Balení (ks)	50	50	50	50	30

Modelová specifikace (značení) M - model s měřicím konektorem I RB - kruhový konektor

SR 50(M)



Konektor vpravo | Konektor uprostřed | Konektor vlevo

Rozměry

SR 50(M)

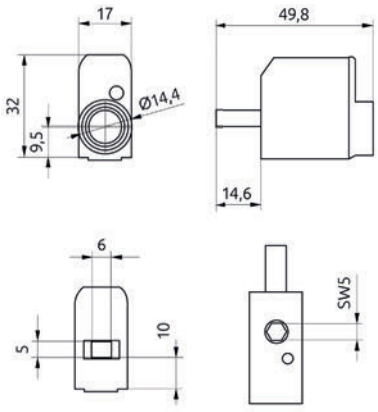

SR 50 (IP20)

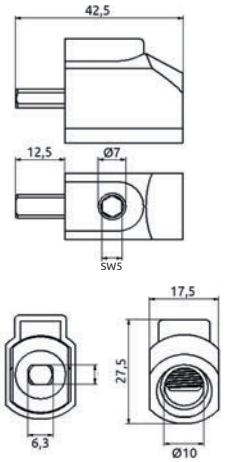

SR 50 (IP00)

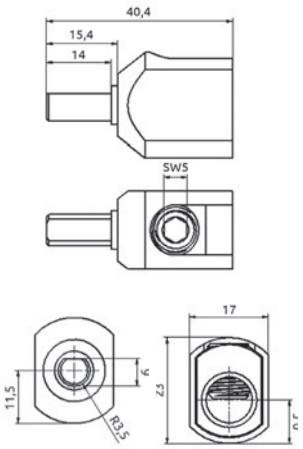

SR 2x50RB

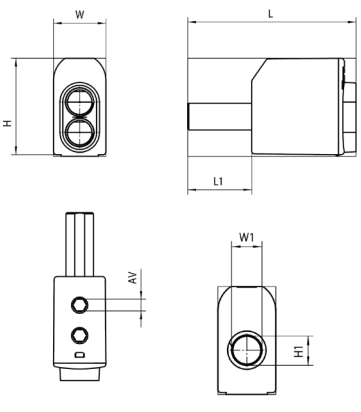





	SR 95	SR 95M	SR 95SBM	SR 95RBM
Konektor uprostřed	MAC9500A10	MAC9501A10	MAC9503A10	MAC9502A10
Technické údaje				
Rozsah upínaných vodičů Cu, Al (mm²)	16 - 95	16 - 95	16 - 95	16 - 95
Měřící vodič	.	2,5	2,5	2,5
Jmenovité napětí AC / DC (V)	690	690	690	690
Jmenovitý proud Cu / Al (A)	230 / 180	230 / 180	230 / 180	230 / 180
Šířka / výška / délka (mm)	23,4 / 51 / 67,8	23,4 / 51 / 67,8	23,4 / 51 / 67,8	23,4 / 51 / 67,8
Rozměry L1 / H1 / H2 / W1 (mm)	26,6 / 9 / 3,5 / 10	26,6 / 9 / 3,5 / 10	26,6 / 9 / 3,5 / 16	16,6 / 9 / 3,5 / 10
Šroub, inbus	č. 6	č. 6	č. 6	č. 6
Utahovací moment (Nm)	12 Nm (16 - 50 mm²) 20 Nm (70 - 95 mm²)	12 Nm (16 - 50 mm²) 20 Nm (70 - 95 mm²)	12 Nm (16 - 50 mm²) 20 Nm (70 - 95 mm²)	12 Nm (16 - 50 mm²) 20 Nm (70 - 95 mm²)
Hmotnost (g)	56	56	58	56 / 58
Balení (ks)	30	30	30	30

Modelová specifikace (značení) M - model s měřicím konektorem I RB - kruhový konektor

Rozměry

SR 95(M)

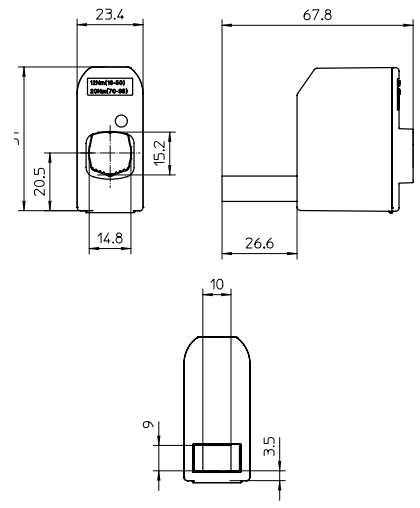

SR 95SB(M)

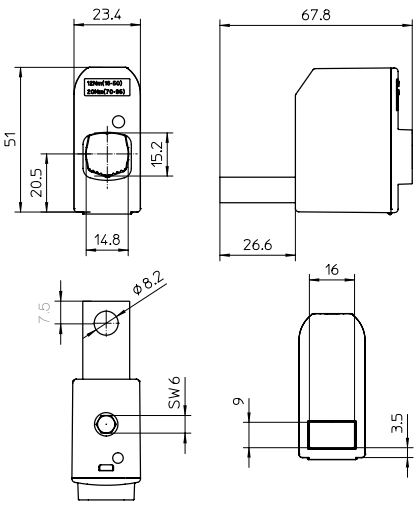

SR 95RB(M)

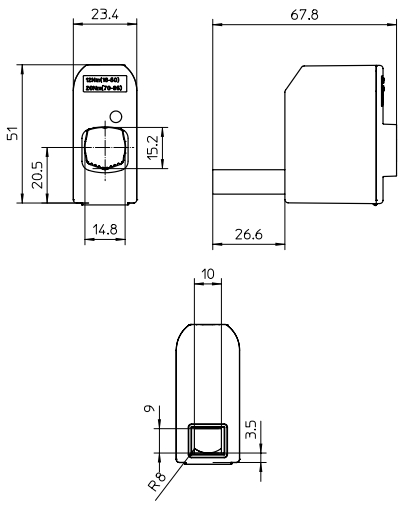

Připojovací svorky OL

Až do
800 A
2x300 mm²

Bimetalové
Pro měděné a hliníkové vodiče

Zhotoveno z
korozivzdorné oceli
– určeno do ztížených podmínek



Připojovací svorky OL jsou určeny pro zapojení měděných a hliníkových vodičů o jmenovitém průřezu od 6 do 2 x 300 mm 2. Připojovací svorky OL slouží k připojení jednoho nebo dvou vodičů. Jednotlivé části svorky jsou vyrobeny z korozivzdorné oceli (třmen), mědi (můstek) a oceli (šroub). Tyto svorky jsou určeny do těžkého provozu. Svorky umožňují upínání laněných vodičů bez nutnosti úpravy konců(upínání plochou podložky, nikoli bodově plochou šroubu). Lze instalovat bez použití speciálního nářadí.













	OL 70	OL 70M	OL 70T	OL 95	OL 95T	OL 150
	MAJ1070E10	MAJ1071E10	MAJ1072E10	MAJ1095E10	MAJ1096E10	MAJ1150E10
Technické údaje						
Rozsah upínaných vodičů Cu, Al (mm²)	6 - 70	6 - 70	6 - 70	25 - 95	25 - 95	25 - 150
Jmenovité napětí (V)	690	690	690	690	690	690
Jmenovitý proud Cu / Al (A)	270 / 270	270 / 270	270 / 270	320 / 320	320 / 320	285 / 230
Šířka / výška / délka W1 / L1 (mm)	16,2 / 30 / 37	16,2 / 23 / 37	16,2 / 30 / 38 10 / 17	18 / 33 / 48	18 / 33 / 50 10 / 20	23 / 38 / 60
Průměr otvoru (mm) AV / AV1	7 / 7,5	7 / 7,5	-	9 / 10	-	11 / 13,5
Šroub, inbus	Č. 4	Č. 4	Č. 4	Č. 4	Č. 4	Č. 5
Utahovací moment (Nm)	5,6	5,6	5,6	20	20	30
Hmotnost (g)	44	36	44	76	69	130
Balení (ks)	30	30	30	15	15	15













	OL 185	OL 240M	OL 300	OL 150-2	OL 240-2	OL 300-2
	MAJ1185E10	MAJ1240E10	MAJ1300E10	MAJ2150E10	MAJ2240E10	MAJ2300E10
Technické údaje						
Rozsah upínaných vodičů Cu, Al (mm²)	95 - 185	95 - 240	185 - 300	2 x 50 - 150	2 x 95 - 240	2 x 185 - 300
Jmenovité napětí (V)	690	690	690	690	690	690
Jmenovitý proud Cu / Al (A)	400 / 400	400 / 400	560 / 560	579 / 455	806 / 631	800 / 800
Šířka / výška / délka	24 / 40 / 60	26,3 / 40 / 61	32 / 52 / 76	25 / 64 / 59	30 / 78 / 60	38 / 91 / 85
Průměr otvoru (mm) AV / AV1	11 / 12	11 / 12	13 / 17	11 / 12	11 / 13	13 / 20
Šroub, inbus	č. 5	č. 5	č. 5	č. 5	č. 6	č. 6
Utahovací moment (Nm)	40	40	70	40	70	70
Hmotnost (g)	142	140	287	240	345	544
Balení (ks)	15	15	3	3	3	3

Rozměry

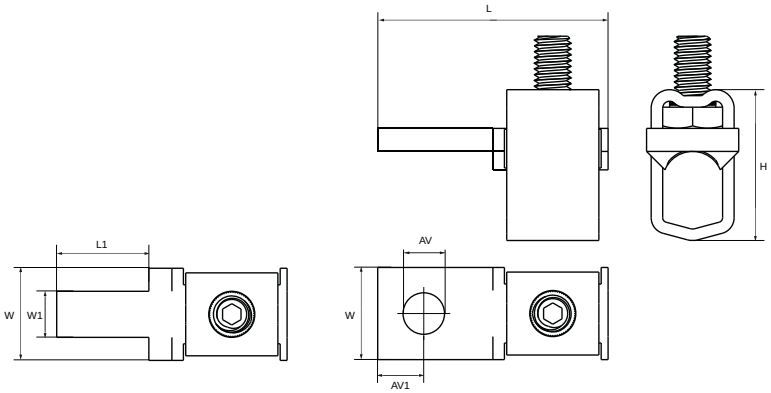

Připojovací svorky OT slouží pro připojení měděných i hliníkových vodičů k přípojnici. Tělo svorky a utahovací šrouby jsou vyrobeny ze speciální hliníkové slitiny a jsou galvanicky pocínované. Kontaktní plochy šroubů jsou pro lepší vodivost potřeny pastou proti stykové korozi. Povrch kontaktních ploch je opatřen drážkami, které zamezí případnému vytažení vodiče.



	OT 50	OT 50-2	OT 95	OT 95-2	OT 95-22	OT 150	OT 150-2	OT 150-22
	MAC1050E10	MAC2050E11	MAC1095E11	MAC2095E11	MAC2095E12	MAC1150E11	MAC2150E11	MAC2150E12
Technické údaje								
Rozsah upínaných vodičů Cu, Al (mm²)	1,5 - 50	2x 1,5 - 50	6 - 95	2x 6 - 95	2x 6 - 95	25 - 150	2x 25 - 150	2x 25 - 150
Jmenovité napětí AC (V)	1000	1000	1000	1000	1000	1000	1000	1000
Jmenovitý proud Cu / Al (A)	160/145	320/290	245/220	490/220	490/220	320/290	640/290	640/290
Šířka / výška / délka (mm)	14/21,5/35	26,6/41/21,5	20/47/26,6	37,5/46/30	37,5/41/30	26/62/36	46,3/62/37	46,3/62/37
Průměr otvoru (mm) AV/AV1/+/AV2	8,5/10,5	8,5/9,5/+3	13/10,5/+2,5	10,5/10,5/+3	6,5/8,5/+3,5/10,5	12,5/12,5/+4	12,5/12,5/+4	8,5/10,5/+3,5/22,5
Šroub, inbus	č. 5	č. 5	č. 6	č. 6	č. 6	č. 6	č. 6	č. 6
Utahovací moment (Nm)	3,5 (1,5-10 mm²) 12 (16-50 mm²)	1,5 (1,5-2,5 mm²) 5 (4-10 mm²) 10 (16-50 mm²)	12 (6-25 mm²) 22 (35-95 mm²)	12 (6-25 mm²) 22 (35-95 mm²)	12 (6-25 mm²) 22 (35-95 mm²)	14 (25-50 mm²) 35 (70-150 mm²)	14 (25-50 mm²) 30 (70-150 mm²)	14 (25-50 mm²) 30 (70-150 mm²)
Hmotnost (g)	10	47	29	69	69	57	118	118
Balení (ks)	30	30	30	30	30	20	20	20



	OT 240	OT 240-2	OT 240-22	OT 300	OT 300-22
	MAC1240E11	MAC2240E11	MAC2240E12	MAC1300E11	MAC2300E11
Technical data					
Rozsah upínaných vodičů Cu, Al (mm²)	35 - 240	2x 35 - 240	2x 35 - 240	95 - 300	2x 95 - 300
Jmenovité napětí AC (V)	1000	1000	1000	1000	1000
Jmenovitý proud Cu / Al (A)	425 / 380	850 / 380	850 / 380	490 / 440	980 / 630
Šířka / výška / délka (mm)	32 / 74 / 43	55 / 74 / 41	55 / 70 / 41	38 / 75 / 50	63 / 75 / 55
Průměr otvoru (mm) AV/AV1/+/AV2	12,5 / 12,5 /+4	12,5 / 12,5 /+4	10,5 / 12,5 /+3,5 / 27	12,5 / 12,5 /+4	12,5 / 12,5 /+4 / 31
Šroub, inbus	č. 8	č. 8	č. 8	č. 8	č. 8
Utahovací moment (Nm)	26 (35-120 mm²) 46 (150-240 mm²)	26 (35-120 mm²) 40 (150-240 mm²)	26 (35-120 mm²) 40 (150-240 mm²)	30 (95-150 mm²) 60 (185-300 mm²)	30 (95-150 mm²) 60 (185-300 mm²)
Hmotnost (g)	108	229	229	160	325
Balení (ks)	10	10	10	10	6

Rozměry

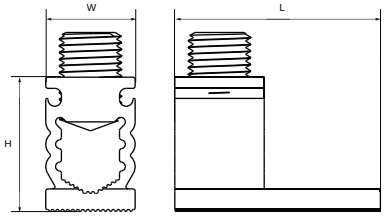

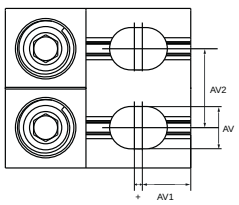

Připojovací svorky OTH

Bimetalové
Pro měděné a hliníkové vodiče

Až do
4x300 mm²



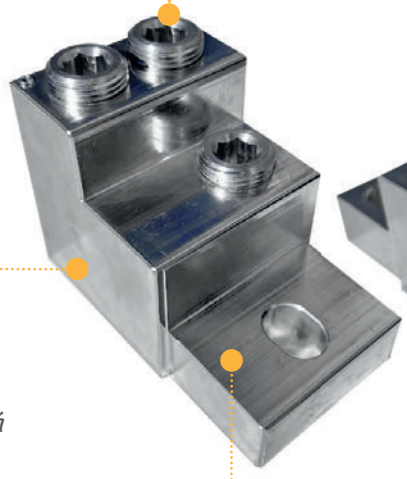

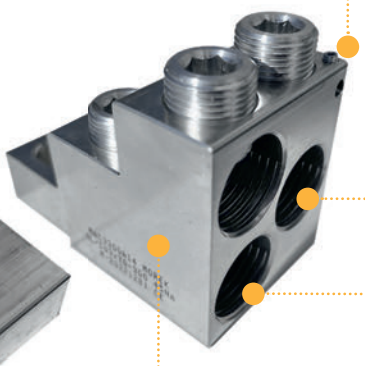



Šrouby s vnitřním inbusem a vyšším utahovacím momentem

Otvor pro připojení vodičů indikačního napětí

Kontaktní pasta na styčných plochách šroubů

Kvalitní povrchová úprava cínováním

Připojovací otvory oválného tvaru pro větší flexibilitu připojení

Masivní svorka ze slitiny hliníku

Profilované drážkované otvory pro pevné připojení vodičů

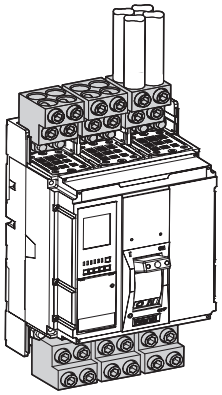

Připojovací svorky OTH slouží pro připojení měděných i hliníkových vodičů k přístrojům. Svorky OTH umožňují připojení dvou, tří nebo čtyř vodičů a to až do průřezu 300 mm². Možné je také připojení indikačního vodiče o průřezu 1,5-4 mm². Kompaktní ekonomické provedení svorek s malými rozměry a snadným použitím.



OTH 301-3



OTH 300-2

	MAC3301A14	MAC2300A14
Technické údaje		
Rozsah upínaných vodičů Cu, Al (mm²)	3 x 70 - 300 + 1 x 1,5 - 4	2 x 70 – 300 + 1 x 1,5 – 4
Jmenovité napětí (V)	1000	1000
Jmenovitý proud (A)	1250	800
Šířka / výška / délka (mm)	54 / 63,5 / 94	30 / 63,5 / 94
Počet připojovacích otvorů	1	1
Průměr připojovacího otvoru (mm)	12,5	12,5
Šroub, inbus	No. 10	No. 10
Délka odizolovaného vodiče (mm)	27 / 56	27 / 56
Utahovací moment (Nm)	45	45
Hmotnost (g)	410	213
Balení (ks)	2	3
Kompatibilita		
ABB Emax E 1.2 F up to 1600A, Tmax T7 F up to 1600A	-	No
ABB Tmax T6 F up to 1000A, Tmax T5 (XT5) up to 630A	-	Yes
Schneider NS630b up to 1600A	-	No
Schneider NSX400-630	-	Yes
Eaton NZML4-VE1250, NZM4-XKA up to 1250	-	No
Eaton NZMS2-4-VE250, NZMH3-4-VE630	-	Yes
Siemens 3VA66 1000A, 3VA271 1250-1600A	-	No
Siemens 3VA5 630A	-	Yes
LS TS630, TS800	-	Yes
Chint NM8N-1600A	-	No
Chint NM8N up to 630A	-	Yes
Schrack Technik MX3	-	Yes
Schrack Technik MX4	-	No

V případě dalších dotazů ke kompatibilitě nás prosím kontaktujte!

Pozn.: Pro aplikaci vodičů o průřezu 300 mm² s konektory OTH 300 je nutné použít kratší šrouby.
Při nákupu nás o tomto informujte a tyto šrouby dodáme s vaší objednávkou.

Rozměry

OTH 301-3

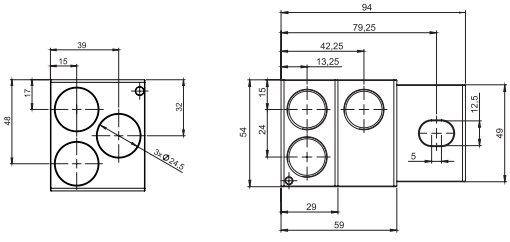

OTH 300-2

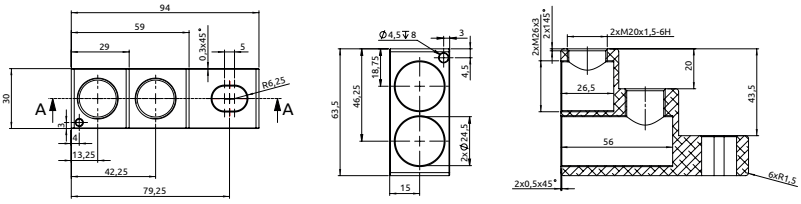



OTH 300-2C



OTH 300-3

	MAC2300A15	MAC3300A14
Technické údaje		
Rozsah upínaných vodičů Cu, Al (mm²)	2 x 70 – 300 + 1 x 1,5 – 4	3 x 70 – 300 + 1 x 1,5 – 4
Jmenovité napětí (V)	1000	1000
Jmenovitý proud (A)	800	1250
Šířka / výška / délka (mm)	30 / 63,5 / 94	54 / 63,5 / 94
Počet připojovacích otvorů	1	2
Průměr připojovacího otvoru (mm)	12,5	12,5
Šroub, inbus	č. 10	č. 10
Délka odizolovaného vodiče (mm)	27 / 56	27 / 56
Utahovací moment (Nm)	45	45
Hmotnost (g)	213	406
Balení (ks)	3	2
Kompatibilita		
ABB Emax E 1.2 F do 1600A, Tmax T7 F do 1600A	Ne	Ano
ABB Tmax T6 F do 1000A, Tmax T5 (XT5) do 630A	Ano	Ne
Schneider NS630b do 1600 A	Ne	Ano
Schneider NSX400-630	Ano	Ne
Eaton NZML4-VE1250, NZM4-XKA do 1250A	Ne	Ano
Eaton NZMS2-4-VE250, NZMH3-4-VE630	Ano	Ne
Siemens 3VA66 1000A, 3VA271 1250-1600A	Ne	Ano
Siemens 3VA5 630A	Ano	Ne
LS TS630, TS800	Ano	Ne
Chint NM8N-1600A	Ne	Ano
Chint NM8N do 630 A	Ano	Ne
Schrack Technik MX3	Ano	Ne
Schrack Technik MX4	Ne	Ano

V případě dalších dotazů ke kompatibilitě nás prosím kontaktujte!

Pozn.: Pro aplikaci vodičů o průřezu 300 mm² s konektory OTH 300 je nutné použít kratší šrouby.
Při nákupu nás o tomto informujte a tyto šrouby dodáme s vaší objednávkou.

Rozměry

OTH 300-2C

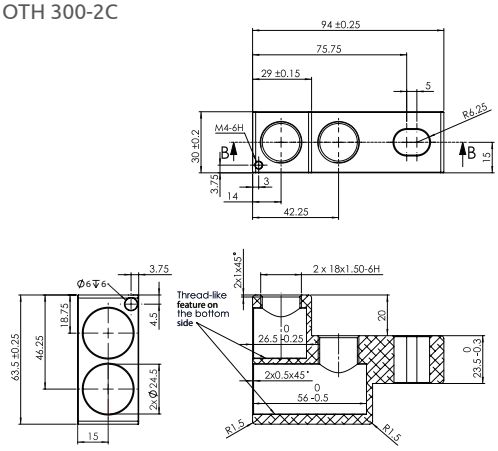

OTH 300-3

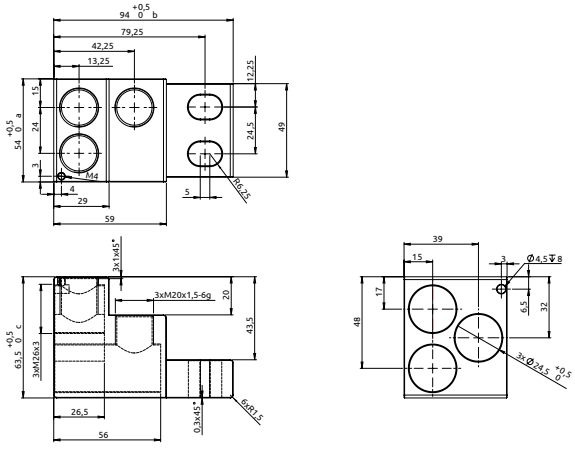



OTH 240-4



OTH 300-4

	MAC4240A15	MAC4300A14
Technické údaje		
Rozsah upínaných vodičů Cu, Al (mm^2)	4 x 50 - 240 + 1 x 1,5 - 4	4 x 50 - 300 + 1 x 1,5 - 4
Jmenovité napětí (V)	1000	1000
Jmenovitý proud (A)	1600	1600
Šířka / výška / délka (mm)	54 / 63,5 / 94	59 / 63,5 / 94
Počet připojovacích otvorů	2	2
Průměr připojovacího otvoru (mm)	12,5	12,5
Šroub, inbus	No. 10	No. 10
Délka odizolovaného vodiče (mm)	25 / 55	25 / 55
Utahovací moment (Nm)	45	45
Hmotnost (g)	410	330
Balení (ks)	2	2
Kompatibilita		
ABB Emax E 1.2 F up to 1600A, Tmax T7 F up to 1600A	Ano	Ano
ABB Tmax T6 F up to 1000A, Tmax T5 (XT5) up to 630A	Ne	Ne
Schneider NS630b up to 1600A	Ano	Ano
Schneider NSX400-630	Ne	Ne
Eaton NZML4-VE1250, NZM4-XKA up to 1250	Ano	Ano
Eaton NZMS2-4-VE250, NZMH3-4-VE630	Ne	Ne
Siemens 3VA66 1000A, 3VA271 1250-1600A	Ano	Ano
Siemens 3VA5 630A	Ne	Ne
LS TS630, TS800	Ne	Ne
Chint NM8N-1600A	Ano	Ano
Chint NM8N up to 630A	Ne	Ne
Schrack Technik MX3	Ne	Ne
Schrack Technik MX4	Ano	Ano

V případě dalších dotazů ke kompatibilitě nás prosím kontaktujte!

Pozn.: Pro aplikaci vodičů o průřezu 300 mm^2 s konektory OTH 300 je nutné použít kratší šrouby.
Při nákupu nás o tomto informujte a tyto šrouby dodáme s vaší objednávkou.

Rozměry

OTH 240-4

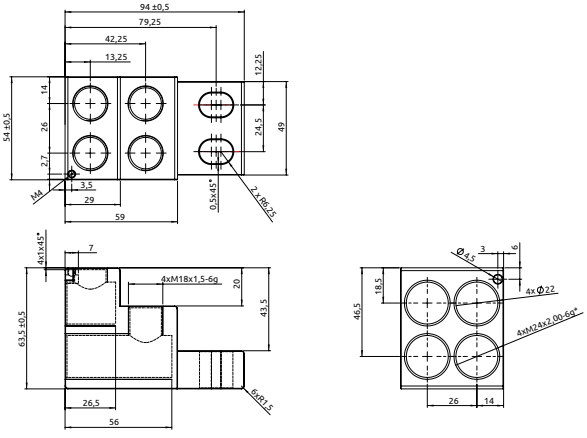

OTH 300-4

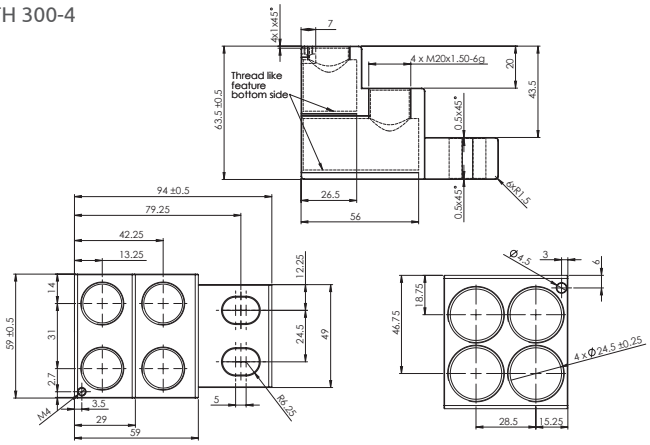

Svorkovnice BB

Variabilní řešení na míru

Až do
35 mm²

Montáž na
Lišta DIN



Svorkovnice BB jsou nejlepším řešením pro zákazníky, kteří potřebují sami provádět variabilní délky sestav. Svorkovnice je možné dělit dle potřeb a upevňovat do plastových držáků. Všechny typy svorkovnic BB jsou opatřeny šrouby se závitovou brzdou, což umožňuje snadnější a rychlejší instalaci vodičů. Elektrovodná část je vyrobena z mosazi, spojovací části jsou z galvanicky pozinkované oceli.

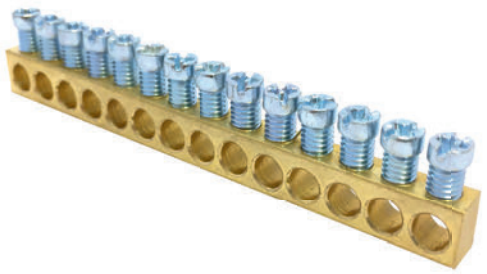

Objednací kód	Typ	Počet připojovacích míst / šroub	Průřez vodiče Cu (mm^2)	Průměr otvoru (mm)	Jmenovitý proud (A)	Rozměry (mm) Š / V / D	Hmotnost (g)	Kompatibilní s	Balení (ks)
MAD0007E21	BB7	7 / M5	1,5 - 16	5,3	63	6,5 / 9 / 47	22	BB3	100
MAD0009E21	BB9	9 / M5	1,5 - 16	5,3	63	6,5 / 9 / 61	28	BB3	70
MAD0014E21	BB14	14 / M5	1,5 - 16	5,3	63	6,5 / 9 / 94	42	BB3	50
MAD0024E21	BB24	24 / M5	1,5 - 16	5,3	63	6,5 / 9 / 160	72	BB3	30
MAD0032E21	BB32	32 / M5	1,5 - 16	5,3	63	6,5 / 9 / 213	96	BB3	20
MAD0042E21	BB42	42 / M5	1,5 - 16	5,3	63	6,5 / 9 / 279	123	BB3	20
MAD0052E21	BB52	52 / M5	1,5 - 16	5,3	63	6,5 / 9 / 345	152	BB3	20
MAD0147E21	BB147	147 / M5	1,5 - 16	5,3	63	6,5 / 9 / 972	436	BB3	30
MAD0142E21	BB142-10	142 / M5	1,5 - 16	5,5	63	8 / 10 / 1000	553	BB3	25
MAD0111E21	BB111	111 / M5	1,5 - 25	6,5	100	10 / 10 / 998	625	BB3	25
MAD0083E21	BB83	83 / M8	1,5 - 35	9	160	10 / 15 / 995	1088	BB4	15

Držáky terminálu BB

Plastové držáky BB3 a BB4 jsou určeny pro montáž dvou elektrovodných částí (svorkovnic BB nebo sběrnic 3x10 mm) na lištu DIN a nabízí flexibilitu při vytváření široké škály rozměrů. Držáky jsou zhotoveny z polyamidu černé barvy.



BB3



BB4

Objednací kód	Typ	Barevné provedení	Rozměry Š / V / D (mm)	Hmotnost (g)	Kompatibilní se svorkovnicí	Balení (ks)
MAD2003A21	BB3	Černá ●	12 / 41,5 / 56	8	BB147, BB142-10 a BB111	50
MAD2004B21	BB4	Černá ●	15 / 41,5 / 60	10	BB83	50

Svorkovnice MPIN je řešením, jak zvýšit počet připojovacích míst na svorkovnici pro připojení ochranných vodičů. Svorkovnice MPIN jsou nabízeny ve dvou provedeních a umožňují připojení vodičů 3x16 mm² nebo 6x16 mm². Elektrovodná část svorkovnic a adaptérů je vyrobena z mosazi, spojovací části jsou z galvanicky pozinkované oceli. Připojovací adaptéry umožňují připojení vodiče většího průřezu do svorkovnic BB 111, BB147 (MAD1235E21) a svorkovnic BB142-10 (MAD2235E21).



MPIN 3



MPIN 6



35 mm²



35 mm² HEX

	MAD3016E21	MAD6016E21	MAD1235E21	MAD2235E21
Technické údaje				
Průřez vodiče Cu (mm²)	1,5 – 16	1,5 – 16	1,5 - 35	1,5 - 35
Jmenovité napětí (V)	690	690	690	690
Jmenovitý proud (A)	63	63	63	63
Počet připojovacích míst	3x16 mm²	6x16 mm²	2x 1,5 - 35	1x 1,5 - 35
Šířka / výška / délka (mm)	8 / 16 / 35	16 / 16 / 33	13 / 12 / 27	14 / 21 / 26
Utahovací moment (Nm)	2,5	2,5	2,5	4
Hmotnost (g)	10	18	11	23
Balení (ks)	50	50	100	100



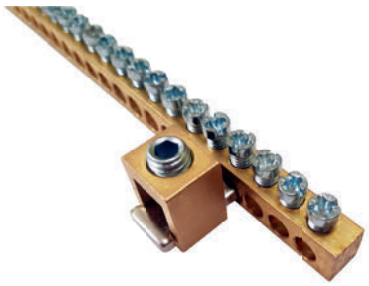



Rozměry

Svorkovnice BB

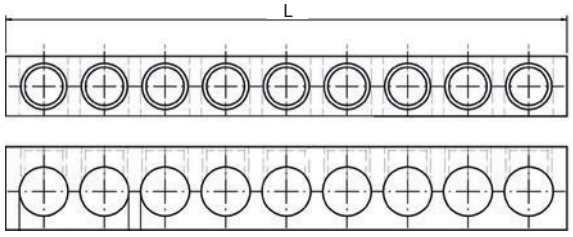

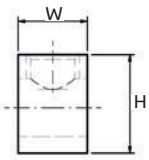

Svorkovnice MPIN

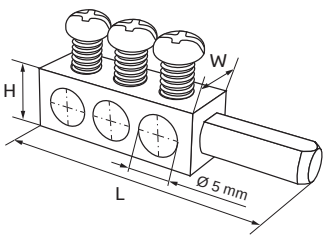

Svorkovnice NPE (můstky) lze na lištu DIN upevnit příčně. Tyto můstky mají krytí IP00 a jsou určeny pro umístění pod kryt. K dispozici jsou dvě barevná provedení.



	N7, PE7	N12, PE12	N15, PE15
Modrá	MAD0007N33	MAD0012N33	MAD0015N33
Zelená	MAD0007G33	MAD0012G33	MAD0015G33

Technické údaje			
Rozsah upínaných vodičů Cu (mm²)	1,5 - 16	1,5 - 16	1,5 - 16
Jmenovité napětí (V)	690	690	690
Jmenovitý proud (A)	63	63	63
Počet připojovacích míst	7	12	15
Utahovací moment (Nm)	2,5	2,5	2,5
Šířka / výška / délka (mm)	23 / 30 / 52	23 / 30 / 85,5	23 / 30 / 104,5
Montáž	Lišta DIN	Lišta DIN	Lišta DIN
Hmotnost (g)	26	41	50
Balení (ks)	10	10	10

Svorkovnice MSET

Řešení připravené k použití pro úsporu času. Mosazná vodivá část, ocelové spojovací části s pozinkováním Zn.

Objednací kód	Typ	Počet připojovacích míst	Rozměry (mm) Š / V / D	Hmotnost (g)	Balení (ks)
MAD2007B21	MSET 7	7x2	40 / 40 / 50	54	10
MAD2009B21	MSET 9	9x2	40 / 40 / 64	68	10
MAD2014B21	MSET 14	14x2	40 / 40 / 97	96	10
MAD2024B21	MSET 24	24x2	40 / 40 / 163	156	10
MAD2032B21	MSET 32	32x2	40 / 40 / 216	202	10
MAD2042B21	MSET 42	42x2	40 / 40 / 282	258	10
MAD2052B21	MSET 52	52x2	40 / 40 / 348	316	10



Technické údaje	
Průřez vodiče Cu (mm²)	1,5 - 16
Jmenovité napětí (V)	690
Jmenovitý proud (A)	63
Utahovací moment (Nm)	2,5
Montáž	Lišta DIN

Svorkovnice NPE (můstky) lze na lištu DIN upevnit příčně. Držáky můstků jsou vyrobeny z vysoce tepelněa mechanicky odolného samozhášivého materiálu. Tyto můstky mají stupeň krytí IP20 a jsou nabízeny ve třech barevných provedeních.



A7H, N7H , PE7H

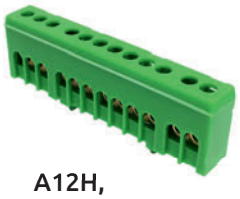

A12H, N12H, PE12H



A15H, N15H, PE15H



A6H-2, N6H-2, PE6H-2

	A7H, N7H , PE7H	A12H, N12H, PE12H	A15H, N15H, PE15H	A6H-2, N6H-2, PE6H-2
Šedá	MAD1007A15	MAD1012A15	MAD1015A15	MAD2006A15
Modrá	MAD1007N15	MAD1012N15	MAD1015N15	MAD2006N15
Zelená	MAD1007G15	MAD1012G15	MAD1015G15	MAD2006G15

Technické údaje

Rozsah upínaných vodičů Cu (mm^2)	1,5 - 16	1,5 - 16	1,5 - 16	8 x 2,5 - 16 4 x 4 - 25
Jmenovité napětí (V)	690	690	690	500
Jmenovitý proud (A)	63	63	63	63
Počet připojovacích míst	7	12	15	2 x 6
Utahovací moment (Nm)	2	2	2	2
Šířka / výška / délka (mm)	13 / 27 / 53	13 / 27 / 87	13 / 27 / 106	30 / 27 / 53
Montáž	Lišta DIN	Lišta DIN	Lišta DIN	Lišta DIN
Hmotnost (g)	28	45	57	88
Balení (ks)	10	10	10	6

Distribuční svorky SLT

1000 V AC/DC

Bimetalové (Al/Cu)

Třída A

Certifikováno dle norem
EN 61238-1 a EN 60947-7-1



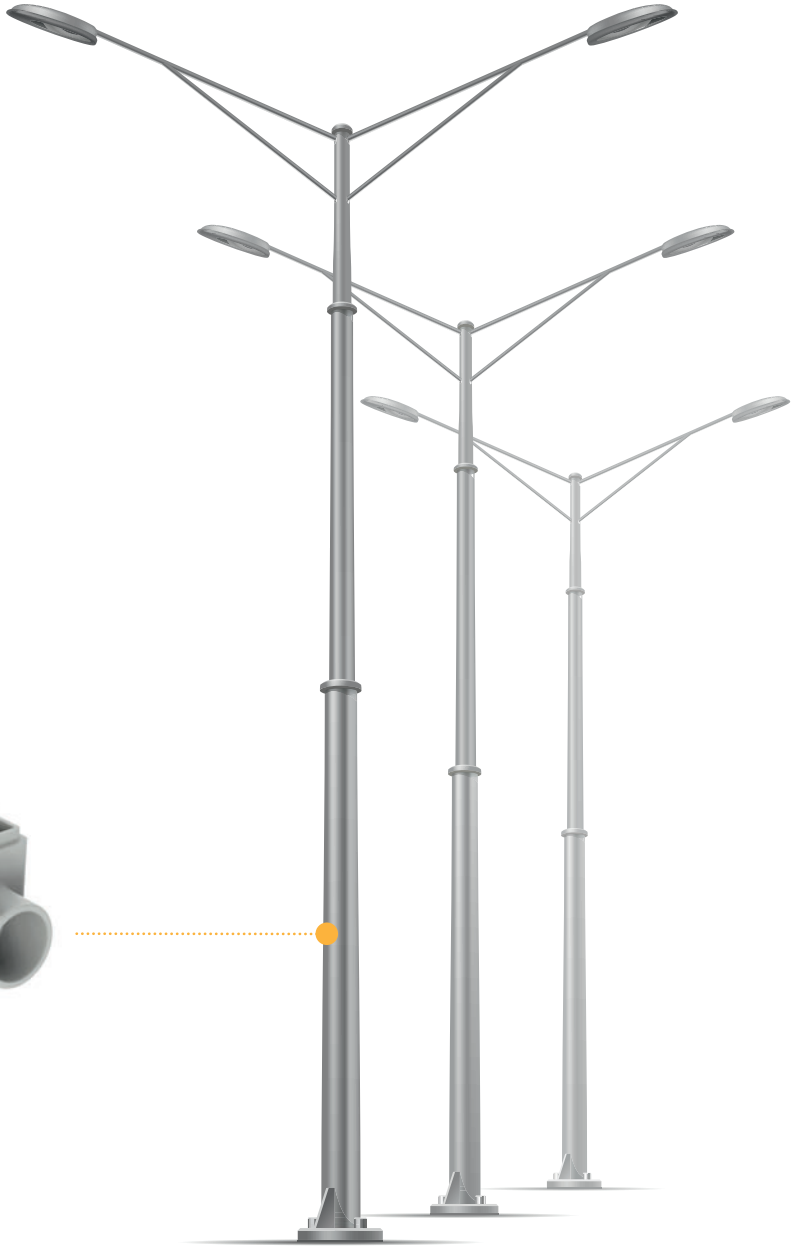

Distribuční svorky SLT jsou určeny pro měděné a hliníkové vodiče do průřezu až 50 mm² (Al), respektive 35 mm² (Cu). Do svorek lze umístit více měděných vodičů podle příslušného typu.
Všechny svorky mají 2, 3, 4 nebo 6 vstupů a čtyři typy (SLT 50-2-1, SLT 50-3-2, SLT 50-4-3 a SLT 50-6-3) navíc další připojovací místo (1) do průřezu 2,5 mm² pro možnost připojení vodičů menšího průřezu např. LED osvětlení. Stupeň krytí distribučních svorek SLT je IP23.

Distribuční svorky SLT jsou testovány a certifikovány dle třídy A. Distribuční bloky jsou testovány a certifikovány podle následujících norem:
*** EN 60947-7-1:2009**, *** EN 61238-1:2003**

Distribuční svorky SLT je možné instalovat do stožárů veřejného osvětlení nebo jako samostatný instalační prvek!

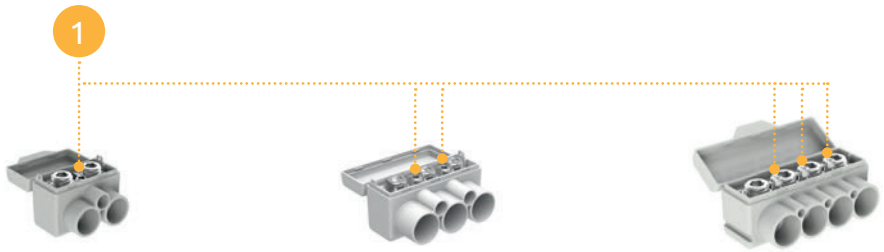

	SLT 50-2-1	SLT 50-3-2	SLT 50-4-3
Šedá	MAS2051A10	MAS3051A10	MAS4051A10
Modrá	MAS2051B10	MAS3051B10	MAS4051B10
Žluto-zelená	MAS2051Y10	MAS3051Y10	MAS4051Y10
Technické údaje			
Rozsah upínaných vodičů Cu (mm²)	2 x (2,5 - 35) + 1 x 1,5 - 6	3 x (2,5 - 35) + 2 x (1,5 - 6)	4 x (2,5 - 35) + 3 x 2,5
Rozsah upínaných vodičů Al (mm²)	2 x (16 - 50)	3 x (16 - 50)	4 x (10 - 50)
Jmenovité napětí (V)	1000	1000	1000
Jmenovitý proud Cu / Al (A)	135 / 145	135 / 145	135 / 145
Šířka / výška / délka (mm)	36 / 27 / 29	55 / 30 / 32	60 / 27 / 29
Šroub / šestihranný klíč (AV)	5 / 3	5 / 3	5
Utahovací moment (Nm)	3 Nm (2,5 - 16 mm²) 8 Nm (25 - 50 mm²) 2 Nm (1,5 - 6 mm²)	3 Nm (2,5 - 16 mm²) 8 Nm (25 - 50 mm²) 2 Nm (1,5 - 6 mm²)	3 Nm (2,5 - 16 mm)²) 8 Nm (25 - 50 mm)²) 1 Nm (1,5 - 2,5 mm)²)
Hmotnost (g)	33	49	46
Balení (ks)	18	18	18

Rozměry

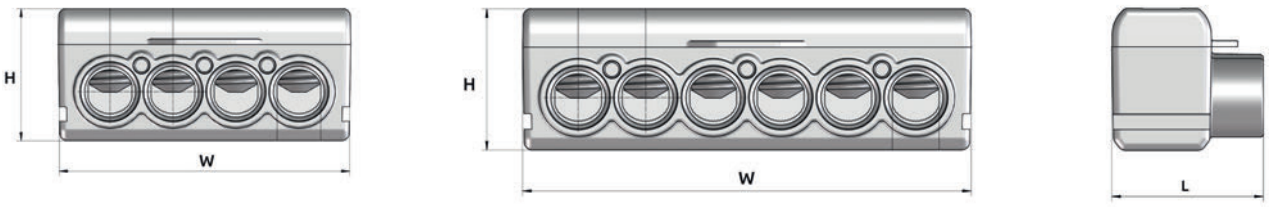





	SLT 50-6-3	SLT 50-4	SLT 50-6
Šedá	MAS6051A10	MAS4050A10	MAS6050A10
Modrá	MAS6051B10	MAS4050B10	MAS6050B10
Žluto-zelená	MAS6051Y10	MAS4050Y10	MAS6050Y10
Technické údaje			
Rozsah upínaných vodičů Cu (mm²)	6 x (2,5 - 35) + 3 x 2,5	4 x (2,5 - 35)	6 x (2,5 - 35)
Rozsah upínaných vodičů Al (mm²)	6 x (10 - 50)	4 x (10 - 50)	6 x (10 - 50)
Jmenovité napětí (V)	1000	1000	1000
Jmenovitý proud Cu / Al (A)	135 / 145	135 / 145	135 / 145
Šířka / výška / délka (mm)	86 / 27 / 29	60 / 27 / 29	86 / 27 / 29
Šroub / šestihranný klíč (AV)	5	5	5
Utahovací moment (Nm)	3 Nm (2,5 - 16 mm)²) 8 Nm (25 - 50 mm)²) 1 Nm (1,5 - 2,5 mm)²)	3 Nm (2,5 - 16 mm²) 8 Nm (25 - 50 mm²)	3 Nm (2,5 - 16 mm²) 8 Nm (25 - 50 mm²)
Hmotnost (g)	70	41,8	61,1
Balení (ks)	6	18	6

Rozměry

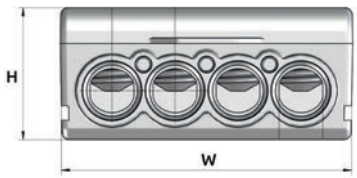

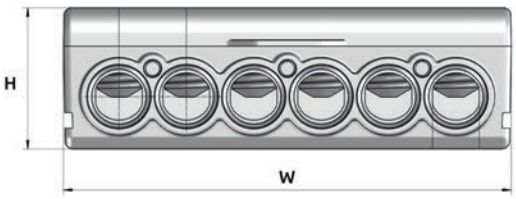

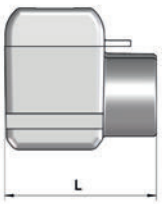

Záslepky pro svorky SLT (sada)

	Záslepky pro svorky SLT (sada)
Objednací kód	MAS0002A10
Hmotnost (g)	5
Balení (ks)	3



Svorkovnice pro stožáry veřejného osvětlení typu SVE jsou nabízeny v provedení pro použití v soustavě TN-C nebo TN-S. Svorkovnice je sestavena z řadových svorek a příslušenství značky CABUR (průchozí svorky CBC, zemnicí svorka TEC). Svorkovnice typu SVE jsou standardně osazeny pojistkovou svorkou SFR.4, pojistkovým spodkem E14 nebo E27. V případě zájmu o další jistící prvek lze tento přiobjednat. V nestandardním provedení jsou svorkovnice osazovány jističem, nebo pojistkovým odpojovačem. Všechny typy svorkovnic (standardní i nestandardní provedení) je možné osadit přepěťovou ochranou. Svorkovnice jsou umístěny na nosné liště DIN o délce 300 mm. Tuto lištu lze upnout do všech stožárů VO. Další technické informace jednotlivých svorek naleznete u konkrétního použitého typu v produktovém katalogu. Na stožárové svorkovnice je vydáno prohlášení o shodě na základě vydaných certifikátů na jednotlivé použité výrobky, které jsou zkoušeny dle: IEC 60947-7-1; IEC 60947-7-2; IEC 60947-7-3; IEC 60715; EN 60079-11. Krytí svorkovnic SVE je IP20. Svorkovnice je také možné sestavit z jiných typů řadových svorek (CBC.6, CBC.10), nebo dle přání zákazníka. Lze je dodat i s jiným jistícím prvkem, např. přepěťovou ochranou.

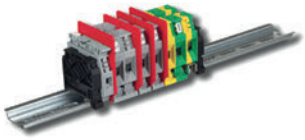

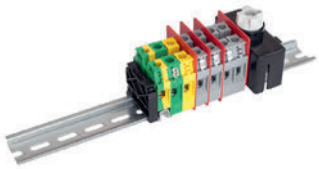



Objednací kód	SVE 01	SVE 01-E14	SVE 01-E27
Použití v soustavě	TN-C, průchozí	TN-C, průchozí	TN-C, průchozí
Složení svorkovnice	6x CBC.16 1x TEC.16 (PE) 1x SFR.4	6x CBC.16 1x TEC.16 (PE) 1x E14	6x CBC.16 1x TEC.16 (PE) 1x E27
Technická data			
Jmenovitý průřez (mm²)	25	25	25
Rozsah upínaných vodičů (mm²)	1,5 ÷ 25	1,5 ÷ 25	1,5 ÷ 25
Jmenovité napětí (V)	1000	1000	1000
Jmenovitý proud (A)	76	76	76
Šířka / výška / délka (mm)	53 / 62 / 116	53 / 62 / 136	53 / 62 / 148
Délka lišty DIN (mm)	300	300	300
Hmotnost (g)	404	490	527
Balení (ks)	2	2	2

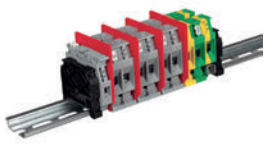

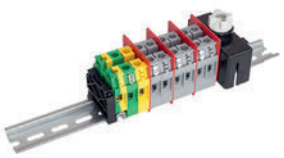



Objednací kód	SVE 02	SVE 02-E14	SVE 02-E27
Použití v soustavě	TN-C, odbočovací	TN-C, odbočovací	TN-C, odbočovací
Složení svorkovnice	8x CBC.16 1x TEC.16 (PE) 1x SFR.4	8x CBC.16 1x TEC.16 (PE) 1x E14	8x CBC.16 1x TEC.16 (PE) 1x E27
Technická data			
Jmenovitý průřez (mm²)	25	25	25
Rozsah upínaných vodičů (mm²)	1,5 ÷ 25	1,5 ÷ 25	1,5 ÷ 25
Jmenovité napětí (V)	1000	1000	1000
Jmenovitý proud (A)	76	76	76
Šířka / výška / délka (mm)	53 / 62 / 140	53 / 62 / 160	53 / 62 / 172
Délka lišty DIN (mm)	300	300	300
Hmotnost (g)	489	560	622
Balení (ks)	2	2	2


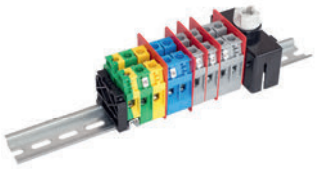
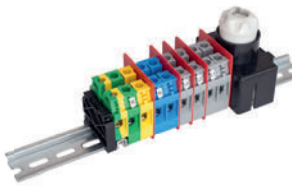

Objednací kód	SVE 03	SVE 03-E14	SVE 03-E27
Použití v soustavě	TN-S, průchozí	TN-S, průchozí	TN-S, průchozí
Složení svorkovnice	8x CBC.16 1x TEC.16 (PE) 1x SFR.4	8x CBC.16 1x TEC.16 (PE) 1x E14	8x CBC.16 1x TEC.16 (PE) 1x E27
Technická data			
Jmenovitý průřez (mm²)	25	25	25
Rozsah upínaných vodičů (mm²)	1,5 ÷ 25	1,5 ÷ 25	1,5 ÷ 25
Jmenovité napětí (V)	1000	1000	1000
Jmenovitý proud (A)	76	76	76
Šířka / výška / délka (mm)	53 / 62 / 142	53 / 62 / 162	53 / 62 / 174
Délka lišty DIN (mm)	300	300	300
Hmotnost (g)	476	572	610
Balení (ks)	2	2	2


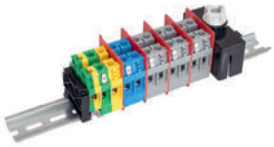


Objednací kód	SVE 04	SVE 04-E14	SVE 04-E27
Použití v soustavě	TN-S, odbočovací	TN-S, odbočovací	TN-S, odbočovací
Složení svorkovnice	10x CBC.16 1x TEC.16 (PE) 1x SFR.4	10x CBC.16 1x TEC.16 (PE) 1x E14	10x CBC.16 1x TEC.16 (PE) 1x E27
Technická data			
Jmenovitý průřez (mm²)	25	25	25
Rozsah upínaných vodičů (mm²)	1,5 ÷ 25	1,5 ÷ 25	1,5 ÷ 25
Jmenovité napětí (V)	1000	1000	1000
Jmenovitý proud (A)	76	76	76
Šířka / výška / délka (mm)	53 / 62 / 167	53 / 62 / 187	53 / 62 / 199
Délka lišty DIN (mm)	300	300	300
Hmotnost (g)	560	669	707
Balení (ks)	2	2	2

Svorkovnice pro stožáry veřejného osvětlení SR jsou určeny pro ocelové bezpaticové a paticové stožáry. Výhoda svorkovnic SR spočívá v jejich univerzálnosti (univerzální držák svorkovnice, snadné osazení pojistek, univerzální příložky z nerezové oceli pro hliníkové a měděné kabely) a dále ve zvětšení povrchových cest mezi fázovými a nulovým vodičem prostřednictvím drážek na izolačním tělese svorkovnice, čímž je snížena možnost elektrického průrazu. Standardní provedení hlavních svorek všech tří řad rozvodnic umožňuje připojení dvou vodičů průřezu max. 4 x 35 mm², (příp. 5 x 25 mm²). Svorkovnice SR jsou standardně vyráběny v elektrickém krytí IP00.

SR 720/UN, IP00



SR 721-14/UN, IP00



SR 721-25/UN, IP00



Stožárové svorkovnice řady SR 72

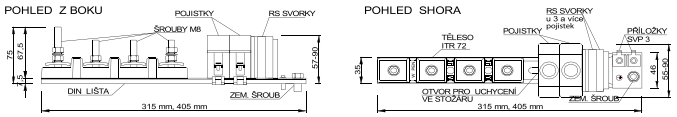

Objednací kód	Typ	Typ jistícího prvku	Rozměry
MPA0101A22	SR 720 / UN, IP00	bez jištění	315 x 35 x 75
MPA0102A22	SR 721 - 14 / UN, IP00	1 x E14	315 x 72 x 75
MPA0103A22	SR 722 - 14 / UN, IP00	2 x E14	315 x 72 x 75
MPA0104A22	SR 723 - 14 / UN, IP00	3 x E14	405 x 72 x 75
MPA0105A22	SR 724 - 14 / UN, IP00	4 x E14	405 x 72 x 75
MPA0107A22	SR 721 - 25 / UN, IP00	1 x E27	315 x 80 x 90
MPA0108A22	SR 722 - 25 / UN, IP00	2 x E27	315 x 80 x 90
MPA0109A22	SR 721 - OP / UN, IP00	1 x poj. odpojovač	315 x 51 x 75
MPA0110A22	SR 722 - OP / UN, IP00	2 x poj. odpojovač	315 x 51 x 75
MPA0111A22	SR 723 - OP / UN, IP00	3 x poj. odpojovač	315 x 51 x 75
MPA0121A22	SR 720 / UN, IP00, odb.	bez jištění	315 x 80 x 75

Stožárové svorkovnice řady SR 56

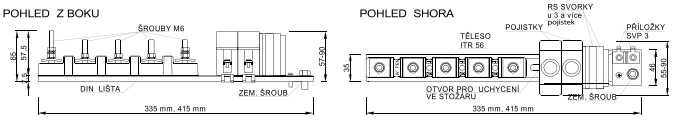

Objednací kód	Typ	Typ jistícího prvku	Rozměry
MPA0301A22	SR 560 - 14 / UN, IP00	bez jištění	335 x 35 x 65
MPA0302A22	SR 561 - 14 / UN, IP00	1 x E14	335 x 72 x 75
MPA0303A22	SR 562 - 14 / UN, IP00	2 x E14	335 x 72 x 75
MPA0304A22	SR 563 - 14 / UN, IP00	3 x E14	415 x 72 x 75
MPA0305A22	SR 564 - 14 / UN, IP00	4 x E14	415 x 72 x 75
MPA0307A22	SR 561 - 25 / UN, IP00	1 x E27	335 x 80 x 90
MPA0308A22	SR 562 - 25 / UN, IP00	2 x E27	335 x 80 x 90
MPA0309A22	SR 561 - OP / UN, IP00	1 x poj. odpojovač	335 x 51 x 75
MPA0310A22	SR 562 - OP / UN, IP00	2 x poj. odpojovač	335 x 51 x 75
MPA0311A22	SR 563 - OP / UN, IP00	3 x poj. odpojovač	335 x 51 x 75
MPA0321A22	SR 560 / UN, IP00, odb.	bez jištění	335 x 80 x 75

Stožárové svorkovnice SR 95

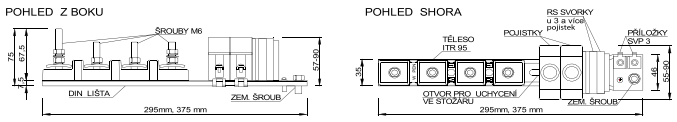

Objednací kód	Typ	Typ jistícího prvku	Rozměry
MPA0201A22	SR 950 - 14 / UN, IP00	bez jištění	295 x 35 x 65
MPA0202A22	SR 951 - 14 / UN, IP00	1 x E14	295 x 72 x 65
MPA0203A22	SR 952 - 14 / UN, IP00	2 x E14	295 x 72 x 65
MPA0204A22	SR 953 - 14 / UN, IP00	3 x E14	375 x 72 x 65
MPA0205A22	SR 954 - 14 / UN, IP00	4 x E14	375 x 72 x 65
MPA0207A22	SR 951 - 25 / UN, IP00	1 x E27	295 x 80 x 90
MPA0208A22	SR 952 - 25 / UN, IP00	2 x E27	295 x 80 x 90
MPA0209A22	SR 951 - OP / UN, IP00	1 x poj. odpojovač	295 x 51 x 75
MPA0210A22	SR 952 - OP / UN, IP00	2 x poj. odpojovač	295 x 51 x 75
MPA0211A22	SR 953 - OP / UN, IP00	3 x poj. odpojovač	295 x 51 x 75

Propojovací lišty MCB: rychlá instalace v různých délkách

Ušetřete až 70 %
času při instalaci.

Předejděte
instalačním chybám

Max. provozní proud
130 A

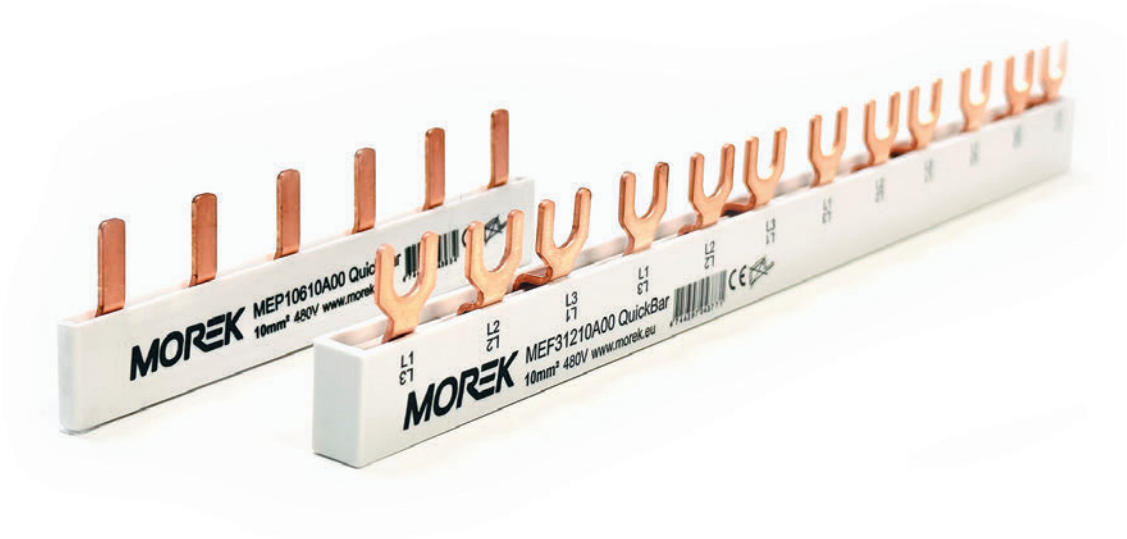

Propojovací lišty QuickBar připravené k použití

Propojovací lišty MCB v různých standartizovaných délkách pro rychlou instalaci.

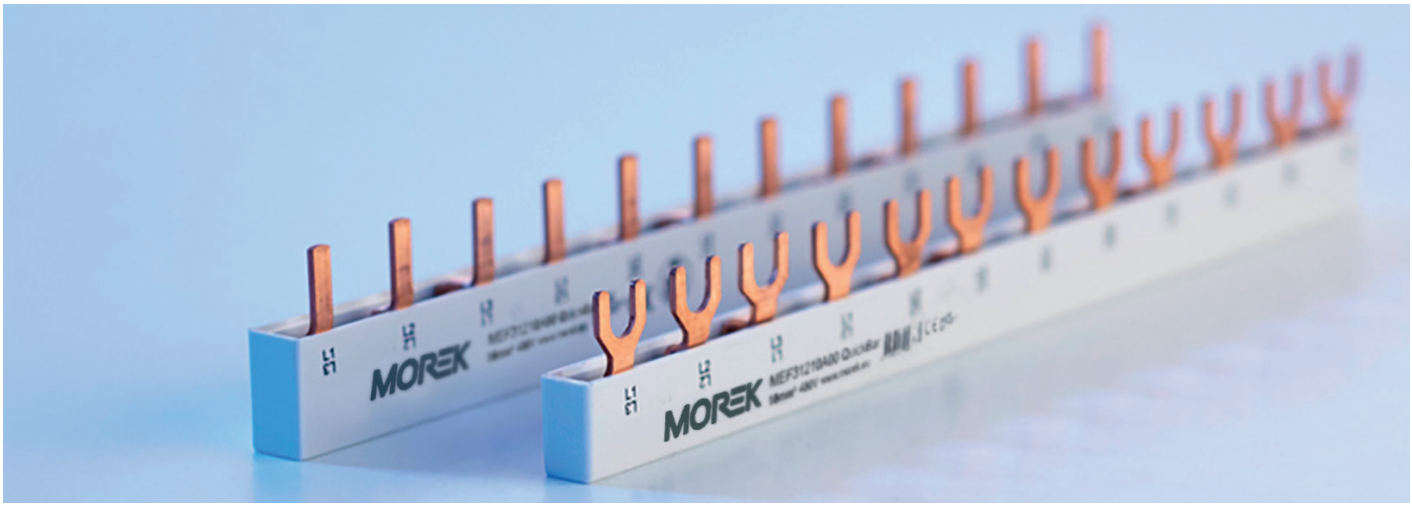

Až o 70 % rychlejší instalace:
ve srovnání s kabeláží nebo tradičními Propojovacími lištami.

Připraveno k použití:
Propojovací lišty MCB v různých standardních délkách pro rychlou instalaci.

Univerzální kompatibilita:
vhodné pro širokou škálu jističů.

Bezpečnost a spolehlivost:
vysoce kvalitní izolace a testovaný elektrický výkon.

Flexibilní možnosti:
k dispozici v různých konfiguracích, délkách a průřezech.

Systém propojovacích lišt Morek QuickBar je navržen tak, aby zjednodušil, urychlil a standardizoval zapojení rozvaděče desky. Na rozdíl od tradičních propojovacích lišt, které vyžadují řezání, odstraňování otřepů, čištění a instalaci koncových krytek, jsou QuickBar dodávány kompletně předem připravené a připravené k instalaci ihned po vybalení. To eliminuje mnoho časově náročných úkolů, snižuje znečištění uvnitř rozvaděče a minimalizuje riziko chyb v zapojení, které mohou vést k poruchám nebo nežádoucím zkratům.
Díky kompaktnímu provedení a inteligentní modulární konstrukci poskytují propojovací lišty QuickBar stejný elektrický výkon jako standardní propojovací lišty a zároveň nabízejí výrazně vyšší efektivitu instalace.

Vlastnosti:

Jmenovité napětí: 1000 V AC/DC

Třída ochrany: IP20

Tepelná deformace: 90 °C, nehořlavý

Bez halogenů

Certifikováno podle norem:
EN 60947-1:2007 / |EC 60947-1:2007
EN 61439-1:2011 / IEC 61439-1:2011

Prodloužení propojovacích lišt je možné jejich vzájemným překrytím.

Zapomeňte na propojovací lišty prodávané po metrech. **Hotové propojovací lišty Morek QuickBar stojí za vyzkoušení!**

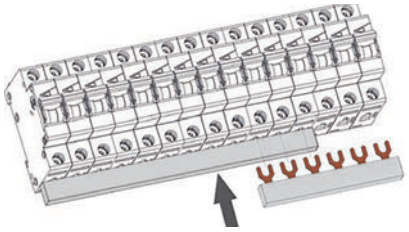

Prodloužení lze snadno provést překrytím lišt.

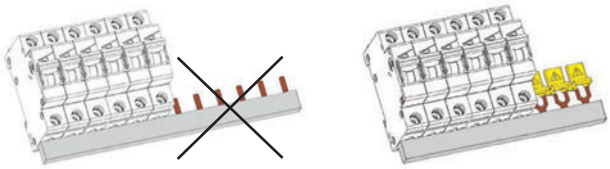

Pro propojovací lišty s vidlicovými nebo kolíkovými koncovkami, které nevyužijete, jsou k dispozici žluté kryty pro ochranu kontaktů se symbolem varování před napětím.

Napájení na začátku nebo konci lišty

Max. proud Is/fáze 10 mm² = 63 A /16 mm² = 80 A

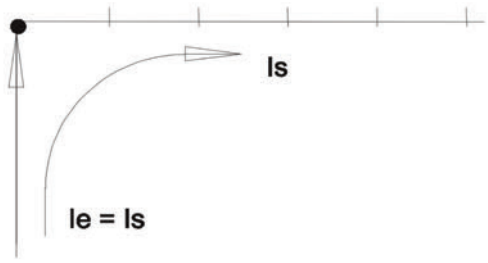

Napájení ze středu lišty

Max. napájecí proud Ie/fáze 10 mm² = 100 A /16 mm² = 130 A

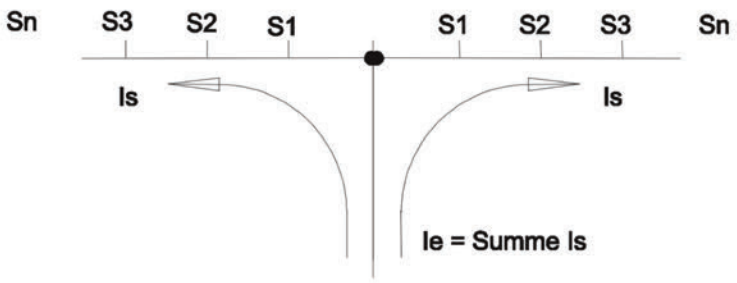

V případě napájení ze středu se ujistěte, že součet výstupních proudů S1… Sn pro každou propojovací lištu nepřekračuje maximální specifikovaný proud Is na fázi.

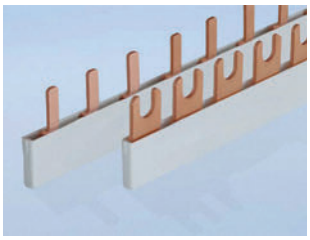

Jednoduché a efektivní. Jednopólové řešení propojovací lišty QuickBar jsou ideálním řešením pro jednofázové aplikace, kde je nezbytná rychlost, přehlednost a flexibilita.

Rozteč (L>L): **17,8 mm**
Řazení: **L ,L,**

Jednopólové vidlicové sběrnice QuickBar

Kompatibilita s: Schneider K60N, Legrand, Eaton, Chint, AEG, ETI, Noark, Hager, Doepke

Kód objednávky	Počet pólů	Typ připojení	Průřez	Počet vidlic	A (mm) Délka	B (mm) Celá délka	Hmotnost/ks (kg)	Množství
MEF10610A00	1	vidlice	10 mm²	6	89	105	0,0260	10
MEF10910A00	1	vidlice	10 mm²	9	142,4	158	0,0320	10
MEF11210A00	1	vidlice	10 mm²	12	195,8	211,5	0,0470	10
MEF11510A00	1	vidlice	10 mm²	15	249,2	267	0,0550	20
MEF11810A00	1	vidlice	10 mm²	18	302,6	320	0,0660	20
MEF12110A00	1	vidlice	10 mm²	21	356	374	0,0770	20
MEF10616A00	1	vidlice	16 mm²	6	89	105	0,0272	10
MEF10916A00	1	vidlice	16 mm²	9	142,4	158	0,0408	50
MEF11216A00	1	vidlice	16 mm²	12	195,8	211,5	0,0544	10
MEF11516A00	1	vidlice	16 mm²	15	249,2	267	0,0680	10

Jednopólové kolíkové sběrnice QuickBar

Kompatibilita s: Schneider IC60, ABB (až 12 kolíků), Siemens, OEZ

Kód objednávky	Počet pólů	Typ připojení	Průřez	Počet kolíků	A (mm) Délka	B (mm) Full Length	Hmotnost/ks (kg)	Množství
MEP10610A00	1	kolík	10 mm²	6	89	105	0,0220	20
MEP10910A00	1	kolík	10 mm²	9	142,4	158	0,0330	50
MEP11210A00	1	kolík	10 mm²	12	195,8	211,5	0,0440	20
MEP11510A00	1	kolík	10 mm²	15	249,2	267	0,0550	10
MEP11810A00	1	kolík	10 mm²	18	302,6	320	0,0660	10
MEP12110A00	1	kolík	10 mm²	21	356	374	0,0770	10
MEP10616A00	1	kolík	16 mm²	6	89	105	0,1112	10
MEP10916A00	1	kolík	16 mm²	9	142,4	158	0,1668	10
MEP11216A00	1	kolík	16 mm²	12	195,8	211,5	0,2224	10
MEP11516A00	1	kolík	16 mm²	15	249,2	267	0,2780	10

Rozměry

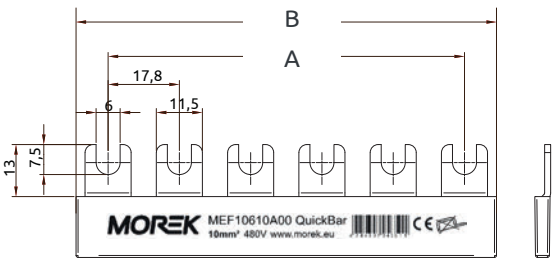

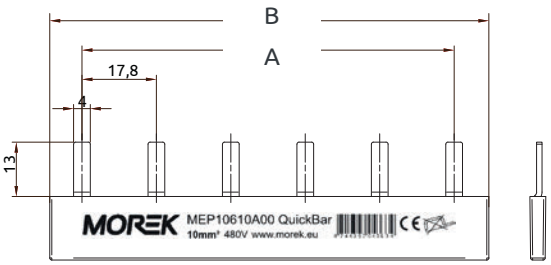

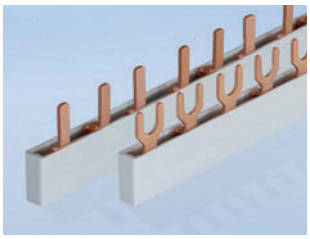

Fáze a nulový vodič snadno a rychle. Dvoupólové propojovací lišty QuickBar představují spolehlivé a časově úsporné řešení pro konfigurace L–N nebo L1–L2.

Rozteč (L>L): **17,8 mm**
Řazení: **L1,L2/N,...**

Dvoupólové vidlicové propojovací lišty QuickBar

Kompatibilita s: Schneider K60N, Legrand, Eaton, Chint, AEG, ETI, Noark, Hager, Doepke

Kód objednávky	Počet pólů	Typ připojení	Průřez	Počet vidlic	A (mm) Délka	B (mm) Celá délka	Hmotnost/ks (kg)	Množství
MEF20410A00	2	vidlice	10 mm²	4	53,4	75,5	0,0180	10
MEF20610A00	2	vidlice	10 mm²	6	89	102	0,0290	10
MEF21210A00	2	vidlice	10 mm²	12	195,8	210	0,0640	10

Dvoupólové kolíkové propojovací lišty QuickBar

Kompatibilita s: Schneider IC60, ABB (až 12 kolíků), Siemens, OEZ

Kód objednávky	Počet pólů	Typ připojení	Průřez	Počet kolíků	A (mm) Délka	B (mm) Celá délka	Hmotnost/ks (kg)	Množství
MEP20410A00	2	kolík	10 mm²	4	53,4	75,5	0,0170	10
MEP20610A00	2	kolík	10 mm²	6	89	102	0,0270	10
MEP21210A00	2	kolík	10 mm²	12	195,8	210	0,0560	10

Rozměry

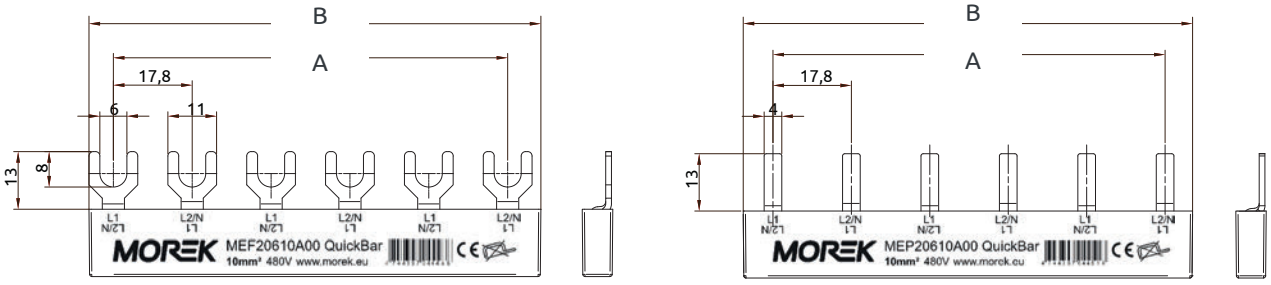

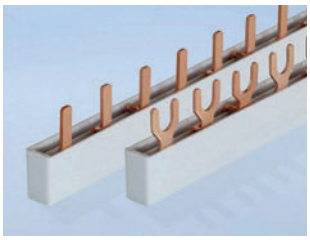

Třípólové propojovací lišty QuickBar zajišťují konzistentní a vyvážené třífázové rozdělení energie.

Rozteč (L>L): **17,8 mm**
Řazení: **L1, L2, L3,...**

Třípólové vidlicové propojovací lišty QuickBar

Kompatibilita s: Schneider K60N, Legrand, Eaton, Chint, AEG, ETI, Noark, Hager, Doepke

Kód objednávky	Počet pólů	Typ připojení	Průřez	Počet vidlic	A (mm) Délka	B (mm) Celá délka	Hmotnost/ks (kg)	Množství
MEF30610A00	3	vidlice	10 mm²	6	89	102	0,0340	10
MEF30910A00	3	vidlice	10 mm²	9	142,4	157,8	0,0590	10
MEF31210A00	3	vidlice	10 mm²	12	195,8	212	0,0830	10
MEF31510A00	3	vidlice	10 mm²	15	249,2	267	0,0780	10
MEF30616A00	3	vidlice	16 mm²	6	89	102	0,0485	10
MEF30916A00	3	vidlice	16 mm²	9	142,4	157,8	0,0900	10
MEF31216A00	3	vidlice	16 mm²	12	195,8	212	0,1190	10
MEF31516A00	3	vidlice	16 mm²	15	249,2	267	0,1560	10

Třípólové kolíkové propojovací lišty QuickBar

Kompatibilita s: Schneider IC60, ABB (až 12 kolíků), Siemens, OEZ

Kód objednávky	Počet pólů	Typ připojení	Průřez	Počet kolíků	A (mm) Délka	B (mm) Celá délka	Hmotnost/ks (kg)	Množství
MEP30610A00	3	kolík	10 mm²	6	89	102	0,0320	10
MEP30910A00	3	kolík	10 mm²	9	142,4	157,8	0,0550	10
MEP31210A00	3	kolík	10 mm²	12	195,8	212	0,0780	10
MEP31510A00	3	kolík	10 mm²	15	249,2	267	0,0929	10
MEP30616A00	3	kolík	16 mm²	6	89	102	0,0460	10
MEP30916A00	3	kolík	16 mm²	9	142,4	157,8	0,0780	10
MEP31216A00	3	kolík	16 mm²	12	195,8	212	0,1040	10
MEP31516A00	3	kolík	16 mm²	15	249,2	267	0,1300	10

Rozměry

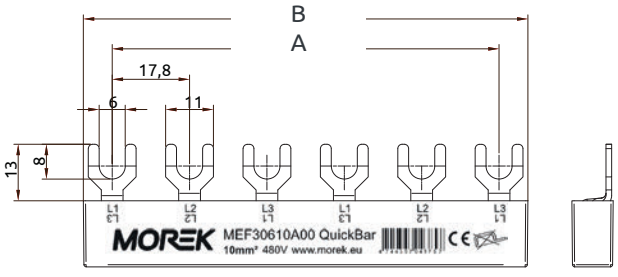

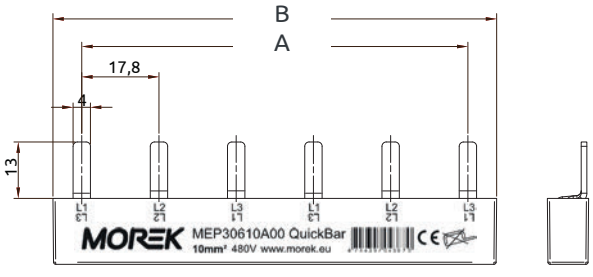

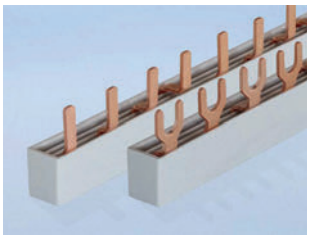

Čtyřpólové propojovací lišty QuickBar jsou určeny pro třífázové instalace s neutrálními vodiči a zajišťují konzistentní pořadí pólů a rychlou instalaci bez chyb.

Rozteč (L>L): **17,8 mm**

Čtyřpólové vidlicové propojovací lišty QuickBar

Kompatibilita s: Schneider K60N, Legrand, Eaton, Chint, AEG, ETI, Noark, Hager, Doepke

Kód objednávky	Počet pólů	Typ připojení	Průřez	Počet vidlic	Fázové pořadí	A (mm) Délka	B (mm) Celá délka	Množství
MEF40810N00	4	vidlice	10 mm²	8	L1,L2,L3,N,L1,…	124,6	140	10
MEF41210N00	4	vidlice	10 mm²	12	L1,L2,L3,N,L1,…	195,8	210	10
MEF41210N01	4	vidlice	10 mm²	12	L1,N,L2,N,L3,N,L1,…	195,8	210	10
MEF41610N01	4	vidlice	10 mm²	16	L1,N,L2,N,L3,N,L1,…	267	285	10
MEF40816N00	4	vidlice	16 mm²	8	L1,L2,L3,N,L1,…	124,6	140	10
MEF41216N00	4	vidlice	16 mm²	12	L1,L2,L3,N,L1,…	195,8	210	10
MEF41616N00	4	vidlice	16 mm²	16	L1,L2,L3,N,L1,…	267	285	10
MEF41216N01	4	vidlice	16 mm²	12	L1,N,L2,N,L3,N,L1,…	195,8	210	10
MEF41616N01	4	vidlice	16 mm²	16	L1,N,L2,N,L3,N,L1,…	267	285	10

Čtyřpólové kolíkové propojovací lišty QuickBar

Kompatibilita s: Schneider IC60, ABB (až 12 kolíků), Siemens, OEZ

Kód objednávky	Počet pólů	Typ připojení	Průřez	Počet kolíků	Fázové pořadí	A (mm) Délka	B (mm) Celá délka	Množství
MEP40810N00	4	kolík	10 mm²	8	L1,L2,L3,N,L1,…	124,6	140	10
MEP41210N00	4	kolík	10 mm²	12	L1,L2,L3,N,L1,…	195,8	210	10
MEP41210N01	4	kolík	10 mm²	12	L1,N,L2,N,L3,N,L1,…	195,8	210	10
MEP41610N01	4	kolík	10 mm²	16	L1,N,L2,N,L3,N,L1,…	267	285	10
MEP40816N00	4	kolík	16 mm²	8	L1,L2,L3,N,L1,…	124,6	140	10
MEP41216N00	4	kolík	16 mm²	12	L1,L2,L3,N,L1,…	195,8	210	10
MEP41616N00	4	kolík	16 mm²	16	L1,L2,L3,N,L1,…	267	285	10
MEP41216N01	4	kolík	16 mm²	12	L1,N,L2,N,L3,N,L1,…	195,8	210	10
MEP41616N01	4	kolík	16 mm²	16	L1,N,L2,N,L3,N,L1,…	267	285	10

Rozměry

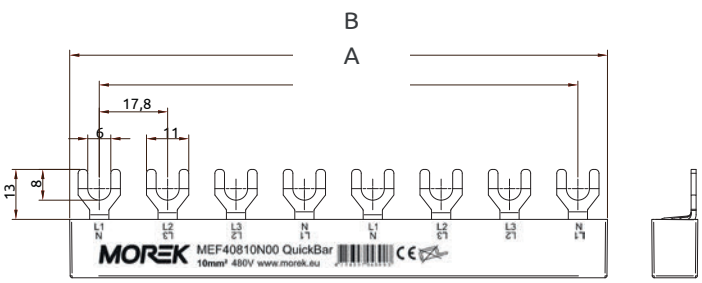

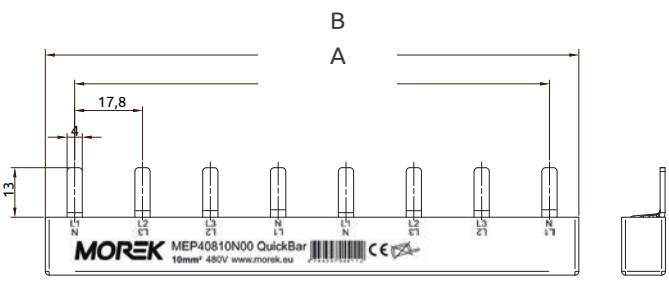

MCB 1 m dělitelné propojovací lišty pro flexibilní instalaci

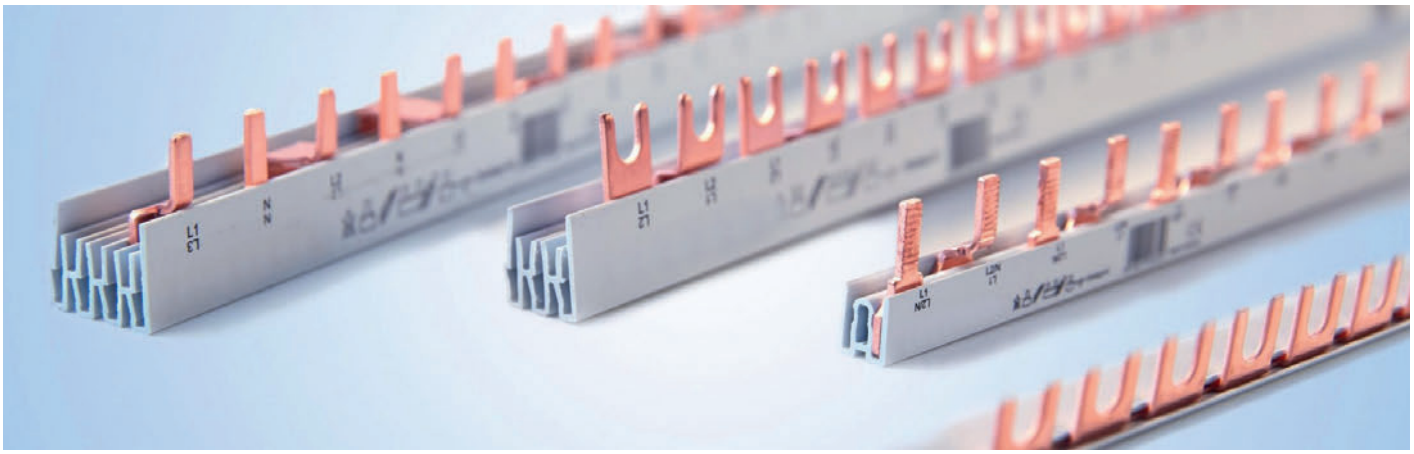

Propojovací lišty se dodávají ve **standardních délkách 1 metr** a lze je řezat na požadovaný počet modulů, aby vyhovovaly konkrétním konfiguracím, aniž by došlo ke snížení elektrického výkonu nebo mechanické stability.

Systém je kompatibilní s vidlicovými i kolíkovými typy připojení a s jističi (MCB) od předních výrobců. Jeho konstrukce zaručuje bezpečný kontakt, rovnoměrné rozložení proudu a soulad s příslušnými instalačními normami.

Vlastnosti:

Jmenovité napětí: 1000 V AC/DC

Třída ochrany: IP20

Tepelná deformace: 90 °C, nehořlavý

Bez halogenů

Certifikováno podle norem:
EN 60947-1:2007 / |EC 60947-1:2007
EN 61439-1:2011 / IEC 61439-1:2011

Technické vlastnosti

Standardní délka: 1 m (možnost řezání na míru)

Typy připojení: Vidlicové a kolíkové

Konfigurace pólů:
- Jednopólová
- Dvoupólová
- Vícepólová (v závislosti na verzi)

Průřezy:
- 10 mm²
- 16 mm²

Rozteč: 17,8 mm (standardní rozteč modulů)

Krytí: IP20 při nasazení koncových krytek

Materiál: Měděný vodič s izolovaným pláštěm

Montážní poloha: Pod svorkami MCB

Tyto propojovací lišty MCB jsou speciálně navrženy pro řešení ABB MCB a zajišťují správnou rozteč, bezpečný kontakt a snadné připojení. Spolehlivé řešení pro rozvaděče s přístroji ABB.

Jednopólové 1m propojovací lišty MCB pro ABB

Kód objednávky	Počet pólů	Průřez	Počet modulů	Typ připojení	Rozteč	Sekvence pólů	Koncovka
MEP11210A02	1	10 mm²	56	kolík	17,6 mm	L,L,L,...	A11

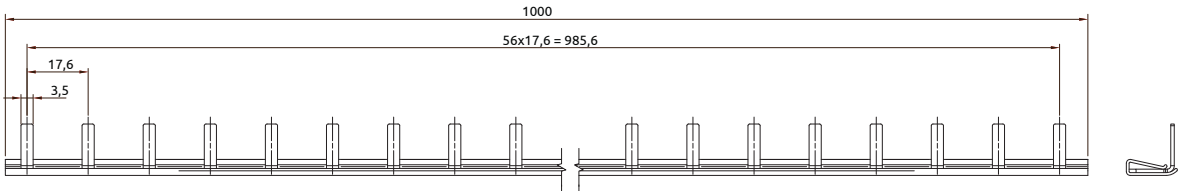

Třípólové propojovací lišty MCB s kolíky 1 m pro ABB

Kód objednávky	Počet pólů	Průřez	Počet modulů	Typ připojení	Rozteč	Sekvence pólů	Koncovka
MEP35710A02	3	10 mm²	57	kolík	17,6 mm	L1,L2,L3,...	A1

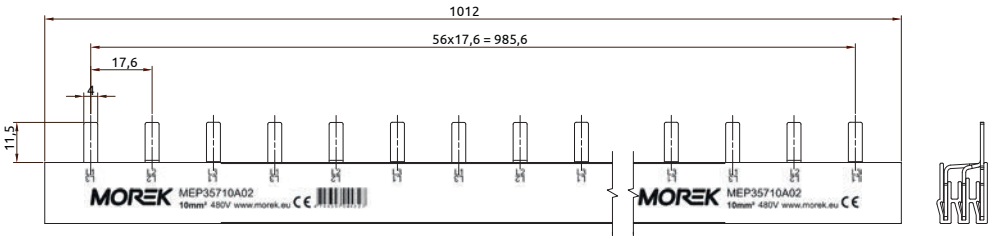

Čtyřpólové propojovací lišty MCB s kolíky 1 m pro ABB

Kód objednávky	Počet pólů	Průřez	Počet modulů	Typ připojení	Rozteč	Sekvence pólů	Koncovka
MEP45610N02	4	10 mm²	56	kolík	17,6 mm	L1,L2,L3,N,L1,…	A2
MEP45410N02	4	10 mm²	54	kolík	7,6 mm	L1,N,L2,N,L3,N…	A2

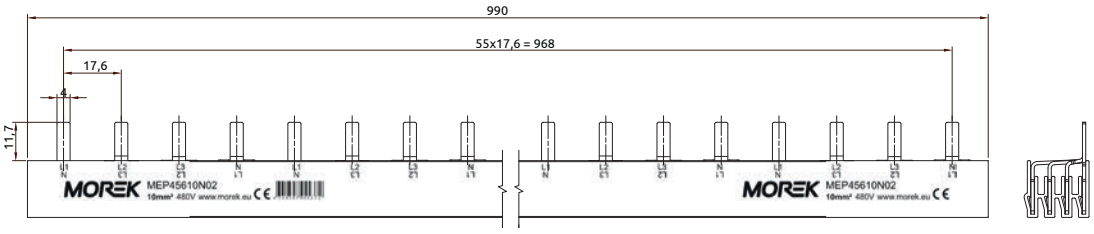

Sběrnice MCB se dodávají v délkách 1 m a lze je zkrátit na požadovanou délku pro flexibilní instalaci. S nasazenými koncovkami představují bezpečné řešení s krytím IP20 pro individuální aplikace.

Jednopólové vidlicové 1m MCB propojovací lišty

Kompatibilita s: Schneider K60N, Legrand, Eaton, Chint, AEG, ETI, Noark, Hager, Doepke

Kód objednávky	Počet pólů	Průřez	Počet modulů	Typ připojení	Rozteč	Sekvence pólů	Koncovka
MEF15710A00	1	10 mm²	57	vidlice	17,8 mm	L,L,L,...	A11
MEF15716A00	1	16 mm²	57	vidlice	17,8 mm	L,L,L,...	A11

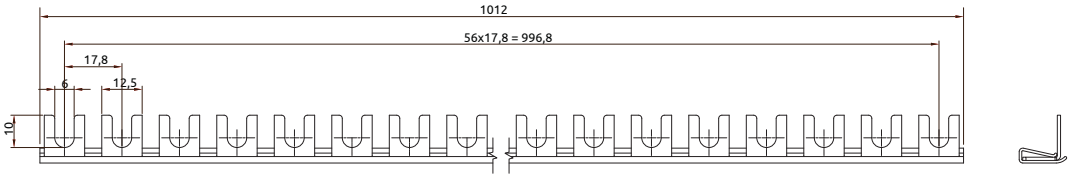

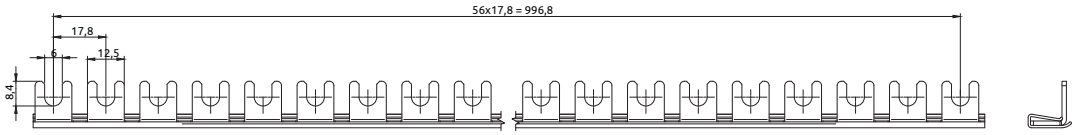

Jednopólové kolikové 1 m MCB propojovací lišty

Kompatibilní s: Schneider IC60, Siemens, OEZ

Kód objednávky	Počet pólů	Průřez	Počet modulů	Typ připojení	Rozteč	Sekvence pólů	Koncovka
MEP15710A00	1	10 mm²	57	kolík	17,8 mm	L,L,L,...	A11
MEP15716A00	1	16 mm²	57	kolík	17,8 mm	L,L,L,...	A11

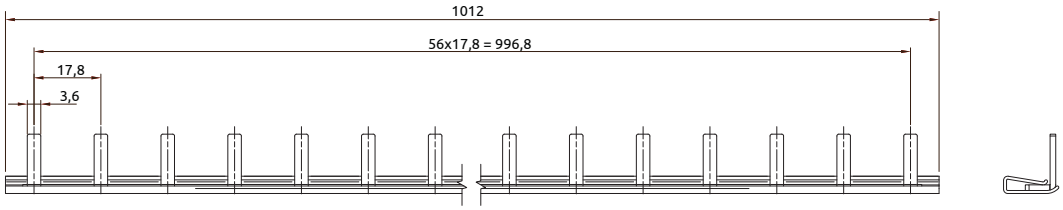

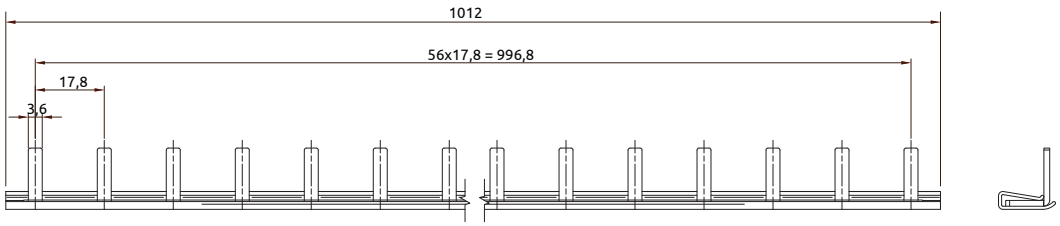

1 m jednopólové a dvoupolové propojovací lišty poskytují stejné výhody QuickBar s větší flexibilitou. Upravujte na míru tak, jak je potřebujete.

Dvoupólové vidlicové 1m MCB propojovací lišty

Kompatibilita s: Schneider K60N, Legrand, Eaton, Chint, AEG, ETI, Noark, Hager, Doepke

Kód objednávky	Počet pólů	Průřez	Počet modulů	Typ připojení	Rozteč	Sekvence pólů	Koncovka
MEF25610A00	2	10 mm²	56	vidlice	17,8 mm	L1,L2/N,…	A3
MEF25616A00	2	16 mm²	56	vidlice	17,8 mm	L1,L2/N,…	A3

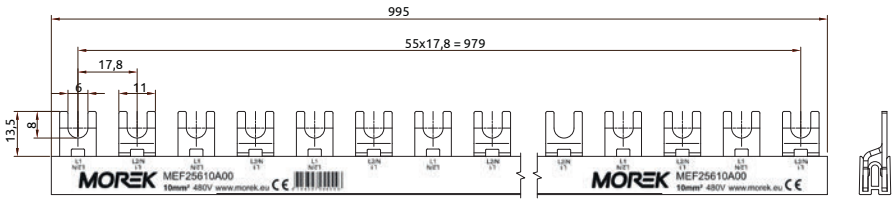

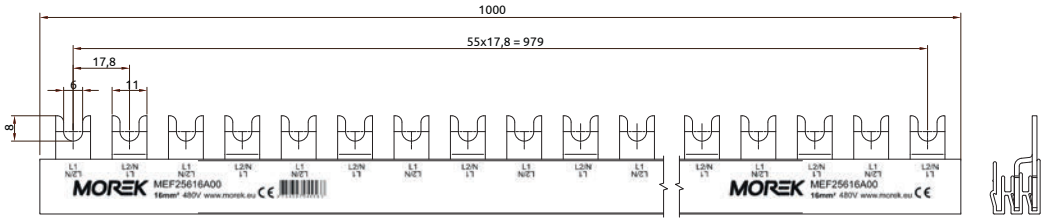

Dvoupólová kolíková 1 m MCB propojovací lišty

Kompatibilní s: Schneider IC60, Siemens, OEZ

Kód objednávky	Počet pólů	Průřez	Počet modulů	Typ připojení	Rozteč	Sekvence pólů	Koncovka
MEP25610A00	2	10 mm²	56	kolík	17,8 mm	L1,L2/N,…	A3
MEP25616A00	2	16 mm²	56	kolík	17,8 mm	L1,L2/N,…	A3

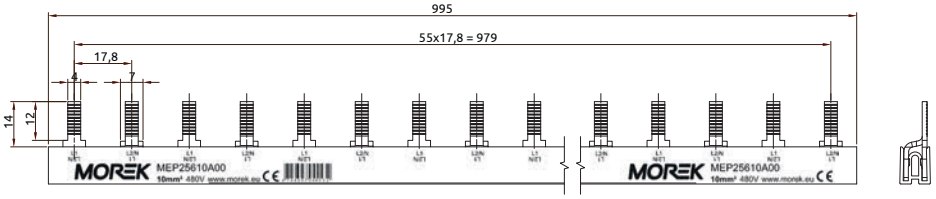

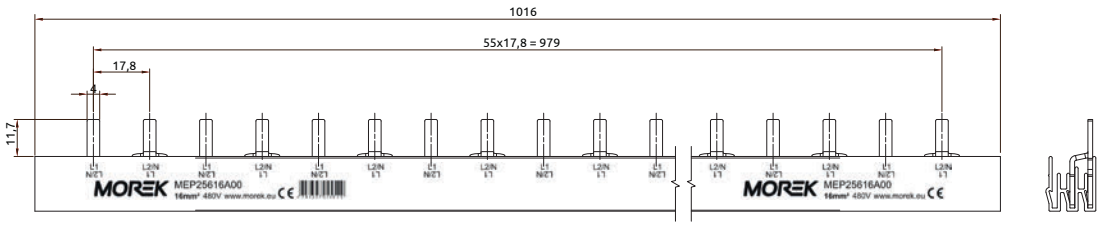

Flexibilní třífázové rozvody. 1 m třípólové propojovací lišty jsou určeny pro flexibilní třífázové instalace, kde je vyžadována vlastní délka.

Třífázové vidlicové 1m MCB propojovací lišty

Kompatibilita s: Schneider K60N, Legrand, Eaton, Chint, AEG, ETI, Noark, Hager, Doepke

Kód objednávky	Počet pólů	Průřez	Počet modulů	Typ připojení	Rozteč	Sekvence pólů	Koncovka
MEF35710A00	3	10 mm²	57	vidlice	17,8 mm	L1, L2, L3,...	A4
MEF35716A00	3	16 mm²	57	vidlice	17,8 mm	L1, L2, L3,...	A4

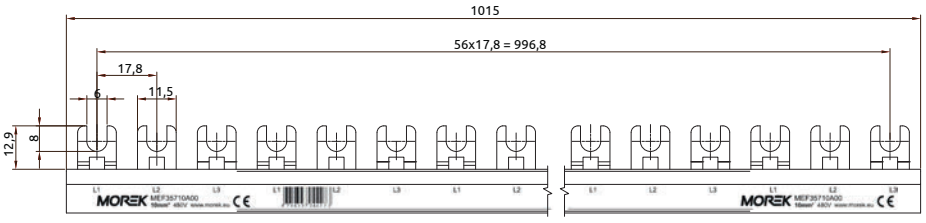

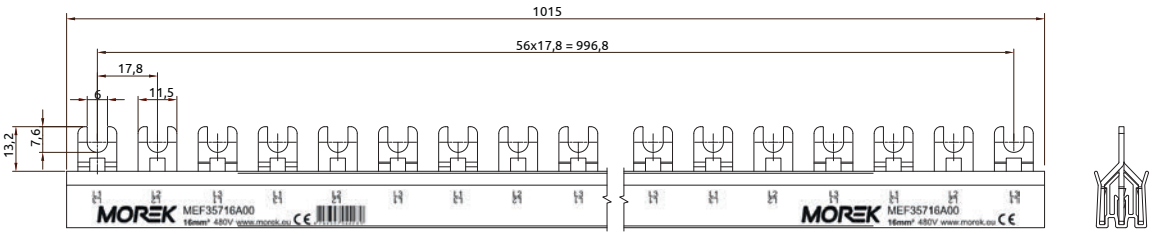

Třífázové kolíkové 1m MCB propojovací lišty

Kompatibilní s: Schneider IC60, Siemens, OEZ

Kód objednávky	Počet pólů	Průřez	Počet modulů	Typ připojení	Rozteč	Sekvence pólů	Koncovka
MEP35710A00	3	10 mm²	57	kolík	17,8 mm	L1, L2, L3,...	A1
MEP35716A00	3	16 mm²	57	kolík	17,8 mm	L1, L2, L3,...	A1

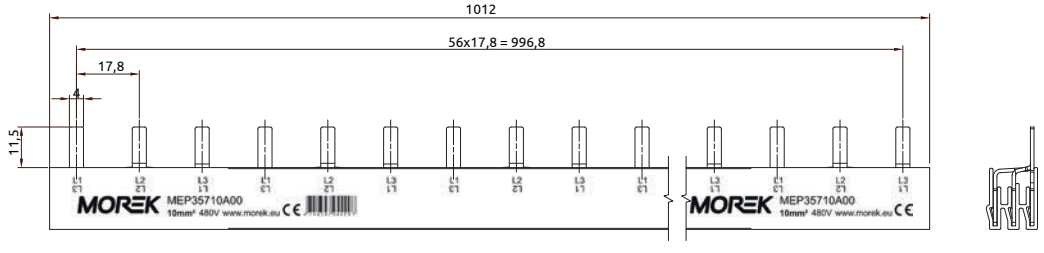

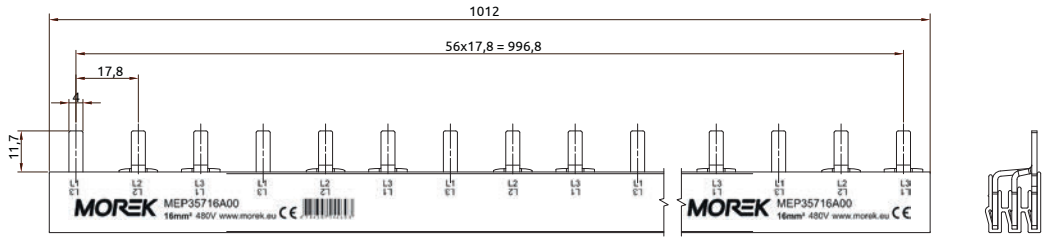

Řazení L1–L2–L3–N. Předdefinované pořadí pólů a bezpečné připojení zajišťují bezpečnou, efektivní a bezchybnou instalaci v komplexních rozvaděčích.

Čtyřpólové vidlicové 1m MCB propojovací lišty

Compatibility with: Schneider K60N, Legrand, Eaton, Chint, AEG, ETI, Noark, Hager, Doepke

Kód objednávky	Počet pólů	Průřez	Počet modulů	Typ připojení	Rozteč	Sekvence pólů	Koncovka
MEF45610N00	4	10 mm²	56	vidlice	17,8 mm	L1,L2,L3,N,L1,…	A2
MEF45410N01	4	10 mm²	54	vidlice	17,8 mm	L1,N,L2,N,L3,N,L1,…	A2

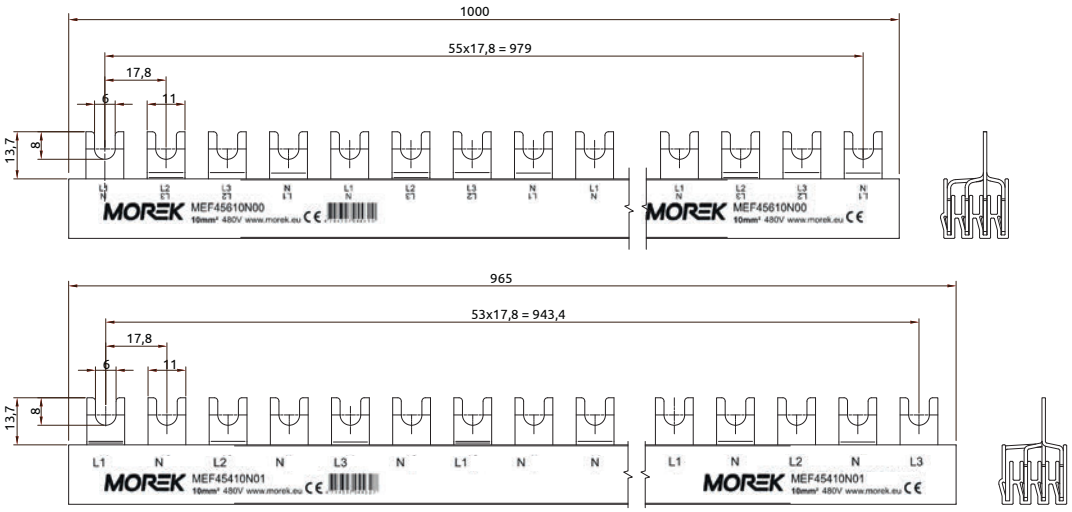

Čtyřpólové svorníky 1 m MCB propojovací lišty

Kompatibilní s: Schneider IC60, Siemens, OEZ

Kód objednávky	Počet pólů	Průřez	Počet modulů	Typ připojení	Rozteč	Sekvence pólů	Koncovka
MEP45610N00	4	10 mm²	56	kolík	17,8 mm	L1,L2,L3,N,L1,…	A3
MEP45410N01	4	10 mm²	54	kolík	17,8 mm	L1,N,L2,N,L3,N,L1,…	A3

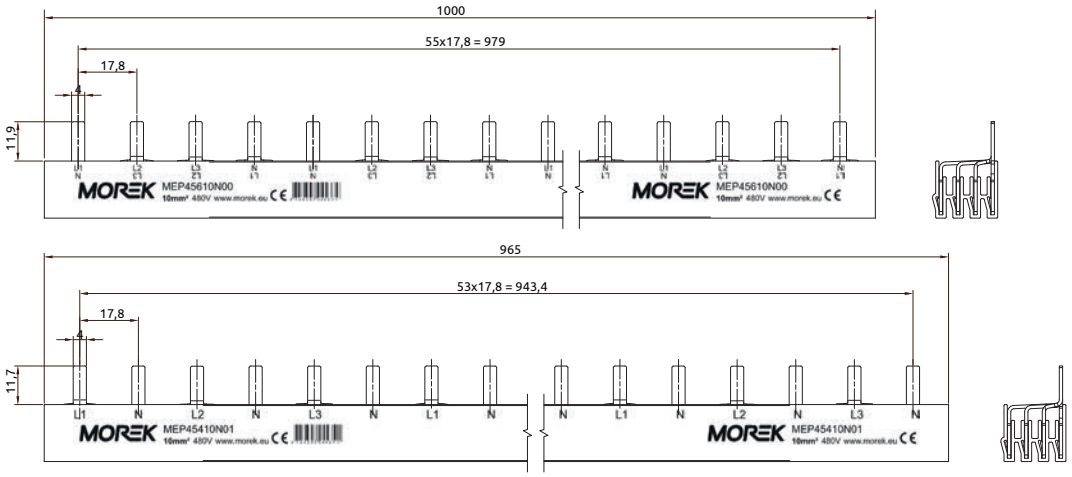

Příslušenství pro propojovací lišty Morek doplňuje instalace tím, že zvyšuje bezpečnost, flexibilitu a kvalitu povrchové úpravy panelů. Je určeno pro profesionální nízkonapěťové rozvaděče a zajišťuje přehledné uspořádání a instalace v souladu s předpisy.

Morek MCB Busbar accessories ensure safe, compliant, and professional busbar systems — the perfect finishing solution for modern distribution boards.

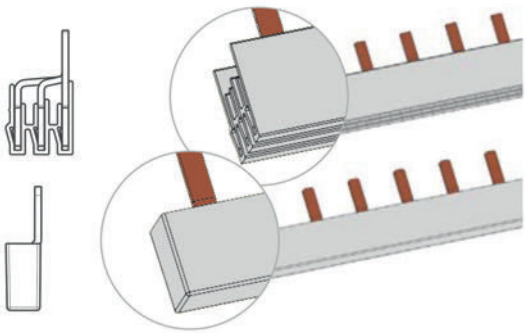

Koncovky

Izolujte a chraňte zkrácené konce propojovacích lišt, abyste zabránili náhodnému kontaktu a zajistili čistou povrchovou úpravu.

- Verze pro **1P, 2P, 3P (L & T) a 4P**
- Pro **1 m propojovací lišty MCB**
- Snadná instalace zacvaknutím

Kryty pro ochranu kontaktů

Chraňte nepoužívané vidlicové nebo kolíkové spoje a zvyšte bezpečnost během instalace a údržby.

- Izolovaná ochrana
- Symboly varování před napětím
- Čistý, profesionální vzhled

Napájecí svorky

Umožňují bezpečné a flexibilní připojení napájení k sběrnicím MCB.

- Vidlicová a kolíková verze
- Rozsah vodičů **6–50 mm²**



Koncovka pro 1-pólovou propojovací lištu



Koncovka pro 2-pólovou propojovací lištu



Koncovka pro 3-pólovou propojovací lištu



Koncovka pro 3-pólovou propojovací lištu



Koncovka pro 4-pólovou propojovací lištu

	MEA10020A00	MEA20016A00	MEA30016A00	MEA30016A01	MEA40016A00
Balení 1 ks	50	50	50	50	50
Kompatibilita	1m MCB busbars				



Kryt pro ochranu kontaktů



Napájecí svorka 6–50 mm² Vidlice



Napájecí svorka 6–50 mm² Kolík

	MEA00005A00	MEA06050A00	MEA06050A01
Balení 1 ks	50	25	25
Kompatibilita		MCB Quickbars 1m MCB propojovací lišty	

Rozměry

Kryt pro ochranu kontaktů

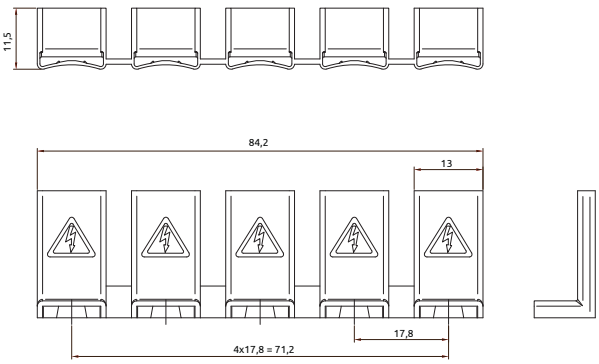

Podpěrné Izolátory

Podpěrné izolátory

Široká škála
polyesteru
a
polyamidu
Podpěrné Izolátory

Vysoká elektrická pevnost a mechanická odolnost



Prstenec chránící proti vytažení nebo protočení ocelové části se závitem i při vysokém namáhání



MADE IN EU · RoHS · CE · UL94 V-0

Polyesterová pryskyřice s 20 % skleněnými vlákny. Ocelová pozinkovaná závitová vložka s prstencem chránícím proti vytažení ocelové části se závitem i při vysokém namáhání.

Výhody

- Vynikající izolační vlastnosti
- Snadné upevnění díky šestihrannému obvodu
- Flexibilita použití díky modelům různých velikostí (výška a šířka)
- Vysoká odolnost proti korozi, vysokým teplotám a elektrickému/mechanickému namáhání

Technická specifikace

- Barva červená (RAL 3002)
- Provozní teplota - 40 °C / + 130 °C
- Stupeň hořlavosti dle UL94-V0
- Odolnost proti oblouku> 180 s. (podle ASTM D-495)

Tento katalog obsahuje pouze vybrané produkty z celkové nabídky. Dostupnost dalších rozměrů na vyžádání.



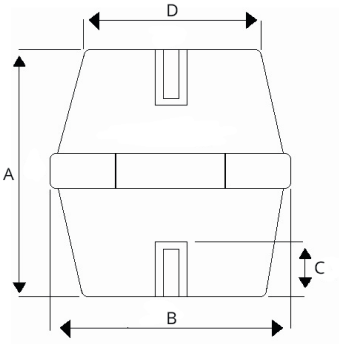

	Rozměry (mm)					Mechanické vlastnosti				Elektrické vlastnosti			Balení
Objednací kód	A	B	C	D	Závit	Rm (daN)	Rmt (daN)	Rmo (daN)	Utahovací moment (Nm)	Povrchové přeskokové napětí (kV)	Dielektrická pevnost (kV AC)	Pracovní napětí DC/AC (V)	(ks)
MID2505H19	25	HEX 19	8	15	M5	400	2300	220	6	8	25	600	50
MID2506H19	25	HEX 19	8	15	M6	400	2300	220	10,3	8	25	600	50
MID3006H30	30	HEX 30	9	26	M6	900	4900	450	10,3	10	30	750	50
MID3008H30	30	HEX 30	9	26	M8	900	4900	450	25,5	10	30	750	50
MID3506H32	35	HEX 32	11	28	M6	1100	7000	500	10,3	10	40	750	50
MID3508H32	35	HEX 32	11	28	M8	1100	7000	500	25,5	10	40	750	50
MID3510H32	35	HEX 32	11	28	M10	1100	7000	500	50	10	40	750	50
MID3606H41	36	HEX 41	11	33	M6	1400	8300	650	10,3	12	40	1000	50
MID3608H41	36	HEX 41	11	33	M8	1400	8300	650	25,5	12	40	1000	25
MID3610H41	36	HEX 41	11	33	M10	1400	8300	650	50	12	40	1000	25
MID4006H32	40	HEX 32	11	28	M6	1100	7000	500	10,3	12	40	1000	50
MID4008H32	40	HEX 32	11	28	M8	1100	7000	500	25,5	12	40	1000	50
MID4010H32	40	HEX 32	11	28	M10	1100	7000	500	50	12	40	1000	50
MID4012H32	40	HEX 32	11	28	M12	1100	7000	500	87,2	12	40	1000	50
MID4006H46	40	HEX 46	15	40	M6	1300	8300	700	10,3	12	40	1000	20
MID4008H46	40	HEX 46	15	40	M8	1300	8300	700	25,5	12	40	1000	20
MID4010H46	40	HEX 46	15	40	M10	1300	8300	700	50	12	40	1000	20
MID4506H36	45	HEX 36	15	29	M6	1300	8500	740	10,3	15	40	1000	25
MID4508H36	45	HEX 36	15	29	M8	1300	8500	740	25,5	15	40	1000	25
MID4510H36	45	HEX 36	15	29	M10	1300	8500	740	50	15	40	1000	25
MID4512H36	45	HEX 36	15	29	M12	1300	8500	740	87,2	15	40	1000	25
MID4506O41	45	OCT 41	15	33	M6	1400	8500	740	10,3	15	40	1000	25
MID4508O41	45	OCT 41	15	33	M8	1400	8500	740	25,5	15	40	1000	25
MID4510O41	45	OCT 41	15	33	M10	1400	8500	740	50	15	40	1000	25
MID4512O41	45	OCT 41	15	33	M12	1400	8500	740	87,2	15	40	1000	25
MID4506H46	45	HEX 46	15	40	M6	1500	9000	750	10,3	15	40	1000	20
MID4508H46	45	HEX 46	15	40	M8	1500	9000	750	25,5	15	40	1000	20

T.S. – pevnost v tahu | C.S. – pevnost v tlaku | B.S. – pevnost v ohybu

	Rozměry (mm)					Mechanické vlastnosti				Elektrické vlastnosti			Balení
Objednací kód	A	B	C	D	Závit	Rm (daN)	Rmt (daN)	Rmo (daN)	Utahovací moment (Nm)	Povrchové přeskokové napětí (kV)	Dielektrická pevnost (kV AC)	Pracovní napětí DC/AC (V)	(ks)
MID4510H46	45	HEX 46	15	40	M10	1500	9000	750	50	15	40	1000	20
MID5006H36	50	HEX 36	15	29	M6	1300	8000	650	10,3	20	50	1500	25
MID5008H36	50	HEX 36	15	29	M8	1300	8000	650	25,5	20	50	1500	25
MID5010H36	50	HEX 36	15	29	M10	1300	8000	650	50	20	50	1500	25
MID5012H36	50	HEX 36	15	29	M12	1300	8000	650	87,2	20	50	1500	25
MID5012H50	50	HEX 50	15	42	M12	1500	9500	750	87,2	20	50	1500	20
MID6008O55	60	OCT 55	15	43	M8	9000	12500	800	25,5	20	50	1500	10
MID6010O55	60	OCT 55	15	43	M10	12000	12500	800	50	20	50	1500	10
MID6308H41	63	HEX 41	15	33	M8	1600	9000	700	25,5	20	50	1500	20
MID6310H41	63	HEX 41	15	33	M10	1600	9000	700	30	20	50	1500	20
MID6312H41	63	HEX 41	15	33	M12	1600	9000	700	87,2	20	50	1500	20
MID7010H65	70	HEX 65	25	49	M10	3000	15000	1200	50	25	50	2000	5
MID7012H65	70	HEX 65	25	49	M12	3000	15000	1200	87,2	25	50	2000	5
MID7016H65	70	HEX 65	25	49	M16	3000	15000	1200	210,8	25	50	2000	5
MID7512O65	75	OCT 65	26	51	M12	3000	15000	1200	87,2	25	50	2000	5
MID7508H50	75	HEX 50	25	42	M8	1800	9500	730	25,5	25	50	1500	10
MID7510H50	75	HEX 50	25	42	M10	1800	9500	730	50	25	50	1500	10
MID7512H50	75	HEX 50	25	42	M12	1800	9500	730	87,2	25	50	1500	10
MID8012H65	80	HEX 65	25	49	M12	3000	15000	1200	87,2	25	50	2000	5
MID10020O65	100	OCT 65	25	51	M12	4000	16500	1300	87,2	30	50	3600	5
MID10060O65	100	OCT 65	25	51	M16	4000	16500	1300	210,8	30	50	3600	5

T.S. – pevnost v tahu | C.S. – pevnost v tlaku | B.S. – pevnost v ohybu

Rozměry

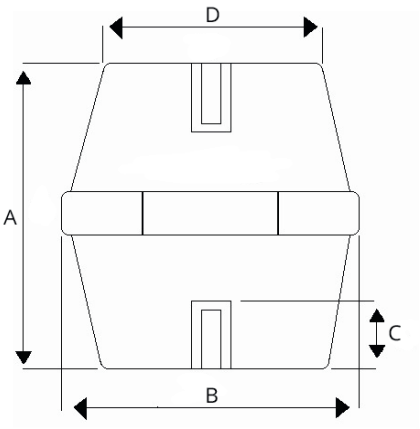

Polyamid PA6 s příměsí pryskyřice s 30% skleněnými vlákny.
Ocelová pozinkovaná závitová vložka s prstencem chránícím proti vytažení ocelové části se závitem i při vysokém namáhání.

Výhody

- Vynikající izolační vlastnosti
- Snadné upevnění díky šestihrannému obvodu
- Flexibilita použití s modely různých velikostí (výška a šířka)
- Vysoká odolnost proti korozi, vysokým teplotám a elektrickému/ mechanickému namáhání

Technická specifikace

- Barva červená (RAL 3011)
- Provozní teplota - 40 °C / + 120 °C
- Stupeň hořlavosti dle UL94-V0
- Odolnost proti oblouku> 180 s. (podle ASTM D-495)

Tento katalog obsahuje pouze vybrané produkty z celkové nabídky. Dostupnost dalších rozměrů na vyžádání.



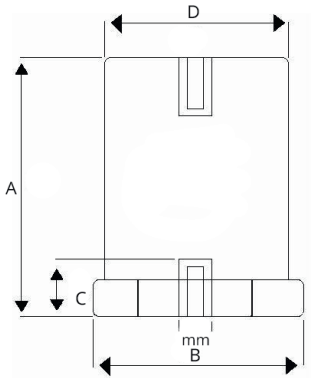

	Rozměry (mm)			Mechanické vlastnosti					Elektrické vlastnosti			Balení
Objednací kód	A	B	C	Závit	Rm (daN)	Rmt (daN)	Rmo (daN)	Utahovací moment (Nm)	Povrchové přeskokové napětí (kV)	Dielektrická pevnost (kV AC)	Pracovní napětí DC/AC (V)	(ks)
Podpěrné izolátory sloupkové D=20 mm												
MIB1604D20	16	HEX 20	4,5	M4	300	2500	200	3	3	10	400	50
MIB1605D20	16	HEX 20	4,5	M5	300	2500	200	3,5	3	10	400	50
MIB1606D20	16	HEX 20	4,5	M6	300	2500	200	4	3	10	400	50
MIB2005D20	20	HEX 20	5	M5	300	2500	180	3,5	3,5	12	600	50
MIB2006D20	20	HEX 20	5	M6	300	2500	180	4	3,5	12	600	100
MIB2505D20	25	HEX 20	8	M5	300	2500	180	6	5	15	600	50
MIB2506D20	25	HEX 20	8	M6	300	2500	180	10,3	5	15	600	100
MIB2508D20	25	HEX 20	8	M8	300	2500	180	25,5	5	15	600	100
MIB3005D20	30	HEX 20	9	M5	350	2500	150	6	10	20	600	50
MIB3006D20	30	HEX 20	9	M6	350	2500	150	10,3	10	20	600	100
MIB3008D20	30	HEX 20	9	M8	350	2500	150	25,5	10	20	600	100
MIB3505D20	35	HEX 20	9	M5	350	2500	150	6	10	20	600	100
MIB3506D20	35	HEX 20	9	M6	350	2500	150	10,3	10	20	600	100
MIB3508D20	35	HEX 20	9	M8	350	2500	150	25,5	10	20	600	100
MIB4005D20	40	HEX 20	9	M5	350	2500	150	6	10	20	600	50
MIB4006D20	40	HEX 20	9	M6	350	2500	150	10,3	10	20	600	100
MIB4008D20	40	HEX 20	9	M8	350	2500	150	25,5	10	20	600	100
MIB4505D20	45	HEX 20	9	M5	350	2500	150	6	10	20	600	50
MIB4506D20	45	HEX 20	9	M6	350	2500	150	10,3	10	20	600	100
MIB4508D20	45	HEX 20	9	M8	350	2500	150	25,5	10	20	600	50
MIB5005D20	50	HEX 20	9	M5	350	2500	100	6	10	30	750	50
MIB5006D20	50	HEX 20	9	M6	350	2500	100	10,3	10	30	750	50

T.S. – pevnost v tahu | C.S. – pevnost v tlaku | B.S. – pevnost v ohybu

	Rozměry (mm)				Mechanické vlastnosti				Elektrické vlastnosti			Balení
Objednací kód	A	B	C	Závit	Rm (daN)	Rmt (daN)	Rmo (daN)	Utahovací moment (Nm)	Povrchové přeskokové napětí (kV)	Dielektrická pevnost (kV AC)	Pracovní napětí DC/AC (V)	(ks)
Podpěrné izolátory sloupkové D=30 mm												
MIB3006D30	30	HEX 30	9	M6	900	4500	450	10,3	8	25	750	50
MIB3008D30	30	HEX 30	9	M8	900	4500	450	25,5	8	25	750	50
MIB3506D30	35	HEX 30	11	M6	900	4500	450	10,3	8	25	750	50
MIB3508D30	35	HEX 30	11	M8	900	4500	450	25,5	8	25	750	50
MIB4006D30	40	HEX 30	11	M6	900	4500	450	10,3	10	30	1000	50
MIB4008D30	40	HEX 30	11	M8	900	4500	450	25,5	10	30	1000	50
MIB4506D30	45	HEX 30	15	M6	900	4500	300	10,3	10	30	1000	50
MIB4508D30	45	HEX 30	15	M8	900	4500	300	25,5	10	30	1000	25
MIB5506D30	55	HEX 30	15	M6	900	4500	200	10,3	15	50	1500	25
MIB5508D30	55	HEX 30	15	M8	900	4500	200	25,5	15	50	1500	25
MIB6506D30	65	HEX 30	15	M6	900	4500	150	10,3	15	50	1500	25
MIB6508D30	65	HEX 30	15	M8	900	4500	150	25,5	15	50	1500	25
MIB7006D30	70	HEX 30	15	M6	900	4500	150	10,3	15	50	1500	25
MIB7008D30	70	HEX 30	15	M8	900	4500	150	25,5	15	50	1500	25
Podpěrné izolátory sloupkové D=40 mm												
MIB3008D40	30	HEX 41	9	M8	1200	6500	700	25,5	8	25	750	50
MIB3508D40	35	HEX 41	11	M8	1200	6500	700	25,5	8	25	750	50
MIB4008D40	40	HEX 41	11	M8	1200	6500	600	25,5	10	30	1000	25
MIB4010D40	40	HEX 41	11	M10	1200	6500	600	50	10	30	1000	25
MIB4508D40	45	HEX 41	15	M8	1200	6500	600	25,5	10	30	1000	50
MIB4510D40	45	HEX 41	15	M10	1200	6500	600	50	10	30	1000	50
MIB5008D40	50	HEX 41	15	M8	1200	6500	500	25,5	15	40	1500	25
MIB5010D40	50	HEX 41	15	M10	1200	6500	500	50	15	40	1500	25
MIB5510D40	55	HEX 41	15	M10	1200	6500	500	50	15	40	1500	20
MIB6010D40	60	HEX 41	15	M10	1200	6500	500	50	15	40	1500	20
MIB6510D40	65	HEX 41	15	M10	1200	6500	300	50	15	40	1500	10
MIB7010D40	70	HEX 41	15	M10	1200	6500	300	50	15	40	1500	10

T.S. – pevnost v tahu | C.S. – pevnost v tlaku | B.S. – pevnost v ohybu

Rozměry

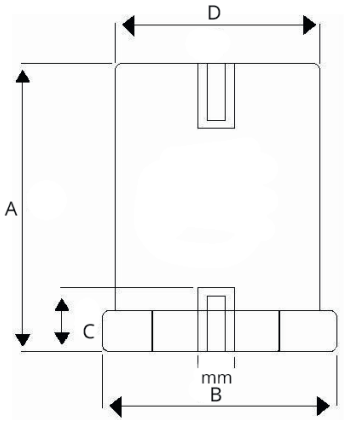

Zkratové kulové body jsou určeny pro zkratování a uzemnění živých částí elektrických zařízení. Tyto kulové body jsou vyrobeny z mědi a jsou elektrolyticky pocínovány. Tyto produkty jsou testovány a certifikovány v souladu s normou IEC/EN 61230 (5, 7).






	20 mm / M12	25 mm / M12	30 mm / M12	30 mm / M16*
	MGA2012M10	MGA2512M10	MGA3012M10	MGA3016M10
Technické údaje				
Průměr kulové části (D) (mm)	20	25	30	30
Délka (L) (mm)	58,6	65,6	71,1	91
Rozměr TL / AV / D1 (mm)	16 / 24 / 27	20 / 27 / 30	20 / 27 / 30	24 / 27 / 30
Závit (T)	M12 (vnitřní)	M12 (vnitřní)	M12 (vnitřní)	M16 (vnitřní)
Max. zkratový proud	23,7 kA/1s	29,6 kA/1s	29,6 kA/1s	25 kA/1s
Hmotnost (g)	178	208	262	344
Balení (ks)	20	20	20	10

** Zkratový kulový bod šikmý 30°*

Rozměry

20 mm / M12
25 mm / M12
30 mm / M12

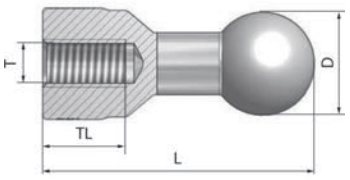

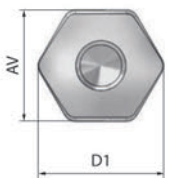

30 mm / M16

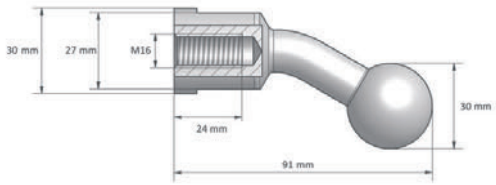

Adaptér M12

Adaptér M12 je kompatibilní se všemi třemi výše uvedenými typy zkratových kulových bodů.
Adaptér je vyroben z oceli a je pozinkován.



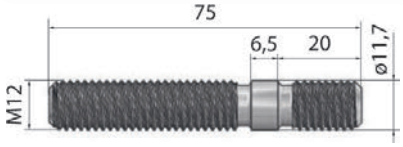

	Adaptér M12
	MGA0012M10
Technické údaje	
Délka (mm)	75
Závit (T)	M12 (vnější)
Hmotnost (g)	53
Balení (ks)	20

Zemnicí svorky ZSMB jsou určeny pro připojení ochranného vodiče k široké škále instalačních trubek, potrubí, konstrukcí a dalších jiných možných aplikací ze železných i neželezných kovů. Zemnicí svorka ZSMB 16 je zhotovena z galvanicky pozinkované oceli třídy 11 a zemnicí svorka ZSMB-I 16 je zhotovena z nerezové oceli AISI 304 (použití ve složitém prostředí). K instalaci svorky je doporučeno použít měděnou nebo nerezovou pásku o rozměru 0,3x15 mm, která je dodávána jako příslušenství k těmto zemnicím svorkám. Nedestruktivní spoj je realizován zemnící páskou, volba zemnící pásky je závislá na prostředí a typu připojovaného materiálu.

Příklad aplikace zemnicí svorky ZSMB





ZSMB 16



ZSMB-I 16

	MAE0160Z33	MAE0160S33
Technické údaje		
Materiál	Ocel třídy 11 (galvanicky pozinkovaná)	Nerezová ocel AISI 304
Rozsah upínaných vodičů (mm²)	2,5 ÷ 16	2,5 ÷ 16
Šířka (mm)	17,8	17,8
Výška (mm)	40,5	40,5
Délka (mm)	28,5	28,5
Utahovací moment (Nm)	3	3
Hmotnost (g)	39,8	40
Balení (ks)	200	200



MME005CU01



MME005SS01



MME010CU01



MME010SS01



MME050CU01

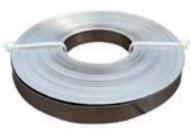

MME050SS01

	Zemnicí páska 0,5 m	Zemnicí páska 10 m	Zemnicí páska 50 m
Měděná	MME005CU01	MME010CU01	MME050CU01
Nerezová	MME005SS01	MME010SS01	MME050SS01
Technické údaje			
Rozměry (mm)	0,3 x 15	0,3 x 15	0,3 x 15
Délka (mm)	500	10 000	50 000
Hmotnost Cu / nerez (g)	21 / 18	403 / 362	2018 / 1800
Balení (ks)	300	15	5

Nosné lišty DIN jsou určeny k montáži prvků a přístrojů (svorkovnic, jističů, stykačů, chráničů atd.) a nabízíme je v různém provedení: v hloubce 7,5 mm nebo 15 mm, plné či perforované. Standardizovaná dodávaná délka je 2 000 mm, délka 1000 mm pouze u lišt hloubky 7,5 mm. Lišty DIN jsou vyrobeny z oceli tř. 11, povrchově upravené v provedení Sendzimir a plní požadavky normy EN 60715. Na objednávku je rovněž možné dodat lišty vyrobené z mědi, hliníku či korozivzdorné oceli.

TS 35 x 7,5 plná

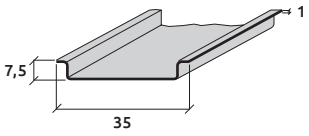



Objednací kód	Délka (mm)	Hmotnost (g)	Balení (m)
MMD7520A29	2000	680	40 / 2160
MMD7510A29	1000	340	20 / 1080

TS 35 x 7,5 perforovaná (5,2 x 25 mm)

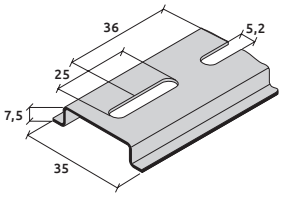



Objednací kód	Délka (mm)	Hmotnost (g)	Balení (m)
MMD7520B29	2000	600	40 / 2160
MMD7510B29	1000	300	20 / 1080

TS 35 x 7,5 perforovaná (6,3 x 18 mm)

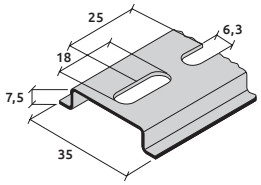



Objednací kód	Délka (mm)	Hmotnost (g)	Balení (m)
MMD7520C29	2000	600	40 / 2160
MMD7510C29	1000	300	20 / 1080

TS 35 x 15 plná

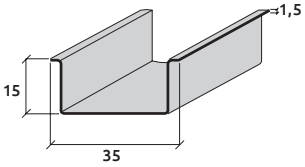



Objednací kód	Délka (mm)	Hmotnost (g)	Balení (m)
MMD1520A29	2000	1320	20 / 1080

TS 35 x 15 perforovaná (5,2 x 25 mm)

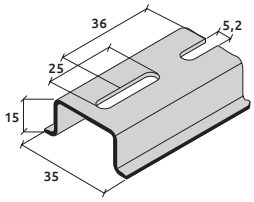



Objednací kód	Délka (mm)	Hmotnost (g)	Balení (m)
MMD1520B29	2000	1200	20 / 1080

TS 35 x 15 perforovaná (6,3 x 18 mm)

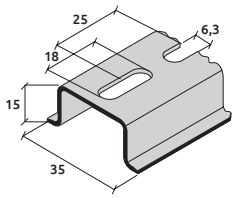



Objednací kód	Délka (mm)	Hmotnost (g)	Balení (m)
MMD1520C29	2000	1200	20 / 1080

Nosné lišty DIN jsou určeny k montáži prvků a přístrojů (svorkovnic, jističů, stykačů, chráničů atd.) a nabízíme je v různém provedení: v hloubce 7,5 mm nebo 15 mm, plné či perforované. Standardizovaná dodávaná délka je 2 000 mm. DIN lišty jsou vyrobeny z oceli tř. 11, povrchově upravené v provedení galvanický zinek + pasivace a plní požadavky normy EN 60715. Na objednávku je rovněž možné dodat lišty vyrobené z mědi, hliníku či korozivzdorné oceli.

TS 35 x 7,5 plná Zn

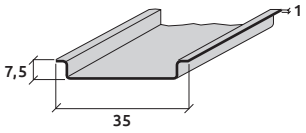



Objednací kód	Délka (mm)	Hmotnost (g)	Balení (m)
MMD7520Z00	2000	680	40 / 2160

TS 35 x 7,5 perforovaná (5,2 x 25 mm) Zn

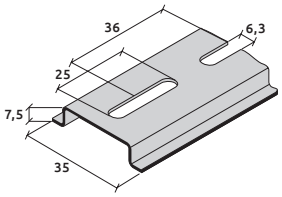



Objednací kód	Délka (mm)	Hmotnost (g)	Balení (m)
MMD7520Z52	2000	600	40 / 2160

TS 35 x 7,5 perforovaná (6,3 x 18 mm) Zn

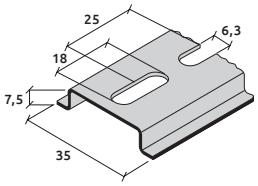



Objednací kód	Délka (mm)	Hmotnost (g)	Balení (m)
MMD7520Z63	2000	600	40 / 2160

TS 35 x 15 plná Zn

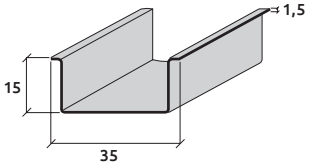



Objednací kód	Délka (mm)	Hmotnost (g)	Balení (m)
MMD1520Z00	2000	1320	20 / 1080

TS 35 x 15 perforovaná (5,2 x 25 mm) Zn

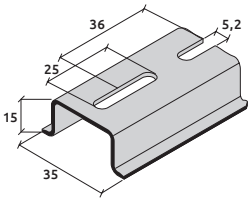



Objednací kód	Délka (mm)	Hmotnost (g)	Balení (m)
MMD1520Z52	2000	1200	20 / 1080

TS 35 x 15 perforovaná (6,3 x 18 mm) Zn

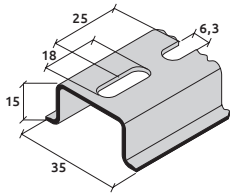



Objednací kód	Délka (mm)	Hmotnost (g)	Balení (m)
MMD1520Z63	2000	1200	20 / 1080

Držáky lišt DIN slouží k připevnění nosných lišt DIN a vymezení vzdálenosti mezi přístroji a montážní stěnou rozvaděče. Šikmé držáky DIN slouží k uchycení nosné lišty pod úhlem 30°. Na ploché držáky je možné umístit nosné DIN lišty vodorovně se stěnou. Všechny držáky mají otvor s metrickým závitem M6 pro velmi snadné a pohodlné připojení montážní lišty DIN. Držáky lišt DIN jsou vyrobeny z galvanicky pozinkované oceli.

Držák lišt DIN – plochý



Objednací kód	Typ	Závit	Balení (ks)
MMD6420A23	Držák lišty DIN plochý H20	M6	50
MMD6425A23	Držák lišty DIN plochý H25	M6	50
MMD6430A23	Držák lišty DIN plochý H30	M6	50
MMD6440A23	Držák lišty DIN plochý H40	M6	50
MMD6450A23	Držák lišty DIN plochý H50	M6	50
MMD6470A23	Držák lišty DIN plochý H70	M6	50
MMD6490A23	Držák lišty DIN plochý H90	M6	50

Držák lišt DIN – šikmý –

rozteč montážních otvorů 60 mm



Objednací kód	Typ	Závit	Balení (ks)
MMD6049B23	Držák lišt DIN šikmý H49	M6	50

Rozměry

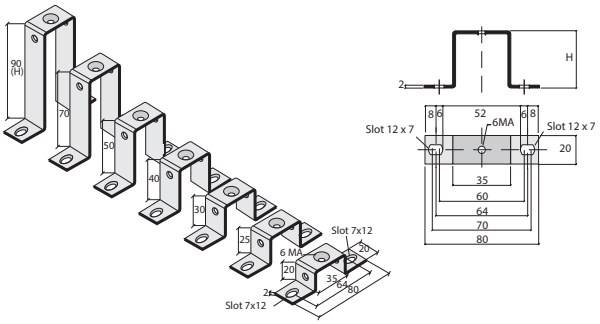

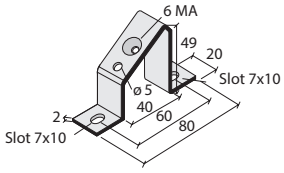

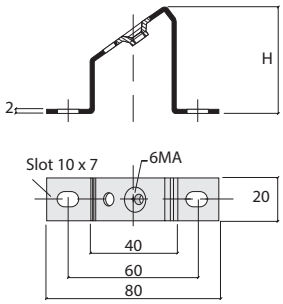

Montážní klipy



Montážní klipy umožňují montáž prvků, které nelze upnout přímo na nosnou lištu a jsou nabízeny ve dvou typových provedeních (se závitem M4 nebo M5). Klipy jsou zhotoveny z poniklované oceli.

Objednací kód	Typ	Hmotnost (g)	Balení (ks)
MMD5104A23	FIX-KLIPM4	4	100
MMD5105A23	FIX-KLIPM5	4	100

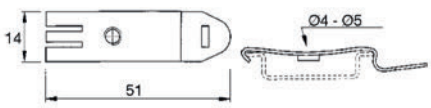

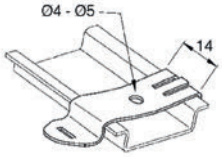

Držáky na dokumenty slouží pro uložení dokumentů formátu A4 nebo A6 (technická dokumentace, reviznízpráva atd.) do kovových nebo plastových rozvodných skříní. Na stěnu skříně je možné držák nalepit oboustrannou samolepicí páskou. Páska je již na držáku připravena nebo je možné držák připevnit pomocí samořezných šroubů (nejsou součástí dodávky), pro které jsou předlisovány dva oválné otvory o velikosti 4,2 mm. Držák je vyroben z nárazuvzdorného plastu (PS) a je dodáván v šedé barvě (odstín RAL 7035).





	Držák A6	Držák A4
Šedá (RAL 7035)	MLE0006A26	MLE0004A26

Technické údaje		
Šířka / výška / délka (mm)	140 / 170 / 24	264 / 236 / 33
Hmotnost (g)	83	132
Balení (ks)	80	25
Materiál	PS	PS

Rozměry

A6

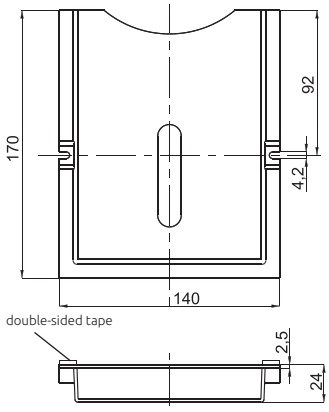

A4

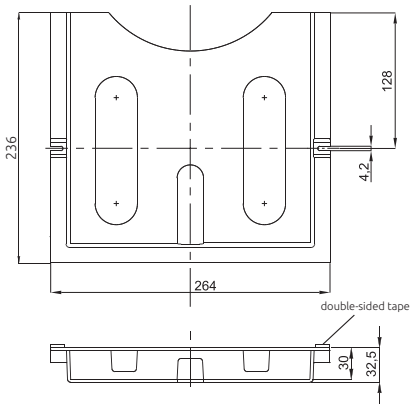

Kovové distanční sloupky jsou vhodné pro různé aplikace. Sloupky jsou zhotoveny ze šestihranného kovového profilu a jsou odolné vůči vysokým teplotám. Distanční sloupky jsou nabízeny v provedení se závitem M3, M4, M5, M6 a M8 a v různých jmenovitých výškách.



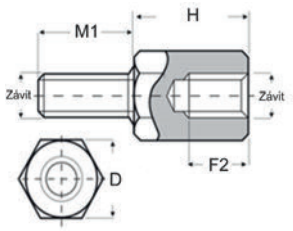

	Rozměry (mm)							
Objednací kód	H	D	Závit	M1	F2	Utahovací moment (Nm)	Hmotnost (g)	Balení (ks)
MMF0053D07	5	7	M3	6	2,5	1,12	1,8	100
MMF0083D07	8	7	M3	6	3,5	1,12	2,7	100
MMF0103D07	10	7	M3	6	5	1,12	3,5	100
MMF0123D07	12	7	M3	6	6	1,12	4,2	100
MMF0153D07	15	7	M3	6	6	1,12	5,2	100
MMF0203D07	20	7	M3	6	6	1,12	6,9	100
MMF0253D07	25	7	M3	6	6	1,12	8,6	100
MMF0303D07	30	7	M3	6	6	1,12	10	100
MMF1203D07	120	7	M3	6	6	1,12	40,7	100
MMF0104D07	10	7	M4	8	5	2,55	3,6	100
MMF0154D07	15	7	M4	8	10	2,55	4,9	100
MMF0204D07	20	7	M4	8	10	2,55	6,5	100
MMF0254D07	25	7	M4	8	10	2,55	8,1	100
MMF0304D07	30	7	M4	8	10	2,55	9,6	100
MMF0354D07	35	7	M4	8	10	2,55	11,3	100
MMF0404D07	40	7	M4	8	10	2,55	12,9	100
MMF0454D07	45	7	M4	8	10	2,55	14,5	100
MMF0504D07	50	7	M4	8	10	2,55	16,3	100
MMF0604D07	60	7	M4	8	10	2,55	19,8	50
MMF0704D07	70	7	M4	8	10	2,55	23	50
MMF0804D07	80	7	M4	8	10	2,55	26,4	50
MMF0904D07	90	7	M4	8	10	2,55	29,6	50
MMF1004D07	100	7	M4	8	10	2,55	32,8	50
MMF1104D07	110	7	M4	8	10	2,55	36	50
MMF1204D07	120	7	M4	8	10	2,55	42,5	50
MMF0105D08	10	8	M5	8	7	5,05	45	100
MMF0155D08	15	8	M5	8	10	5,05	6	100
MMF0205D08	20	8	M5	8	10	5,05	8,1	100
MMF0255D08	25	8	M5	8	10	5,05	10,1	100
MMF0305D08	30	8	M5	8	10	5,05	12,1	100
MMF0355D08	35	8	M5	8	10	5,05	14	100
MMF0405D08	40	8	M5	8	10	5,05	16,6	100
MMF0455D08	45	8	M5	8	10	5,05	18,5	100
MMF0505D08	50	8	M5	8	10	5,05	21,4	50
MMF0605D08	60	8	M5	8	10	5,05	25,4	50
MMF0705D08	70	8	M5	8	10	5,05	29,6	50
MMF0805D08	80	8	M5	8	10	5,05	34	25
MMF0905D08	90	8	M5	8	10	5,05	38,4	50
MMF1005D08	100	8	M5	8	10	5,05	42,6	50
MMF1105D08	110	8	M5	8	10	5,05	47	50
MMF1205D08	120	8	M5	8	10	5,05	52	50
MMF0106D10	10	10	M6	10	8	8,72	6,5	100
MMF0156D10	15	10	M6	10	10	8,72	9,7	100
MMF0206D10	20	10	M6	10	10	8,72	12,9	100
MMF0256D10	25	10	M6	10	10	8,72	16,2	100
MMF0306D10	30	10	M6	10	10	8,72	19,4	100
MMF0356D10	35	10	M6	10	10	8,72	22,2	50
MMF0406D10	40	10	M6	10	10	8,72	26,6	50
MMF0456D10	45	10	M6	10	10	8,72	29,8	50
MMF0506D10	50	10	M6	10	10	8,72	33,2	50
MMF0606D10	60	10	M6	10	10	8,72	40	50
MMF0706D10	70	10	M6	10	10	8,72	53,6	50
MMF0806D10	80	10	M6	10	10	8,72	55,2	50
MMF0906D10	90	10	M6	10	10	8,72	68	25
MMF1006D10	100	10	M6	10	10	8,72	69,6	25
MMF1106D10	110	10	M6	10	10	8,72	72	25
MMF1206D10	120	10	M6	10	10	8,72	77	25
MMF0108D12	10	12	M8	14	6	21,53	8,8	100
MMF0158D12	15	12	M8	14	10	21,53	13,2	100
MMF0208D12	20	12	M8	14	14	21,53	17,7	100
MMF0258D12	25	12	M8	14	14	21,53	23,4	50
MMF0308D12	30	12	M8	14	14	21,53	27,8	50
MMF0358D12	35	12	M8	14	14	21,53	32,4	50
MMF0408D12	40	12	M8	14	14	21,53	37	50
MMF0458D12	45	12	M8	14	14	21,53	42,8	25
MMF0508D12	50	12	M8	14	14	21,53	47,6	25
MMF0608D12	60	12	M8	14	14	21,53	57,6	25
MMF0708D12	70	12	M8	14	14	21,53	67,2	25
MMF0808D12	80	12	M8	14	14	21,53	78,8	25
MMF0908D12	90	12	M8	14	14	21,53	88,4	25
MMF1008D12	100	12	M8	14	14	21,53	95,6	25
MMF1108D12	110	12	M8	14	14	21,53	103	25
MMF1208D12	120	12	M8	14	14	21,53	113	25
MMF0108D13	10	13	M8	14	6	21,53	11	50
MMF0158D13	15	13	M8	14	10	21,53	17	50
MMF0208D13	20	13	M8	14	14	21,53	21,4	50
MMF0258D13	25	13	M8	14	14	21,53	26,6	50
MMF0308D13	30	13	M8	14	14	21,53	34	50
MMF0358D13	35	13	M8	14	14	21,53	39	25
MMF0408D13	40	13	M8	14	14	21,53	44,8	25
MMF0458D13	45	13	M8	14	14	21,53	50	25
MMF0508D13	50	13	M8	14	14	21,53	56,4	25
MMF0608D13	60	13	M8	14	14	21,53	67	25
MMF0708D13	70	13	M8	14	14	21,53	78,8	25
MMF0808D13	80	13	M8	14	14	21,53	90	25
MMF0908D13	90	13	M8	14	14	21,53	101	25
MMF1008D13	100	13	M8	14	14	21,53	112	25
MMF1108D13	110	13	M8	14	14	21,53	123	25
MMF1208D13	120	13	M8	14	14	21,53	134	25

Plastové distanční vložky se šestihranným profilem (distanční vložky se závitem) jsou lehké, nehořlavé a elektricky izolační (1 500 V). Vyrábějí se z samozhášivého polystyrenu (UL 94 V0, RAL 7035) s pozinkovanou ocelovou závitovou vložkou, pro provozní teploty až do 90 °C. Velikosti vhodné pro otvory se závitem M4, M5 a M6.

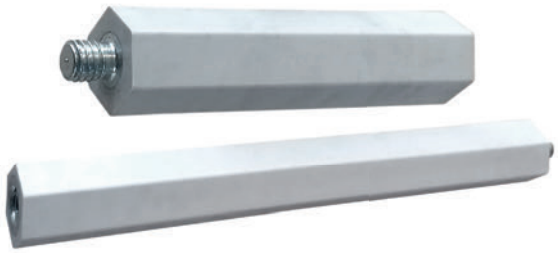

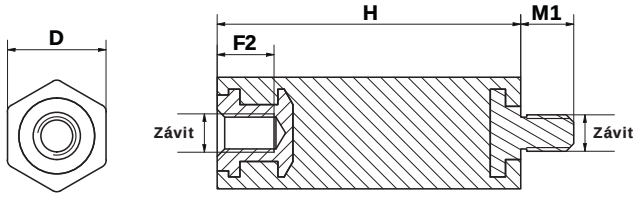

Objednací kód	Rozměry (mm) H	D	Závit	M1	F2	Utahovací moment (Nm)	Hmotnost (g)	Baleni (ks)
MMP1054D13	105	13	M4	7	7	1.8	210	50
MMP1104D13	110	13	M4	7	7	1.8	210	50
MMP1154D13	115	13	M4	7	7	1.8	220	50
MMP0154D13	15	13	M4	7	5	1.8	90	50
MMP1204D13	120	13	M4	7	7	1.8	230	50
MMP0204D13	20	13	M4	7	7	1.8	90	50
MMP1254D13	125	13	M4	7	7	1.8	230	50
MMP0254D13	25	13	M4	7	7	1.8	110	50
MMP1304D13	130	13	M4	7	7	1.8	230	50
MMP0304D13	30	13	M4	7	7	1.8	120	50
MMP0354D13	35	13	M4	7	7	1.8	120	50
MMP0404D13	40	13	M4	7	7	1.8	130	50
MMP0454D13	45	13	M4	7	7	1.8	140	50
MMP0504D13	50	13	M4	7	7	1.8	140	50
MMP0554D13	55	13	M4	7	7	1.8	150	50
MMP0604D13	60	13	M4	7	7	1.8	160	50
MMP0654D13	65	13	M4	7	7	1.8	160	50
MMP0704D13	70	13	M4	7	7	1.8	170	50
MMP0754D13	75	13	M4	7	7	1.8	170	50
MMP0804D13	80	13	M4	7	7	1.8	180	50
MMP0854D13	85	13	M4	7	7	1.8	190	50
MMP0904D13	90	13	M4	7	7	1.8	190	50
MMP0954D13	95	13	M4	7	7	1.8	200	50

Objednací kód	Rozměry (mm) H	D	Závit	M1	F2	Utahovací moment (Nm)	Hmotnost (g)	Baleni (ks)
MMP1004D13	100	13	M4	7	7	1.8	200	50
MMP1055D13	105	13	M5	7	7	2.5	230	50
MMP1105D13	110	13	M5	7	7	2.5	240	50
MMP1155D13	115	13	M5	7	7	2.5	240	50
MMP0155D13	15	13	M5	7	5	2.5	80	50
MMP1205D13	120	13	M5	7	7	2.5	250	50
MMP0205D13	20	13	M5	7	7	2.5	90	50
MMP1255D13	125	13	M5	7	7	2.5	250	50
MMP0255D13	25	13	M5	7	7	2.5	200	50
MMP1305D13	130	13	M5	7	7	2.5	240	50
MMP0305D13	30	13	M5	7	7	2.5	110	50
MMP0355D13	35	13	M5	7	7	2.5	120	50
MMP0405D13	40	13	M5	7	7	2.5	130	50
MMP0455D13	45	13	M5	7	7	2.5	130	50
MMP0505D13	50	13	M5	7	7	2.5	140	50
MMP0555D13	55	13	M5	7	7	2.5	150	50
MMP0605D13	60	13	M5	7	7	2.5	160	50
MMP0655D13	65	13	M5	7	7	2.5	160	50
MMP0705D13	70	13	M5	7	7	2.5	170	50
MMP0755D13	75	13	M5	7	7	2.5	180	50
MMP0805D13	80	13	M5	7	7	2.5	190	50
MMP0855D13	85	13	M5	7	7	2.5	190	50
MMP0905D13	90	13	M5	7	7	2.5	200	50
MMP0955D13	95	13	M5	7	7	2.5	210	50
MMP1005D13	100	13	M5	7	7	2.5	220	50
MMP1056D13	105	13	M6	7	7	3.0	230	50
MMP1106D13	110	13	M6	7	7	3.0	240	50
MMP1156D13	115	13	M6	7	7	3.0	240	50
MMP0156D13	15	13	M6	7	5	3.0	80	50
MMP1206D13	120	13	M6	7	7	3.0	250	50
MMP0206D13	20	13	M6	7	7	3.0	90	50
MMP1256D13	125	13	M6	7	7	3.0	250	50
MMP0256D13	25	13	M6	7	7	3.0	100	50
MMP1306D13	130	13	M6	7	7	3.0	260	50
MMP0306D13	30	13	M6	7	7	3.0	110	50
MMP0356D13	35	13	M6	7	7	3.0	120	50
MMP0406D13	40	13	M6	7	7	3.0	120	50
MMP0456D13	45	13	M6	7	7	3.0	130	50
MMP0506D13	50	13	M6	7	7	3.0	140	50
MMP0556D13	55	13	M6	7	7	3.0	150	50
MMP0606D13	60	13	M6	7	7	3.0	160	50
MMP0656D13	65	13	M6	7	7	3.0	160	50
MMP0706D13	70	13	M6	7	7	3.0	170	50
MMP0756D13	75	13	M6	7	7	3.0	180	50
MMP0806D13	80	13	M6	7	7	3.0	190	50
MMP0856D13	85	13	M6	7	7	3.0	200	50
MMP0906D13	90	13	M6	7	7	3.0	200	50
MMP0956D13	95	13	M6	7	7	3.0	200	50
MMP1006D13	100	13	M6	7	7	3.0	220	50

Zámky bezpečně upevňují poklopy, skříně, skříňky a dvířka strojů. Jsou odolné, snadno použitelné a široce použitelné ve stavebních projektech. Naše standardní zámky zahrnují 10mm trojúhelníkovou vložku, klíče, křídlovou rukojeť, prachové kryty a úchytky. Matice jsou součástí balení a další zámky a příslušenství lze dodat na vyžádání.

	Zámek
	NL02C104C1F1835
Technické údaje	
Vložka	Trojúhelník 10 / M5
Západka (mm)	35
Hloubka (mm)	18
Průměr (mm)	28
Balení (ks)	250



Rozvaděčový klíč, křídlový knoflík, protiprachový kryt, ruční závěr









	Rozvaděčový klíč	Křídlový knoflík	Protiprachový kryt	Ruční závěr
	NCL101ZZ003	NCL114PP004	NCL134PP001	NCL124PP001
Technické údaje				
Pro vložku	Trojúhelník 10	Trojúhelník 10	-	-
Balení (ks)	50	500	200	250

Rozměry

Zámek

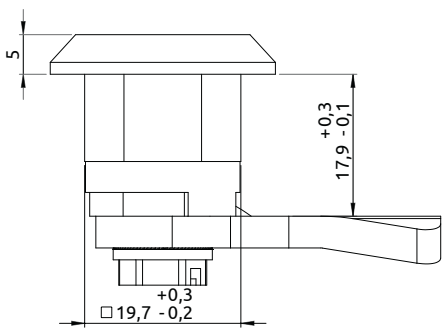

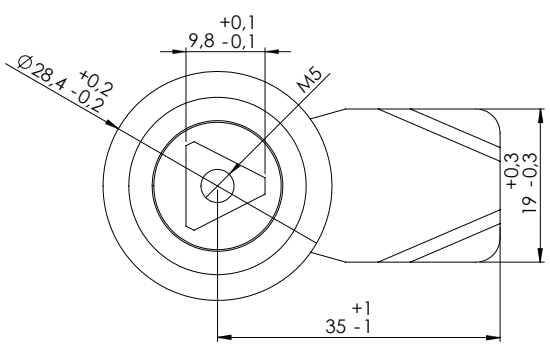

Zasouvací západka nabízí snadné řešení bez použití nářadí pro dvířka skříněk a víka, která nevyžadují zámek. Její jednoduchá konstrukce umožňuje rychlou a snadnou instalaci.

	Posuvná západka
	NFN004PP001
Technické údaje	
Tloušťka dveří (mm)	0,8–2,0
Balení (ks)	500

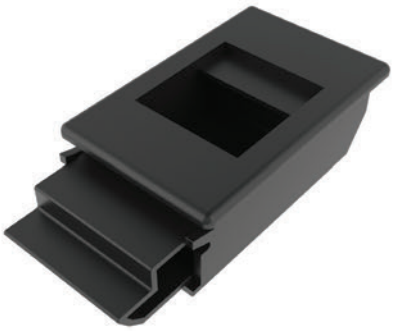

Rozměry

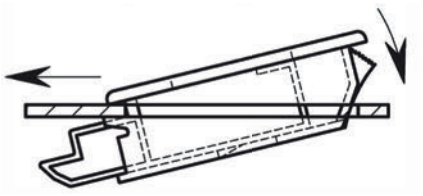

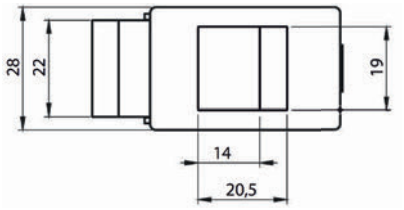

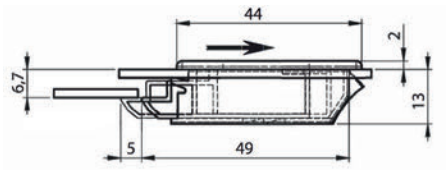

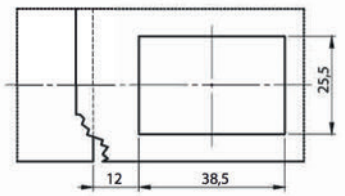

Zapuštěné madlo

Rychlá a snadná instalace pomocí zapadacího mechanismu z polyamidu vyztuženého skleněnými vlákny. Jiné velikosti jsou k dispozici na vyžádání.

	Zapuštěné madlo
	NHP0816B01
Technické údaje	
Tloušťka dveří (mm)	0,8–1,6
Balení (ks)	250



Rozměry

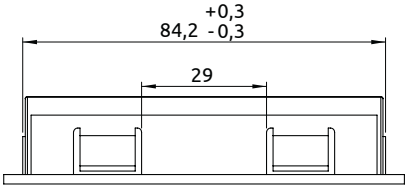

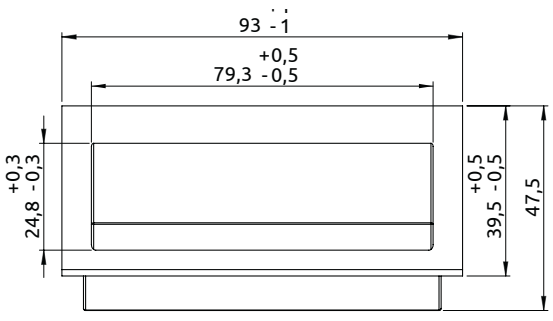

Nabízíme výběr dveřních klik z polyamidu vyztuženého skleněnými vlákny a ocelových trubek, které jsou vhodné pro dveře a poklopy elektrických skříní a strojů. Ocelové trubkové dveřní kliky se skládají ze středových podpěr (1), trubek různé délky (2) a koncových kusů (3). Použití středové podpěry je nutné u trubek o délce 1000 mm a více.

	Dveřní madlo	Dveřní madlo
	NHP0122B01	NHP0150B01
Technické údaje		
Délka L/L1 (mm)	142/122	170/150
Rozměry H/T1/T2	45/7/12	54/9/14
Balení (ks)	200	150



Trubkové dveřní madlo

Objednací kód	Typ	Balení (ks)
NHP0021B01	Koncový díl	250
NHP0022B01	Středová podpora	250
NHP0200B01	Trubka 200 mm	70
NHP0300B01	Trubka 300 mm	45
NHP0500B01	Trubka 500 mm	25

Další délky jsou k dispozici na vyžádání.



Rozměry

Dveřní madla

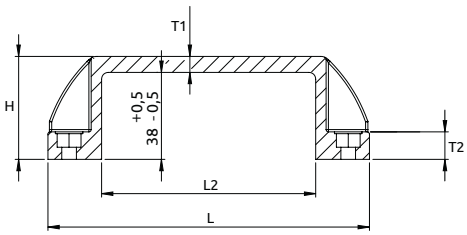

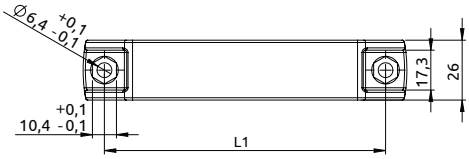

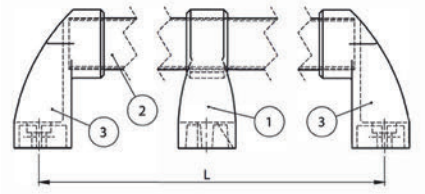

Koncový díl

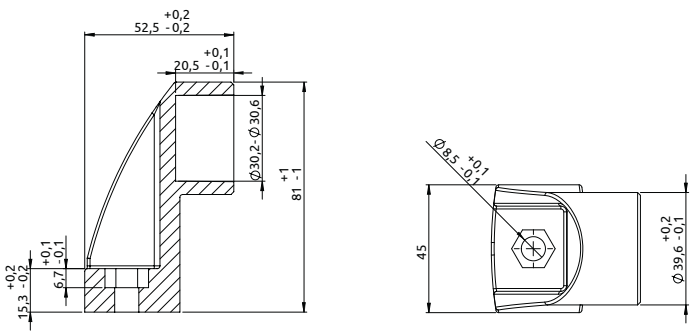

Středová podpora

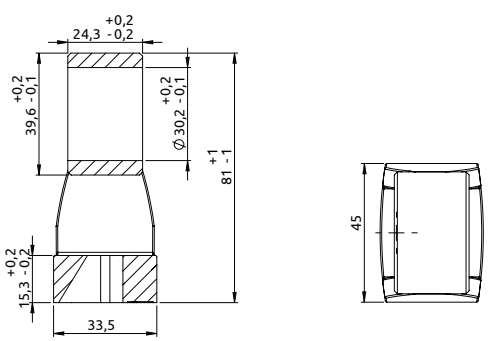

180° panty jsou jednoduchým a účinným způsobem upevnění dveří skříně. Panty jsou vyrobeny z tlakově litého zinku s černým povlakem, čep je vyroben z pozinkované oceli. Jiné barvy jsou k dispozici na vyžádání.

	Rohový závěs 180°
	NE3418Z40001
Technické údaje	
Tloušťka dveří (mm)	1,5–2,0
Balení (ks)	200



Rozměry

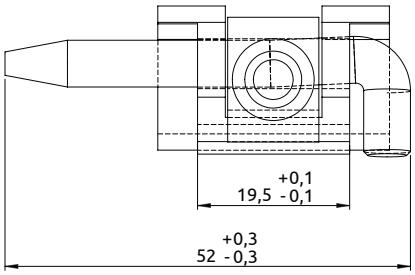

Aretační rameno

Zarážky dveří skříně jsou nezbytným příslušenstvím pro venkovní skříně, které zabraňují náhodnému zavření dveří. Jsou vyrobeny z pozinkované oceli, na požádání je k dispozici verze z nerezové oceli.

	Aretační rameno
	NCM141ZZ001
Technické údaje	
Balení (ks)	50



Rozměry

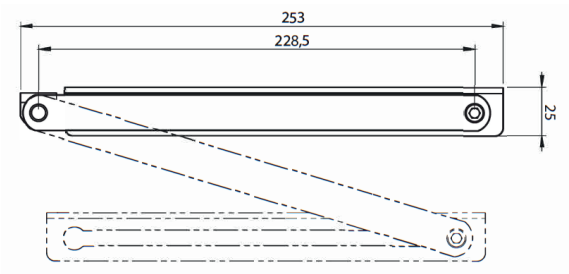

Pružné sběrnice Moflex

Pružné sběrnice Moflex jsou vyrobeny z vysoce ohebných měděných pásů bez povrchové úpravy nebo v pocínovaném provedení. Sběrnice jsou opatřeny izolací se samozhášivého PVC, která je mechanicky a elektricky vysoce odolná.

K dispozici bezhalogenové provedení *

Tvárné
při nízkých teplotách

5 let
záruka

Certifikováno dle normy EN 61439-1:2011
Směrnice o nízkém napětí č. 2014/35/EU



Technické údaje
Elektrolytická měď Cu-ETP 99,90 %
K dispozici bez povrchové úpravy nebo pocínovaná

Izolace
Hořlavost dle UL 94 V-0, černá, PVC
Protažení: > 200 %
Pevnost v tahu: > 15 N/mm²

Elektrické parametry
Jmenovité napětí 1000 V AC - 1500 V DC
Dielektrická pevnost izolace: > 20 kV/mm
Provozní teplota: -40 °C* až 105 °C*
** Není skladová položka (pouze na objednávku)** Neplatí při dynamickém tlaku*

Konstrukce pružných sběrnic využívá v plném rozsahu vliv „skin effekt“

45 %

menší průřez v porovnání s běžnými kruhovými vodiči

Měděný vodič
150 mm²

1 x Moflex
24 x 1 x 2
48 mm²



320 A
68 %
menší

Měděné vodiče
2 x 150 mm²
300 mm²

1 x Moflex
32 x 1 x 5
160 mm²



630 A
47 %
menší

Měděné vodiče
3 x 240 mm²
720 mm²

1 x Moflex
80 x 1 x 6
480 mm²



1250 A
33 %
menší

Ve všech výše uvedených příkladech Moflex a běžných vodičů jsou použity hodnoty nárůstu teploty o50 °C.

Poznámky k tabulkám

Popis značení produktu
Např. MMC0801001
MM - Moflex
C - měď (bez povrchové úpravy)
(T - v případě pocínované mědi)
080 - šířka
10 - počet lamel

(*) Provedení v délce 3 m pouze na vyžádání

(**) Redukční koeficient paralelního uložení pružných sběrnic (viz tabulka strana 91).

Jsou-li pružné sběrnice zapojené na stejný potenciál uložený paralelně, je nutné použít redukční koeficient.

MMC0500401 Moflex 50x1x4, 200 mm², 732A při ΔT=50
2 pružné sběrnice paralelně: 732 x1,72 = 1259 A
3 pružné sběrnice paralelně: 732 x2,25 = 1647 A

Tabulka na straně 91 uvádí nárůst teploty způsobený zvoleným proudem v daném průřezu. Tento výpočet nezohledňuje odvod tepla z rozvaděče.

***** Pokud si přejete objednat **měděné pružné sběrnice s pocínováním**, zajistěte, abyste změnili třetí písmeno v objednacím kódu na "T".

K celkovým rozměrům pružné sběrnice je potřeba připočítat 2 mm tloušťky PVC izolace.

Technická specifikace (podle šířky)

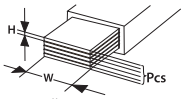

W (mm)	Měď Objednací kód	Bez halogenů* Objednací kód	Š x V x ks	Délka*	Balení (ks)	Hmotnost 1m na metr (kg)
9	MMC0090201	MMC00902H1	**9 x 0,8 x 2**	2 m	10	0,128
	MMC0090301	MMC00903H1	**9 x 0,8 x 3**	2 m	10	0,193
	MMC0090401	MMC00904H1	**9 x 0,8 x 4**	2 m	10	0,256
	MMC0090501	MMC00905H1	**9 x 0,8 x 5**	2 m	10	0,321
	MMC0090601	MMC00906H1	**9 x 0,8 x 6**	2 m	10	0,385
15,5	MMC0160201	MMC01602H1	**15,5 x 0,8 x 2**	2 m	10	0,214
	MMC0160401	MMC01604H1	**15,5 x 0.8 x 4**	2 m	10	0,428
	MMC0160601	MMC01606H1	**15,5 x 0,8 x 6**	2 m	10	0,642
	MMC0161001	MMC01610H1	**15,5 x 0,8 x 10**	2 m	10	1,071
20	MMC0200201	MMC02002H1	**20 x 1 x 2**	2 m	5	0,357
	MMC0200301	MMC02003H1	**20 x 1 x 3**	2 m	5	0,535
	MMC0200401	MMC02004H1	**20 x 1 x 4**	2 m	5	0,714
	MMC0200501	MMC02005H1	**20 x 1 x 5**	2 m	5	0,892
	MMC0200601	MMC02006H1	**20 x 1 x 6**	2 m	5	1,071
	MMC0201001	MMC02010H1	**20 x 1 x 10**	2 m	5	1,784
24	MMC0240201	MMC02402H1	**24 x 1 x 2**	2 m	5	0,428
	MMC0240301	MMC02403H1	**24 x 1 x 3**	2 m	5	0,642
	MMC0240401	MMC02404H1	**24 x 1 x 4**	2 m	5	0,857
	MMC0240501	MMC02405H1	**24 x 1 x 5**	2 m	5	1,071
	MMC0240601	MMC02406H1	**24 x 1 x 6**	2 m	5	1,285
	MMC0240801	MMC02408H1	**24 x 1 x 8**	2 m	5	1,713
	MMC0241001	MMC02410H1	**24 x 1 x 10**	2 m	5	2,142
32	MMC0320201	MMC03202H1	**32 x 1 x 2**	2 m	5	0,571
	MMC0320301	MMC03203H1	**32 x 1 x 3**	2 m	5	0,857
	MMC0320401	MMC03204H1	**32 x 1 x 4**	2 m	5	1,142
	MMC0320501	MMC03205H1	**32 x 1 x 5**	2 m	5	1,428
	MMC0320601	MMC03206H1	**32 x 1 x 6**	2 m	5	1,713
	MMC0320801	MMC03208H1	**32 x 1 x 8**	2 m	5	2,284
	MMC0321001	MMC03210H1	**32 x 1 x 10**	2 m	5	2,851
40	MMC0400201	MMC04002H1	**40 x 1 x 2**	2 m	5	0,714
	MMC0400301	MMC04003H1	**40 x 1 x 3**	2 m	5	1,071
	MMC0400401	MMC04004H1	**40 x 1 x 4**	2 m	5	1,428
	MMC0400501	MMC04005H1	**40 x 1 x 5**	2 m	5	1,784
	MMC0400601	MMC04006H1	**40 x 1 x 6**	2 m	5	2,141
	MMC0400801	MMC04008H1	**40 x 1 x 8**	2 m	5	2,855
	MMC0401001	MMC04010H1	**40 x 1 x 10**	2 m	5	3,569
50	MMC0500301	MMC05003H1	**50 x 1 x 3**	2 m	2	1,338
	MMC0500401	MMC05004H1	**50 x 1 x 4**	2 m	2	1,784
	MMC0500501	MMC05005H1	**50 x 1 x 5**	2 m	2	2,231
	MMC0500601	MMC05006H1	**50 x 1 x 6**	2 m	2	2,677
	MMC0500801	MMC05008H1	**50 x 1 x 8**	2 m	2	3,569
	MMC0501001	MMC05010H1	**50 x 1 x 10**	2 m	2	4,461
63	MMC0630301	MMC06303H1	**63 x 1 x 3**	2 m	2	1,686
	MMC0630401	MMC06304H1	**63 x 1 x 4**	2 m	2	2,248
	MMC0630501	MMC06305H1	**63 x 1 x 5**	2 m	2	2,811
	MMC0630601	MMC06306H1	**63 x 1 x 6**	2 m	2	3,373
	MMC0630801	MMC06308H1	**63 x 1 x 8**	2 m	2	4,497
	MMC0631001	MMC06310H1	**63 x 1 x 10**	2 m	2	5,621
80	MMC0800301	MMC08003H1	**80 x 1 x 3**	2 m	2	2,141
	MMC0800401	MMC08004H1	**80 x 1 x 4**	2 m	2	2,851
	MMC0800501	MMC08005H1	**80 x 1 x 5**	2 m	2	3,569
	MMC0800601	MMC08006H1	**80 x 1 x 6**	2 m	2	4,283
	MMC0800801	MMC08008H1	**80 x 1 x 8**	2 m	2	5,710
	MMC0801001	MMC08010H1	**80 x 1 x 10**	2 m	2	7,138
100	MMC1000401	MMC10004H1	**100 x 1 x 4**	2 m	2	3,569
	MMC1000501	MMC10005H1	**100 x 1 x 5**	2 m	2	4,461
	MMC1000601	MMC10006H1	**100 x 1 x 6**	2 m	2	5,353
	MMC1000801	MMC10008H1	**100 x 1 x 8**	2 m	2	7,138
	MMC1001001	MMC10010H1	**100 x 1 x 10**	2 m	2	8,922

Technická specifikace (podle proudového zatížení)

Proudové zatížení (A)	Měď Objednací kód	Bez halogenů* Objednací kód	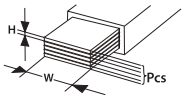 W x H x ks	Hmotnost 1m (kg)	Průřez (mm²)	Proudové zatížení závislé na oteplení, základní teplota prostředí 35 °C					Redukční koeficient**	
						105 °C	95 °C	85 °C	75 °C	65 °C		
						ΔT=70	ΔT=60	ΔT=50	ΔT=40	ΔT=30		
> 80	MMC0090201	MMC00902H1	9 x 0,8 x 2	0,128	14	113	105	96	86	74	1,72	2,25
> 125	MMC0090301	MMC00903H1	9 x 0,8 x 3	0,193	21,6	160	149	136	121	104	1,72	2,25
> 160	MMC0090401	MMC00904H1	9 x 0,8 x 4	0,256	29	204	189	173	155	133	1,72	2,25
	MMC0090501	MMC00905H1	9 x 0,8 x 5	0,321	36	272	253	231	206	177	1,72	2,25
	MMC0160201	MMC01602H1	15,5 x 0,8 x 2	0,214	24,8	197	183	167	149	128	1,72	2,25
> 250	MMC0090601	MMC00906H1	9 x 0,8 x 6	0,385	43,2	340	316	289	258	221	1,72	2,25
	MMC0200201	MMC02002H1	20 x 1 x 2	0,357	40	329	306	280	250	215	1,72	2,25
> 320	MMC0160401	MMC01604H1	15,5 x 0,8 x 4	0,428	49,6	379	353	322	288	247	1,72	2,25
	MMC0200301	MMC02003H1	20 x 1 x 3	0,535	60	427	397	363	324	278	1,72	2,25
	MMC0240201	MMC02402H1	24 x 1 x 2	0,428	48	451	419	384	342	294	1,72	2,25
> 400	MMC0160601	MMC01606H1	15,5 x 0,8 x 6	0,642	74,4	489	455	416	371	319	1,72	2,25
	MMC0161001	MMC01610H1	15,5 x 0,8 x 10	1,071	124	539	501	458	409	351	1,72	2,25
	MMC0200401	MMC02004H1	20 x 1 x 4	0,714	80	478	444	406	363	311	1,72	2,25
	MMC0200501	MMC02005H1	20 x 1 x 5	0,892	100	497	463	423	378	324	1,72	2,25
	MMC0200601	MMC02006H1	20 x 1 x 6	1,071	120	547	509	465	415	356	1,72	2,25
	MMC0240301	MMC02403H1	24 x 1 x 3	0,642	72	491	457	418	373	320	1,72	2,25
	MMC0240401	MMC02404H1	24 x 1 x 4	0,857	96	553	514	470	420	360	1,72	2,25
	MMC0320201	MMC03202H1	32 x 1 x 2	0,571	64	483	450	411	367	315	1,72	2,25
	MMC0320301	MMC03203H1	32 x 1 x 3	0,857	96	569	529	484	432	371	1,72	2,25
	MMC0400201	MMC04002H1	40 x 1 x 2	0,714	80	535	498	455	406	349	1,72	2,25
> 500	MMC0240501	MMC02405H1	24 x 1 x 5	1,071	120	610	568	519	463	398	1,72	2,25
	MMC0240601	MMC02406H1	24 x 1 x 6	1,285	144	674	626	573	511	439	1,72	2,25
	MMC0320401	MMC03204H1	32 x 1 x 4	1,142	128	652	606	554	495	425	1,72	2,25
	MMC0400301	MMC04003H1	40 x 1 x 3	1,071	120	618	575	525	469	403	1,72	2,25
	MMC0400401	MMC04004H1	40 x 1 x 4	1,428	160	727	676	618	552	474	1,72	2,25
	MMC0500301	MMC05003H1	50 x 1 x 3	1,338	150	701	652	597	532	457	1,72	2,25
> 630	MMC0201001	MMC02010H1	20 x 1 x 10	1,784	200	763	709	649	579	497	1,72	2,25
	MMC0240801	MMC02408H1	24 x 1 x 8	1,713	192	800	744	681	607	522	1,72	2,25
	MMC0241001	MMC02410H1	24 x 1 x 10	2,142	240	875	814	744	664	570	1,72	2,25
	MMC0320501	MMC03205H1	32 x 1 x 5	1,428	160	762	708	648	578	496	1,72	2,25
	MMC0320601	MMC03206H1	32 x 1 x 6	1,713	192	850	790	723	645	554	1,72	2,25
	MMC0400501	MMC04005H1	40 x 1 x 5	1,784	200	903	840	768	686	589	1,72	2,25
	MMC0500401	MMC05004H1	50 x 1 x 4	1,784	200	861	801	732	654	561	1,72	2,25
	MMC0630301	MMC06303H1	63 x 1 x 3	1,686	189	802	746	683	609	523	1,65	2,12
> 800	MMC0320801	MMC03208H1	32 x 1 x 8	2,284	256	1023	951	870	777	667	1,72	2,25
	MMC0400601	MMC04006H1	40 x 1 x 6	2,141	240	1018	947	866	773	663	1,72	2,25
	MMC0500501	MMC05005H1	50 x 1 x 5	2,231	250	1098	1021	934	834	716	1,72	2,25
	MMC0630401	MMC06304H1	63 x 1 x 4	2,248	252	1013	942	861	769	660	1,65	2,12
	MMC0800301	MMC08003H1	80 x 1 x 3	2,141	240	977	909	831	742	637	1,65	2,12
> 1000	MMC0321001	MMC03210H1	32 x 1 x 10	2,851	320	1233	1147	1049	936	804	1,72	2,25
	MMC0400801	MMC04008H1	40 x 1 x 8	2,855	320	1233	1146	1048	936	803	1,72	2,25
	MMC0401001	MMC04010H1	40 x 1 x 10	3,569	400	1397	1300	1189	1061	911	1,65	2,12
	MMC0500601	MMC05006H1	50 x 1 x 6	2,677	300	1226	1140	1043	931	799	1,65	2,12
	MMC0500801	MMC05008H1	50 x 1 x 8	3,569	400	1392	1295	1184	1057	907	1,65	2,12
	MMC0630501	MMC06305H1	63 x 1 x 5	2,811	315	1223	1137	1040	928	797	1,65	2,12
	MMC0630601	MMC06306H1	63 x 1 x 6	3,373	378	1442	1341	1226	1095	940	1,65	2,12
	MMC0800401	MMC08004H1	80 x 1 x 4	2,851	320	1202	1118	1022	912	783	1,65	2,12
	MMC0800501	MMC08005H1	80 x 1 x 5	3,569	400	1395	1298	1187	1059	909	1,65	2,12
	MMC1000401	MMC10004H1	100 x 1 x 4	3,569	400	1449	1348	1233	1100	945	1,6	2,02
> 1250	MMC0501001	MMC05010H1	50 x 1 x 10	4,461	500	1651	1535	1404	1253	1076	1,65	2,12
	MMC0630801	MMC06308H1	63 x 1 x 8	4,497	504	1656	1540	1409	1257	1079	1,65	2,12
	MMC0800601	MMC08006H1	80 x 1 x 6	4,283	480	1630	1516	1387	1238	1063	1,65	2,12
	MMC1000501	MMC10005H1	100 x 1 x 5	4,461	500	1638	1523	1393	1243	1067	1,6	2,02
	MMC1000601	MMC10006H1	100 x 1 x 6	5,353	600	1845	1715	1569	1400	1202	1,6	2,02
> 1600	MMC0631001	MMC06310H1	63 x 1 x 10	5,621	630	1901	1768	1617	1443	1239	1,65	2,12
	MMC0800801	MMC08008H1	80 x 1 x 8	5,71	640	1902	1769	1618	1444	1240	1,65	2,12
	MMC0801001	MMC08010H1	80 x 1 x 10	7,138	800	2106	1958	1791	1599	1372	1,65	2,12
	MMC1000801	MMC10008H1	100 x 1 x 8	7,138	800	2152	2001	1830	1634	1402	1,6	2,02
> 2000	MMC1001001	MMC10010H1	100 x 1 x 10	8,922	1000	2353	2188	2001	1786	1533	1,6	2,02

Výběr pružné sběrnice Moflex

ΔT = oteplení pružné sběrnice (°C)
T1 = teplota okolního prostředí (°C)
T2 = teplota pružné sběrnice (°C)

Například In = připojení 1000 A

Krok 1: T1 = 35 °C a T2 = 85 °C
ΔT = T2 - T1
ΔT = 85 °C - 35 °C
ΔT = 50 °C

Krok 2: V tabulce na straně 88 najdete
ΔT = 50 nejbližší hodnotu 1000A.
MMC0321001 Moflex 32x1x10, 320 mm², 1049 A
nebo
MMC0630501 Moflex 63x1x5, 315 mm², 1040 A.

Krok 3: Vyberte odpovídající pružnou sběrnici v závislosti na požadovaných připojovacích rozměrech.

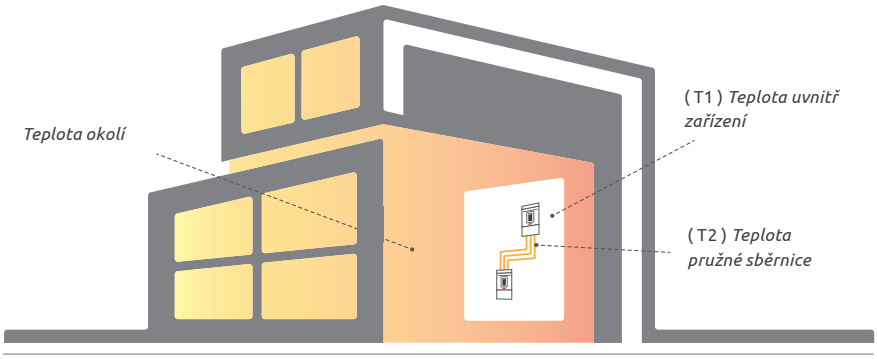



Moflex šetří váš čas i peníze



Nejsou potřebné další připojovací komponenty a zkrátí se čas instalace

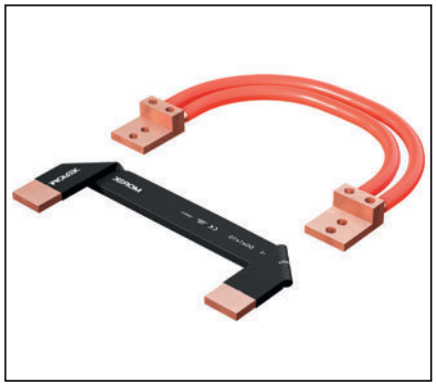

Umožňuje přímé připojení bez dalších konektorů, šetří prostor



Ve srovnání se standardní pevnou lištou je mnohem pružnější a snadno se přizpůsobí neočekávané změně projektu

Pokyny k instalaci

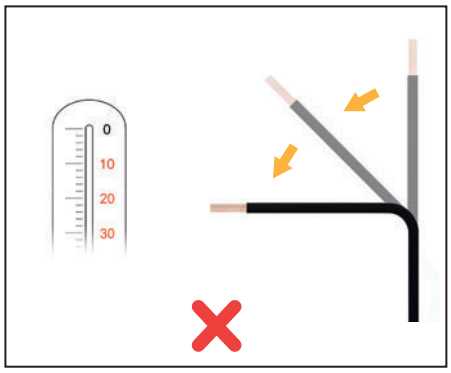

Neohýbejte při nízkých teplotách (< 0°C nebo < 30F)
Možné poškození izolace při nízkých teplotách. Doporučuje se ohýbat při pokojové teplotě.

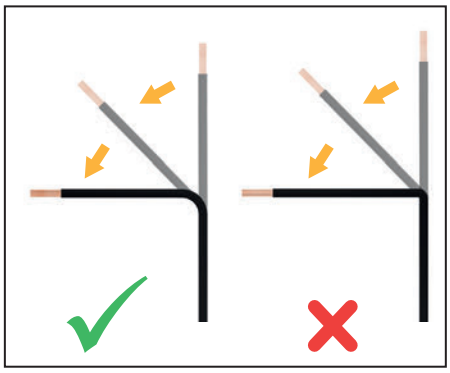

Neprovádějte ostré ohyby
Doporučený vnitřní poloměr ohybu:
tloušťka sběrnice 1–5 mm: rádius 5 mm
tloušťka sběrnice 6–10 mm: rádius = tloušťka

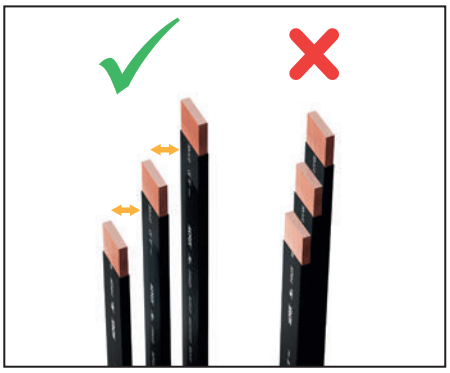

Paralelní uložení ovlivňuje vyzařování tepla
Doporučená vzdálenost mezi sběrnicemi – min. vzdálenost by se měla rovnat tloušťce sběrnice. Věnujte pozornost korekčním faktorům pro paralelní uložení!

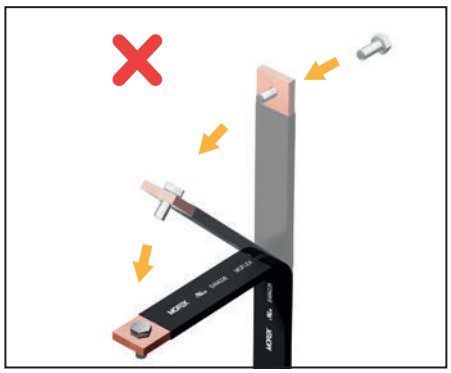

Při ohýbání dochází k posunu jednotlivých měděných lamel kvůli rozdílné délce ohybu vnitřní a vnější lamely.
K fixaci nesmí dojít před ohýbáním! Tím by se zabránilo posunu lamel a PVC izolace by mohla prasknout

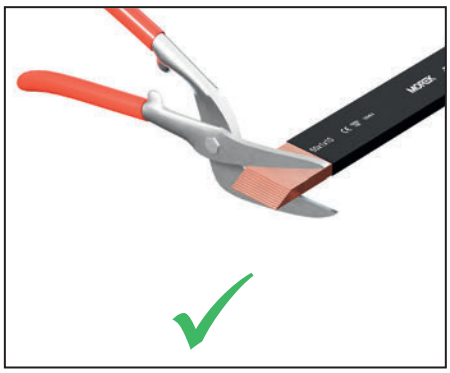

Konce upravujte, až po ohnutí sběrnice dojde k posunu lamel.

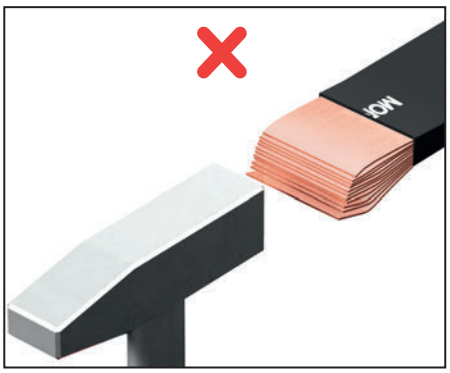

Zatlačení měděných konců prováděné silou může způsobit deformaci a poškození PVC izolace.

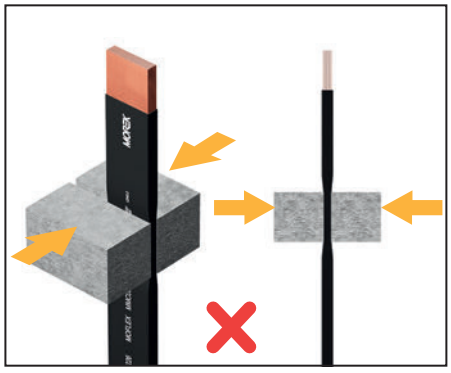

Zamezte poškození PVC izolace
Poškození nebo stlačení izolace omezuje její funkci.

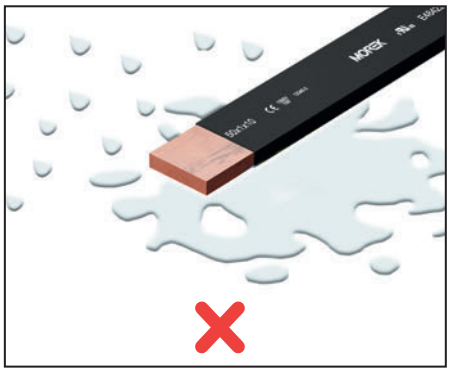

Nevystavujte nečistotám, vodě a vlhkosti
Vlhkost může proniknout k obnaženým koncům sběrnic. V takovém případě dochází k oxidaci mědi a ohrožení bezpečné funkce sběrnice.

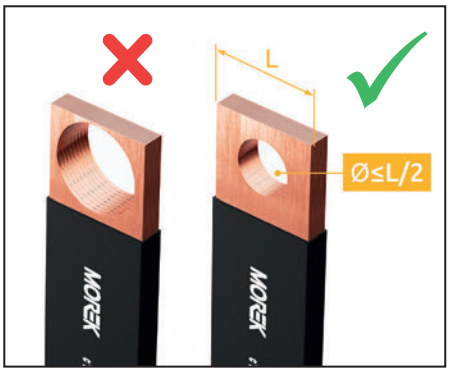

Průměr otvorů nesmí být větší, než je polovina šířky sběrnice.

Svorky jsou určeny pro připojení pružných sběrnic až do velikosti 50 x 10 mm na pevné sběrnice do rozměru 50 x 10 mm.

Výhody

- Rychlá a snadná instalace
- Ideální pro úpravy na místě
- Spolehlivé a pevné připojení
- Na svorce je uvedena hodnota utahovacího momentu

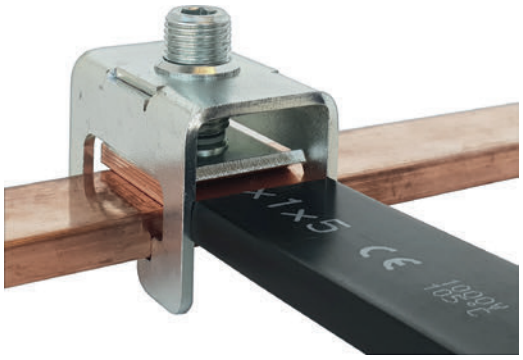









	MFC30-32	MFC40-32	MFC40-50	MFC50-50
	MFC3010E32	MFC4010E32	MFC4010E50	MFC5010E50
Pro pevnou Cu sběrnici (mm)	30x5-10	40x5-10	40x5-10	50x5-10
Pro pružnou sběrnici šířky (mm)	9-32	9-32	9-50	9-50
Max. počet lamel pružné sběrnice	10	10	10	10
Technické údaje				
Jmenovité napětí AC / DC (V)	1000	1000	1000	1000
Šířka / výška / délka (mm)	40 / 49 / 57	40 / 49 / 67	58 / 49 / 67	58 / 49 / 77
Šroub, inbus (AV)	č. 8	č. 8	č. 8	č. 8
Utahovací moment (Nm)	30	30	35	35
Hmotnost (g)	200	225	275	310
Balení (ks)	3	3	3	3

Rozměry

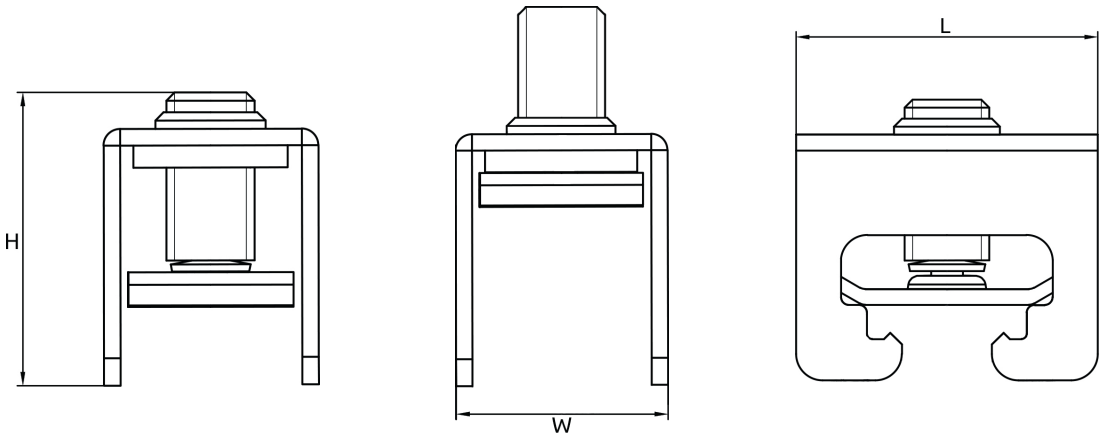

Těsnicí profily a chrániče hran

Široká škála těsnicích profilů a chráničů hran

Na objednávku lze zhotovit chrániče a profily v těchto typových provedeních:

- Povrchová úprava pro snížení tření
- Chrániče a profily do hygienických prostor

Chrániče a profily v
délce dle vašeho výběru



RoHS
MADE IN EU



Chrániče hran jsou určeny k ochraně přechodových hran (kabelové lávky nebo skříně rozvaděčů apod.). Tělo chrániče je vyrobeno z PVC a produkt je dodáván ve dvou barevných provedeních, a to v barvě šedé (RAL 7035) nebo černé. Kostra je vyrobena z kovového profilu, který umožňuje snadnou montáž bez použití dalšího nářadí. Chránič hran je nabízen ve dvou standar dních typových provedeních s možností použití na plechy o tloušťce 1–2 mm nebo 1–4 mm. Provozní teplota od -25 °C do +65 °C.

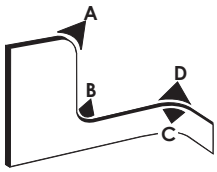





Objednací kód	Barevné provedení	Tloušťka plechu (mm)	Minimální rádius ohybu	Hmotnost (kg)	**Balení** (m)
MCA003AG12	Šedá	1 - 2	A = 15, B = 15, C = 10, D = 10	7	100
MCA003BG12				0,7	10
MCA002AB12	Černá	1 - 2	A = 15, B = 15, C = 10, D = 10	7	100
MCA002BB12				0,7	10
MCA015AG12	Šedá	1 - 4	A = 30, B = 20, C = 20, D = 20	16	100
MCA015BG12				1,6	10
MCA001AB12	Černá	1 - 4	A = 30, B = 20, C = 20, D = 20	16	100
MCA001BB12				1,6	10

Příklad použití chrániče hran a těsnicího profilu









Samosvorné těsnicí profily z PVC v černé barvě s těsnicími částmi z materiálu EPDM. Vnitřní část s vloženou ocelovou kostrou.
Všechny uvedené typy pouze na vyžádání včetně barevných alternativ.





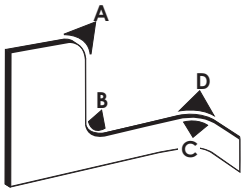

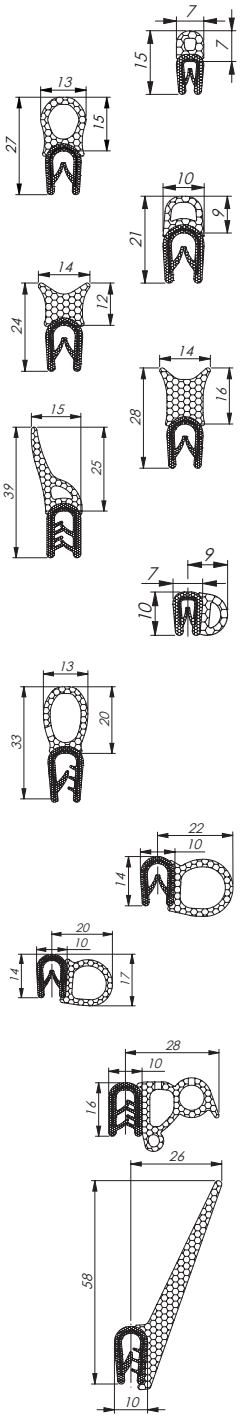

Objednací kód	Barevné provedení	Tloušťka plechu (mm)	Minimální rádius ohybu	Hmotnost (kg/m)	**Balení** (m)
MCC001AB12	Černá	1 - 2	A = 20, B = 40, C = 10, D = 10	0,08	100
MCC002AB12	Černá	1 - 4	A = 60, B = 80, C = 20, D = 20	0,265	50
MCC007AB12	Černá	1 - 4	A = 70, B = 80, C = 15, D = 15	0,17	50
MCC011AB12	Černá	1 - 4	A = 50, B = 150, C = 50, D = 50	0,218	50
MCC012AB12	Černá	1 - 4	A = 50, B = 150, C = 50, D = 50	0,085	50
MCC013AB12	Černá	1,5 - 3,5	A = 80, B = 150, C = 30, D = 30	0,257	50
MCB005AB12	Černá	1 - 2	A = 20, B = 15, C = 30, D = 30	0,085	100
MCC008AB12	Černá	1 - 2,5	A = 80, B = 100, C = 20, D = 20	0,2306	50
MCC009AB12		2 - 4		0,24	
MCC010AB12		4 - 6		0,224	
MCB004AB12	Černá	1 - 4	A = 50, B = 30, C = 100, D = 120	0,2	50
MCB002AB12	Černá	1 - 4	A = 60, B = 50, C = 120, D = 120	0,265	50
MCB011AB12	Černá	1 - 2,5	A = 80, B = 80, C = 140, D = 140	0,22	50
MCB012AB12		2,5 - 4		0,28	
MCB013AB12		4 - 6	A = 80, B = 80, C = 140, D = 140 Min. 1 000 m na objednávku	0,31	
MCB038AB12	Černá	1 - 2,5	A = 80, B = -, C = 120, D = 120	0,412	25
MCC004AB12		2,5 - 4		0,352	
MCC005AB12		4 - 6		0,352	

Samosvorné těsnicí profily z PVC v černé barvě s těsnicími částmi z materiálu EPDM. Vnitřní část s vloženou ocelovou kostrou nebo ocelovým drátem. Všechny uvedené typy pouze na vyžádání včetně barevných alternativ.



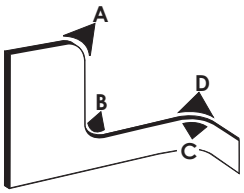

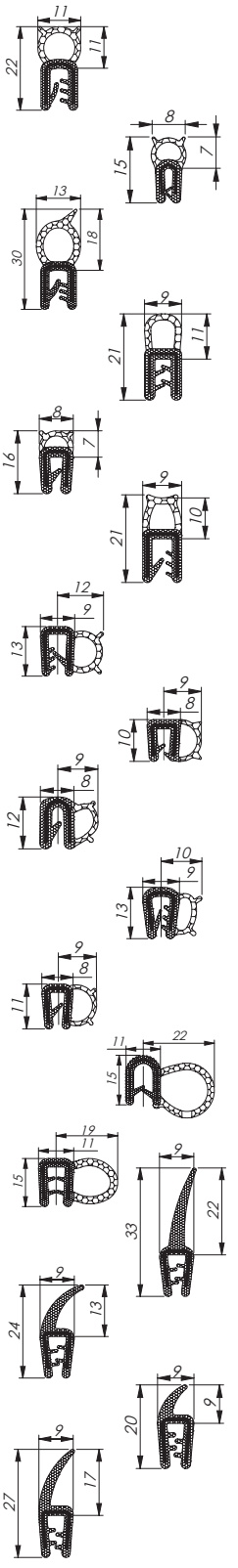

Objednací kód	Barevné provedení	Tloušťka plechu (mm)	Minimální rádius ohybu	Hmotnost (kg/m)	**Balení** (m)
MCC014AB12	Černá	1 - 3	A = 50, B = 180, C = 30, D = 30	0,145	100
MCC017AB12	Černá	0,5 - 1,5	A = 50, B = 80, C = 25, D = 25	0,089	100
MCC019AB12	Černá	1 - 2,5	A = 100, B = 180, C = 25, D = 25	0,17	100
MCC020AB12		2,5 - 4		0,2	100
MCC021AB12	Černá	1 - 2,5	A = 60, B = 120, C = 25, D = 25	0,19	100
MCC023AB12	Černá	1 - 2	A = 50, B = 60, C = 20, D = 20	0,14	100
MCC024AB12	Černá	1 - 3	A = 50, B = 200, C = 25, D = 25	0,14	50
MCB019AB12	Černá	2	A = 50, B = 20, C = 120, D = 40	0,1293	100
MCB022AB12	Černá	1 - 2,5	A = 20, B = 50, C = 20, D = 60	0,1	100
MCB025AB12	Černá	0,8 - 2,5	A = 40, B = 40, C = 100, D = 60	0,13	100
MCB026AB12	Černá	2	A = 30, B = 40, C = 30, D = 60	0,13	100
MCB032AB12	Černá	1 - 2	A = 100, B = 200, C = 100, D = 60	0,113	100
MCB021AB12	Černá	1 - 3,5	A = 200, B = 80, C = 200, D = 200	0,265	50
MCB030AB12	Černá	1,5 - 3	A = 80, B = 60, C = 200, D = 80	0,182	4 x 25
MCC016AB12	Černá	1 - 2,5	A = 150, B = 250, C = 20, D = 20	0,176	50
MCC018AB12	Černá	1 - 2,5	A = 60, B = 250, C = 25, D = 70	0,18	3 x 50
MCC022AB12	Černá	1 - 2	A = 60, B = 200, C = 20, D = 20	0,184	100
MCC025AB12	Černá	1 - 3	A = 80, B = 250, C = 25, D = 60	0,184	100

Plastové kabelové vývodky

IP68

Polyamid

- Odolné proti vibracím a UV záření
- Bez halogenů
- Snadná montáž



Technická specifikace

Materiál

• Matice a tělo vývodky: polyamid PA6 V2
• Těsnicí kroužek: TPV

Vlastnosti

• Připojovací závit: metrický (EN 60423) / PG (DIN 40430)
• Stupeň krytí: IP68 až do 5 bar (s O-kroužkem)
• Teplotní rozsah použití: -20 °C +100 °C; -30 °C +150 °C (krátkodobě)
• Odolnost proti vibracím
• Odolnost proti UV záření
• Snadná montáž
• Bez halogenů

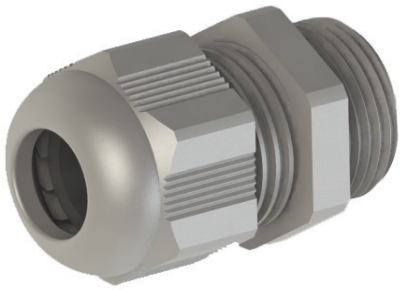

Objednací kód	Závit (AG)	Barevné provedení	Odstín	Rozměry (mm) H	Rozměry (mm) GL	Hex ((mm)	Průměr kabelu (mm)	Hmotnost (g)	Balení (ks)
MBP2ST12L0	M12 x 1,5	Šedá	RAL 7035	24	8	15	3-6,5	3,5	100
MBP2ST12G0		Šedá	RAL 7001						
MBP2ST12B0		Černá	RAL 9005						
MBP2ST16L0	M16 x 1,5	Šedá	RAL 7035	28	8	19	4-8	5,85	100
MBP2ST16G0		Šedá	RAL 7001						
MBP2ST16B0		Černá	RAL 9005						
MBP2ST16L1	M16 x 1,5	Šedá	RAL 7035	29	10	22	5-10	8,15	100
MBP2ST16G1		Šedá	RAL 7001						
MBP2ST16B1		Černá	RAL 9005						
MBP2ST20L0	M20 x 1,5	Šedá	RAL 7035	29	10	24	6-12	10,35	100
MBP2ST20G0		Šedá	RAL 7001						
MBP2ST20B0		Černá	RAL 9005						
MBP2ST20L1	M20 x 1,5	Šedá	RAL 7035	29	10	24	4-10	10,55	100
MBP2ST20G1		Šedá	RAL 7001						
MBP2ST20B1		Černá	RAL 9005						
MBP2ST20L2	M20 x 1,5	Šedá	RAL 7035	33	10	27	10-14	13,11	100
MBP2ST20G2		Šedá	RAL 7001						
MBP2ST20B2		Černá	RAL 9005						
MBP2ST25L0	M25 x 1,5	Šedá	RAL 7035	38	10	33	13-18	21	50
MBP2ST25G0		Šedá	RAL 7001						
MBP2ST25B0		Černá	RAL 9005						
MBP2ST32L0	M32 x 1,5	Šedá	RAL 7035	41	10	42	18-25	36,4	25
MBP2ST32G0		Šedá	RAL 7001						
MBP2ST32B0		Černá	RAL 9005						
MBP2ST40L0	M40 x 1,5	Šedá	RAL 7035	51	10	53	22-32	66,45	10
MBP2ST40G0		Šedá	RAL 7001						
MBP2ST40B0		Černá	RAL 9005						
MBP2ST50L0	M50 x 1,5	Šedá	RAL 7035	53	18	60	30-38	88,11	5
MBP2ST50G0		Šedá	RAL 7001						
MBP2ST50B0		Černá	RAL 9005						
MBP2ST63L0	M63 x 1,5	Šedá	RAL 7035	55	18	70	34-44	98	5
MBP2ST63G0		Šedá	RAL 7001						
MBP2ST63B0		Černá	RAL 9005						

Objednací kód	Závit (AG)	Barevné provedení	Odstín	Rozměry (mm) H	Rozměry (mm) GL	Hex ((mm)	Průměr kabelu (mm)	Hmotnost (g)	Balení (ks)
MBP1ST07L0	PG 7	Šedá	RAL 7035	24	8	15	3-6,5	3,6	100
MBP1ST07G0		Šedá	RAL 7001						
MBP1ST07B0		Černá	RAL 9005						
MBP1ST09L0	PG 9	Šedá	RAL 7035	28	8	19	4-8	5,8	100
MBP1ST09G0		Šedá	RAL 7001						
MBP1ST09B0		Černá	RAL 9005						
MBP1ST11L0	PG 11	Šedá	RAL 7035	29	8	22	5-10	7,8	100
MBP1ST11G0		Šedá	RAL 7001						
MBP1ST11B0		Černá	RAL 9005						
MBP1ST13L0	PG 13,5	Šedá	RAL 7035	29	9	24	6-12	9,1	100
MBP1ST13G0		Šedá	RAL 7001						
MBP1ST13B0		Černá	RAL 9005						
MBP1ST13L1	PG 13,5	Šedá	RAL 7035	29	9	24	4-10	9,3	100
MBP1ST13G1		Šedá	RAL 7001						
MBP1ST13B1		Černá	RAL 9005						
MBP1ST16L0	PG 16	Šedá	RAL 7035	33	9	27	10-14	12	100
MBP1ST16G0		Šedá	RAL 7001						
MBP1ST16B0		Černá	RAL 9005						
MBP1ST21L0	PG 21	Šedá	RAL 7035	38	11	33	13-18	19,6	50
MBP1ST21G0		Šedá	RAL 7001						
MBP1ST21B0		Černá	RAL 9005						
MBP1ST29L0	PG 29	Šedá	RAL 7035	41	11	42	18-25	32,7	25
MBP1ST29G0		Šedá	RAL 7001						
MBP1ST29B0		Černá	RAL 9005						
MBP1ST36L0	PG 36	Šedá	RAL 7035	51	13	53	22-32	65,5	10
MBP1ST36G0		Šedá	RAL 7001						
MBP1ST36B0		Černá	RAL 9005						
MBP1ST42L0	PG 42	Šedá	RAL 7035	53	13	60	30-38	78,3	5
MBP1ST42G0		Šedá	RAL 7001						
MBP1ST42B0		Černá	RAL 9005						
MBP1ST48L0	PG 48	Šedá	RAL 7035	55	14	65	34-44	89,1	5
MBP1ST48G0		Šedá	RAL 7001						
MBP1ST48B0		Černá	RAL 9005						

Rozměry

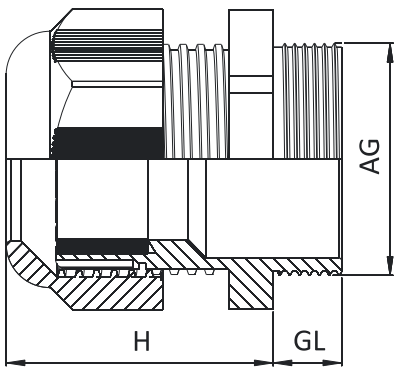

Technická specifikace

Materiál

- Matice a tělo vývodky: polyamid PA6 V2
- Těsnicí kroužek: TPV

Vlastnosti

- Připojovací závit: metrický (EN 60423) / PG (DIN 40430)
- Stupeň krytí: IP68 až do 5 bar (s O-kroužkem)
- Teplotní rozsah použití: -20 °C +100 °C; -30 °C +150 °C (krátkodobě)
- Odolnost proti vibracím
- Odolnost proti UV záření
- Snadná montáž
- Bez halogenů

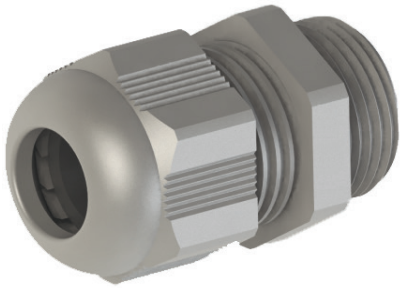

Objednací kód	Závit (AG)	Barevné provedení	Odstín	Rozměry (mm) H	Rozměry (mm) GL	Hex ((mm)	Průměr kabelu (mm)
MBP2LT12L0	M12 x 1,5	Šedá	RAL 7035	24	15	15	3-6,5
MBP2LT12G0		Šedá	RAL 7001				
MBP2LT12B0		Černá	RAL 9005				
MBP2LT16L0	M16 x 1,5	Šedá	RAL 7035	29	15	22	4-8
MBP2LT16G0		Šedá	RAL 7001				
MBP2LT16B0		Černá	RAL 9005				
MBP2LT16L1	M16 x 1,5	Šedá	RAL 7035	28	15	19	5-10
MBP2LT16G1		Šedá	RAL 7001				
MBP2LT16B1		Černá	RAL 9005				
MBP2LT20L0	M20 x 1,5	Šedá	RAL 7035	29	15	24	6-12
MBP2LT20G0		Šedá	RAL 7001				
MBP2LT20B0		Černá	RAL 9005				
MBP2LT20L1	M20 x 1,5	Šedá	RAL 7035	29	15	24	4-10
MBP2LT20G1		Šedá	RAL 7001				
MBP2LT20B1		Černá	RAL 9005				
MBP2LT20L2	M20 x 1,5	Šedá	RAL 7035	33	15	27	10-14
MBP2LT20G2		Šedá	RAL 7001				
MBP2LT20B2		Černá	RAL 9005				
MBP2LT25L0	M25 x 1,5	Šedá	RAL 7035	38	15	33	13-18
MBP2LT25G0		Šedá	RAL 7001				
MBP2LT25B0		Černá	RAL 9005				
MBP2LT32L0	M32 x 1,5	Šedá	RAL 7035	41	18	42	18-25
MBP2LT32G0		Šedá	RAL 7001				
MBP2LT32B0		Černá	RAL 9005				
MBP2LT40L0	M40 x 1,5	Šedá	RAL 7035	51	18	53	22-32
MBP2LT40G0		Šedá	RAL 7001				
MBP2LT40B0		Černá	RAL 9005				

Objednací kód	Závit (AG)	Barevné provedení	Odstín	Rozměry (mm) H	Rozměry (mm) GL	Hex ((mm)	Průměr kabelu (mm)
MBP1LT07L0	PG 7	Šedá	RAL 7035	24	15	15	3-6,5
MBP1LT07G0		Šedá	RAL 7001				
MBP1LT07B0		Černá	RAL 9005				
MBP1LT09L0	PG 9	Šedá	RAL 7035	28	15	19	4-8
MBP1LT09G0		Šedá	RAL 7001				
MBP1LT09B0		Černá	RAL 9005				
MBP1LT11L0	PG 11	Šedá	RAL 7035	29	15	22	5-10
MBP1LT11G0		Šedá	RAL 7001				
MBP1LT11B0		Černá	RAL 9005				
MBP1LT11L1	PG 11	Šedá	RAL 7035	29	10	22	5-10
MBP1LT11G1		Šedá	RAL 7001				
MBP1LT11B1		Černá	RAL 9005				
MBP1LT13L0	PG 13,5	Šedá	RAL 7035	29	15	24	6-12
MBP1LT13G0		Šedá	RAL 7001				
MBP1LT13B0		Černá	RAL 9005				
MBP1LT13L1	PG 13,5	Šedá	RAL 7035	29	15	24	4-10
MBP1LT13G1		Šedá	RAL 7001				
MBP1LT13B1		Černá	RAL 9005				
MBP1LT16L0	PG 16	Šedá	RAL 7035	33	15	27	10-14
MBP1LT16G0		Šedá	RAL 7001				
MBP1LT16B0		Černá	RAL 9005				
MBP1LT21L0	PG 21	Šedá	RAL 7035	38	15	33	13-18
MBP1LT21G0		Šedá	RAL 7001				
MBP1LT21B0		Černá	RAL 9005				

Rozměry

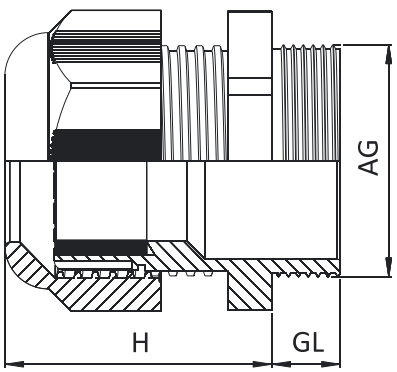

Technická specifikace

Materiál

- Matice a tělo vývodky: polyamid PA6 V2
- Kontramatice: polyamid PA6 V2 + 30% skleněných vláken
- Těsnicí kroužek: TPV
- O-kroužek: NBR

Vlastnosti

- Připojovací závit: metrický (EN 60423) / PG (DIN 40430)
- Stupeň krytí: IP68 až do 5 bar (s O-kroužkem)
- Teplotní rozsah použití: -20 °C +100 °C; -30 °C +150 °C (krátkodobě)
- Odolnost proti vibracím
- Odolnost proti UV záření
- Snadná montáž
- Bez halogenů



Objednací kód	Závit (AG)	Barevné provedení	Odstín	Rozměry (mm)		Hex (mm)	Průměr kabelu (mm)	Hmotnost (g)	Balení (ks)
				H	GL				
MBP2SS12L0	M12 x 1,5	Šedá	RAL 7035	24	8	15	3-6,5	5	100
MBP2SS16L0	M16 x 1,5	Šedá	RAL 7035	28	8	19	4-8	7	100
MBP2SS16L1	M16 x 1,5	Šedá	RAL 7035	29	10	22	5-10	10	100
MBP2SS20L0	M20 x 1,5	Šedá	RAL 7035	29	10	24	6-12	13	100
MBP2SS20L1	M20 x 1,5	Šedá	RAL 7035	29	10	24	4-10	13	100
MBP2SS20L2	M20 x 1,5	Šedá	RAL 7035	33	10	27	10-14	15	100
MBP2SS25L0	M25 x 1,5	Šedá	RAL 7035	38	10	33	13-18	24	50
MBP2SS32L0	M32 x 1,5	Šedá	RAL 7035	41	10	42	18-25	43	25
MBP2SS40L0	M40 x 1,5	Šedá	RAL 7035	51	10	53	22-32	78	10
MBP2SS50L0	M50 x 1,5	Šedá	RAL 7035	53	18	60	30-38	101	5
MBP2SS63L0	M63 x 1,5	Šedá	RAL 7035	55	18	70	34-44	116	5

Objednací kód	Závit (AG)	Barevné provedení	Odstín	Rozměry (mm)		Hex (mm)	Průměr kabelu (mm)	Hmotnost (g)	Balení (ks)
				H	GL				
MBP1SS07L0	PG 7	Šedá	RAL 7035	24	8	15	3-6,5	5	100
MBP1SS09L0	PG 9	Šedá	RAL 7035	28	8	19	4-8	7	100
MBP1SS11L0	PG 11	Šedá	RAL 7035	29	8	22	5-10	10	100
MBP1SS13L0	PG 13,5	Šedá	RAL 7035	29	9	24	6-12	12	100
MBP1SS13L1	PG 13,5	Šedá	RAL 7035	29	9	24	4-10	12	100
MBP1SS16L0	PG 16	Šedá	RAL 7035	33	9	27	10-14	15	100
MBP1SS21L0	PG 21	Šedá	RAL 7035	38	11	33	13-18	24	50
MBP1SS29L0	PG 29	Šedá	RAL 7035	41	11	42	18-25	39	25
MBP1SS36L0	PG 36	Šedá	RAL 7035	51	13	53	22-32	80	10
MBP1SS42L0	PG 42	Šedá	RAL 7035	53	13	60	30-38	94	5
MBP1SS48L0	PG 48	Šedá	RAL 7035	55	14	65	34-44	107	5

Rozměry

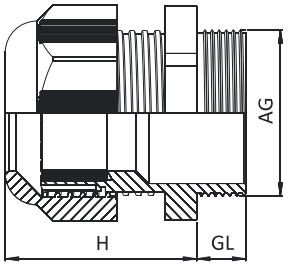

Technická specifikace

Materiál

- Matice a tělo vývodky: polyamid PA6 V2
- Těsnicí kroužek: speciální těsnění TPV s odolností proti ohybu

Vlastnosti

- Připojovací závit: metrický (EN 60423) / PG (DIN 40430)
- Stupeň krytí: IP68 až do 5 bar (s O-kroužkem)
- Teplotní rozsah použití: -20 °C +100 °C; -30 °C +150 °C (krátkodobě)
- Se spirálovou částí pro ochranu proti zlomení kabelu
- Pro vysoce flexibilní kabely v pohyblivých aplikacích
- Odolnost proti vibracím
- Odolnost proti UV záření
- Snadná montáž
- Bez halogenů



Objednací kód	Závit (AG)	Barevné provedení	Odstín	Rozměry (mm)		Hex (mm)	Průměr kabelu (mm)	Hmotnost (g)	Balení (ks)
				H	GL				
MBP2BR12L0	M12 x 1,5	Šedá	RAL 7035	57	8	15	3-6,5	4,4	100
MBP2BR16L0	M16 x 1,5	Šedá	RAL 7035	70	8	19	4-8	7,8	100
MBP2BR16L1	M16 x 1,5	Šedá	RAL 7035	81	10	22	5-10	11,3	50
MBP2BR20L0	M20 x 1,5	Šedá	RAL 7035	89	10	24	6-12	14,9	50
MBP2BR20L1	M20 x 1,5	Šedá	RAL 7035	107	10	27	10-14	20,1	50
MBP2BR25L0	M25 x 1,5	Šedá	RAL 7035	124	10	33	13-18	34,8	25

Objednací kód	Závit (AG)	Barevné provedení	Odstín	Rozměry (mm)		Hex (mm)	Průměr kabelu (mm)	Hmotnost (g)	Balení (ks)
				H	GL				
MBP1BR07L0	PG 7	Šedá	RAL 7035	57	8	15	3-6,5	4,2	100
MBP1BR09L0	PG 9	Šedá	RAL 7035	70	8	19	4-8	7,4	100
MBP1BR11L0	PG 11	Šedá	RAL 7035	81	8	22	5-10	10,8	50
MBP1BR13L0	PG 13,5	Šedá	RAL 7035	89	9	24	6-12	14	50
MBP1BR16L0	PG 16	Šedá	RAL 7035	107	9	27	10-14	20,5	50
MBP1BR21L0	PG 21	Šedá	RAL 7035	124	11	33	13-18	33,7	25

Rozměry

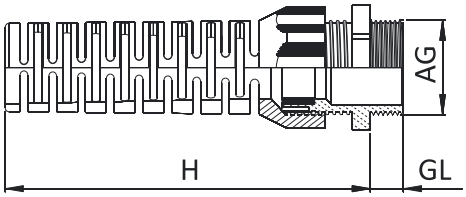

Technická specifikace

Materiál

- Záslepka: polyamid PA6 V2
- Těsnicí kroužek: NBR (na vyžádání)

Vlastnosti

- Pro zaslepení otvorů se závitem
- Připojovací závit: metrický (EN 60423) / PG (DIN 40430)
- Stupeň krytí: IP54 / IP68 (s těsnícím kroužkem) až do 5 bar
- Teplotní rozsah použití: -20 °C +100 °C; -30 °C +150 °C (krátkodobě)
- Odolnost proti UV záření
- Bez halogenů



Objednací kód	Závit (AG)	Barevné provedení	Odstín	Rozměry (mm)			Hmotnost (g)	Balení (ks)
				H	GL	D		
MBP2BS12L0	M12 x 1,5	Šedá	RAL 7035	8,5	6	15	0,66	1000
MBP2BS16L0	M16 x 1,5	Šedá	RAL 7035	10	7	20	1,27	1000
MBP2BS20L0	M20 x 1,5	Šedá	RAL 7035	10	7	24	1,75	500
MBP2BS25L0	M25 x 1,5	Šedá	RAL 7035	14	10	30	3,55	300
MBP2BS32L0	M32 x 1,5	Šedá	RAL 7035	14	10	37	4,85	200
MBP2BS40L0	M40 x 1,5	Šedá	RAL 7035	15	10	48	9,11	100

Objednací kód	Závit (AG)	Barevné provedení	Odstín	Rozměry (mm)			Hmotnost (g)	Balení (ks)
				H	GL	D		
MBP1BS07L0	PG 7	Šedá	RAL 7035	8	6	15	0,66	1000
MBP1BS09L0	PG 9	Šedá	RAL 7035	8,2	6	19	0,9	1000
MBP1BS11L0	PG 11	Šedá	RAL 7035	8,5	6	22	1,27	500
MBP1BS13L0	PG 13,5	Šedá	RAL 7035	8,5	6	25	1,44	500
MBP1BS16L0	PG 16	Šedá	RAL 7035	8,5	6	27	1,75	500
MBP1BS21L0	PG 21	Šedá	RAL 7035	12	8	33	3,55	300
MBP1BS29L0	PG 29	Šedá	RAL 7035	11,3	8	44	4,85	200
MBP1BS36L0	PG 36	Šedá	RAL 7035	14,3	10	55	9,11	100

Rozměry

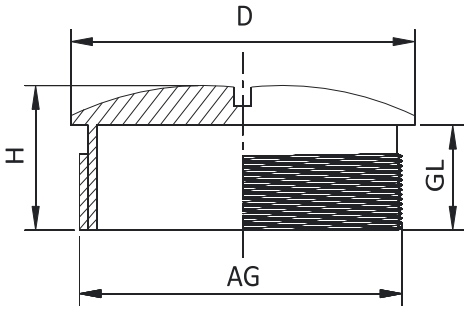

Technická specifikace

Materiál

• Kontramatice: polyamid PA6 V2 + 30% skleněných vláken
• Připojovací závit: metrický (EN 60423) / PG (DIN 40430)

Vlastnosti

• Pro dotažení kabelových vývodek
• Teplotní rozsah použití: -20 °C +100 °C; -30 °C +150 °C (krátkodobě)
• Odolnost proti UV záření
• Bez halogenů

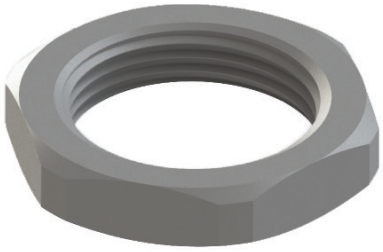

Objednací kód	Závit (AG)	Barevné provedení	Odstín	Rozměry (mm) H	Hex (mm)	Hmotnost (g)	Balení (ks)
MBP2LS12L0	M12 x 1,5	Šedá	RAL 7035	5	18	1,05	1000
MBP2LS12G0		Šedá	RAL 7001				
MBP2LS12B0		Černá	RAL 9005				
MBP2LS16L0	M16 x 1,5	Šedá	RAL 7035	5	22	1,3	1000
MBP2LS16G0		Šedá	RAL 7001				
MBP2LS16B0		Černá	RAL 9005				
MBP2LS20L0	M20 x 1,5	Šedá	RAL 7035	6	26	2	500
MBP2LS20G0		Šedá	RAL 7001				
MBP2LS20B0		Černá	RAL 9005				
MBP2LS25L0	M25 x 1,5	Šedá	RAL 7035	6	32	3	500
MBP2LS25G0		Šedá	RAL 7001				
MBP2LS25B0		Černá	RAL 9005				
MBP2LS32L0	M32 x 1,5	Šedá	RAL 7035	7	41	5,86	200
MBP2LS32G0		Šedá	RAL 7001				
MBP2LS32B0		Černá	RAL 9005				
MBP2LS40L0	M40 x 1,5	Šedá	RAL 7035	7	50	11	100
MBP2LS40G0		Šedá	RAL 7001				
MBP2LS40B0		Černá	RAL 9005				
MBP2LS50L0	M50 x 1,5	Šedá	RAL 7035	8	60	13	75
MBP2LS50G0		Šedá	RAL 7001				
MBP2LS50B0		Černá	RAL 9005				
MBP2LS63L0	M63 x 1,5	Šedá	RAL 7035	8	75	17,5	50
MBP2LS63G0		Šedá	RAL 7001				
MBP2LS63B0		Černá	RAL 9005				

Objednací kód	Závit (AG)	Barevné provedení	Odstín	Rozměry (mm) H	Hex (mm)	Hmotnost (g)	Balení (ks)
MBP1LS07L0	PG 7	Šedá	RAL 7035	5	19	1,2	1000
MBP1LS07G0		Šedá	RAL 7001				
MBP1LS07B0		Černá	RAL 9005				
MBP1LS09L0	PG 9	Šedá	RAL 7035	5	22	1,2	1000
MBP1LS09G0		Šedá	RAL 7001				
MBP1LS09B0		Černá	RAL 9005				
MBP1LS09L1	PG 9	Šedá	RAL 7035	5	19	1,2	1000
MBP1LS09G1		Šedá	RAL 7001				
MBP1LS09B1		Černá	RAL 9005				
MBP1LS11L0	PG 11	Šedá	RAL 7035	5	24	1,5	1000
MBP1LS11G0		Šedá	RAL 7001				
MBP1LS11B0		Černá	RAL 9005				
MBP1LS13L0	PG 13,5	Šedá	RAL 7035	6	27	2,37	500
MBP1LS13G0		Šedá	RAL 7001				
MBP1LS13B0		Černá	RAL 9005				
MBP1LS16L0	PG 16	Šedá	RAL 7035	6	30	3	500
MBP1LS16G0		Šedá	RAL 7001				
MBP1LS16B0		Černá	RAL 9005				
MBP1LS21L0	PG 21	Šedá	RAL 7035	7	36	4,5	250
MBP1LS21G0		Šedá	RAL 7001				
MBP1LS21B0		Černá	RAL 9005				
MBP1LS29L0	PG 29	Šedá	RAL 7035	7	46	6,21	200
MBP1LS29G0		Šedá	RAL 7001				
MBP1LS29B0		Černá	RAL 9005				
MBP1LS36L0	PG 36	Šedá	RAL 7035	8	60	14	100
MBP1LS36G0		Šedá	RAL 7001				
MBP1LS36B0		Černá	RAL 9005				
MBP1LS42L0	PG 42	Šedá	RAL 7035	8	65	15	50
MBP1LS42G0		Šedá	RAL 7001				
MBP1LS42B0		Černá	RAL 9005				
MBP1LS48L0	PG 48	Šedá	RAL 7035	8	70	18	50
MBP1LS48G0		Šedá	RAL 7001				
MBP1LS48B0		Černá	RAL 9005				

Rozměry

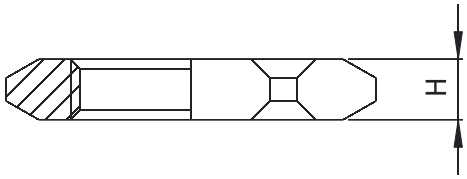

Technická specifikace

Materiál

- Polyamid PA6
- Teplotní rozsah použití: -20 °C +100 °C
- Pro zaslepení a utěsnění již instalovaných kabelových vývodek



Objednací kód	PG závit	Metrický závit	Barevné provedení	Odstín	Hmotnost (g)	Balení (ks)
MBP0PT07B0	PG 7	M12 x 1,5	Černá ●	RAL 9005	0,2	1000
MBP0PT09B0	PG 9	M16 x 1,5	Černá ●	RAL 9005	0,6	1000
MBP0PT11B0	PG 11	M16 x 1,5	Černá ●	RAL 9005	0,8	1000
MBP0PT13B0	PG 13,5	M20 x 1,5	Černá ●	RAL 9005	1,4	500
MBP0PT16B0	PG 16	M20 x 1,5	Černá ●	RAL 9005	1,8	500
MBP0PT21B0	PG 21	M25 x 1,5	Černá ●	RAL 9005	2,6	250
MBP0PT29B0	PG 29	M32 x 1,5	Černá ●	RAL 9005	4,8	200
MBP0PT36B0	PG 36	M40 x 1,5	Černá ●	RAL 9005	8,6	100
MBP0PT42B0	PG 42	M50 x 1,5	Černá ●	RAL 9005	10,6	50
MBP0PT48B0	PG 48	M63 x 1,5	Černá ●	RAL 9005	13,8	50

Velikosti plastových zátek jsou uvedeny pro plastové kabelové vývodky. V případě použití v kovových kabelových vývodkách musí být plastová zátka ***o jednu velikost menší****, než je uvedeno v tabulce výše!*

Těsnící O-kroužky pro kabelové vývodky

Technická specifikace

Materiál

- NBR (70 sh)
- Teplotní rozsah použití: -30 °C +100 °C



Objednací kód	Závit	Vnitřní průměr (mm)	Výška (mm)	Hmotnost (g)	Balení (ks)
MBP1OR07B0	PG 7 / M12	9	1,5	5	1000
MBP1OR09B0	PG 9 / M16	11	1,5	9	1000
MBP1OR11B0	PG 11	13	1,5	10	1000
MBP1OR16B0	PG 16	18	1,5	13	1000
MBP1OR21B0	PG 21 / M32	22	2	29	1000
MBP1OR36B0	PG 36 / M50	40	2	50	300
MBP1OR42B0	PG 42	48	2	62	100
MBP2OR20B0	M20 / PG 13,5	16	15	12	1000
MBP2OR25B0	M25	19	2	30	1000
MBP2OR40B0	M40 / PG 29	23	2	37	300
MBP2OR63B0	M63 / PG 48	53	2	72	100

Kovové kabelové vývodky

IP68

Mosaz, nerezová ocel, EMC

- Odolné proti vibracím a UV záření
- Robustní konstrukce
- Snadná montáž



Technická specifikace

Materiál

- Matice a tělo vývodky: poniklovaná mosaz
- Upínací vložka: polyamid PA6 V2
- Těsnicí kroužek: TPV
- O-kroužek: NBR

Vlastnosti

- Připojovací závit: metrický (EN 60423) / PG (DIN 40430)
- Stupeň krytí: IP68 až do 5 bar (s O-kroužkem)
- Teplotní rozsah použití: -20 °C +100 °C; -40 °C +150 °C (krátkodobě)
- Snadná montáž
- Dostupné v provedení s dlouhým závitem
- Pro vysoké zatížení



Objednací kód	Závit (AG)	Rozměry (mm) H	Rozměry (mm) GL	Hex B (mm)	Hex C (mm)	Průměr kabelu (mm)	Hmotnost (g)	Balení (ks)
MBM2ST12E0	M12 x 1,5	22	6	14	14	3-6,5	12	100
MBM2ST16E0	M16 x 1,5	23	7	18	17	4-8	18,4	50
MBM2ST20E0	M20 x 1,5	26,5	8	22	22	6-12	29,2	50
MBM2ST20E1	M20 x 1,5	26,5	8	22	22	4-10	30,05	50
MBM2ST25E0	M25 x 1,5	28	8	27	24	10-14	36	25
MBM2ST32E0	M32 x 1,5	31,5	9	34	30	13-18	67	20
MBM2ST40E0	M40 x 1,5	38	9	43	40	18-25	138,6	10
MBM2ST50E0	M50 x 1,5	43	9	55	50	22-32	231,4	5
MBM2ST63E0	M63 x 1,5	48	14	68	64	33-44	414,4	5

Objednací kód	Závit (AG)	Rozměry (mm) H	Rozměry (mm) GL	Hex (mm)	Průměr kabelu (mm)	Hmotnost (g)	Balení (ks)
MBM1ST07E0	PG 7	22	6	14	3-6,5	11,8	100
MBM1ST09E0	PG 9	23	6	17	4-8	16,6	50
MBM1ST11E0	PG 11	24,5	6	20	5-10	23,2	50
MBM1ST13E0	PG 13,5	26,5	6,5	22	6-12	29,6	50
MBM1ST13E1	PG 13,5	26,5	6,5	22	4-10	29,8	50
MBM1ST16E0	PG 16	28	6,5	24	10-14	31,6	50
MBM1ST21E0	PG 21	31,5	7	30	13-18	55	25
MBM1ST29E0	PG 29	38	8	40	18-25	115,6	20
MBM1ST36E0	PG 36	43	10	50	22-32	198,4	10
MBM1ST42E0	PG 42	47	12	57	30-38	231,8	5
MBM1ST48E0	PG 48	48	14	64	33-44	344,8	5

Rozměry

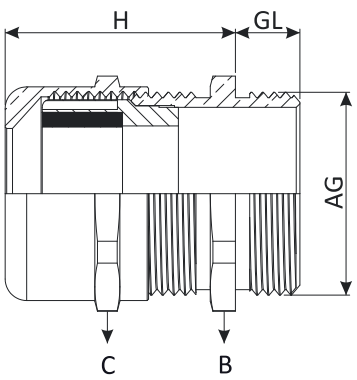

Technická specifikace

Materiál

- Matice a tělo vývodky: nerezová ocel (1.4305 / AISI303)
- Upínací vložka: polyamid PA6 V2
- Těsnicí kroužek: TPV
- O-kroužek: NBR



Vlastnosti

- Připojovací závit: metrický (EN 60423) / PG (DIN 40430)
- Stupeň krytí: IP68 až do 5 bar
- Teplotní rozsah použití: -20 °C +100 °C; -40 °C +150 °C (krátkodobě)
- Vysoká odolnost proti korozi
- Použití ve složitém prostředí
- Snadná montáž
- Aplikace v potravinářském, farmaceutickém průmyslu a použití na moři

Objednací kód	Závit (AG)	Rozměry (mm)		Hex B (mm)	Hex C (mm)	Průměr kabelu (mm)	Hmotnost (g)	Balení (ks)
		H	GL					
MBS2ST12E0	M12 x 1,5	22	6	14	14	3-6,5	12,5	100
MBS2ST16E0	M16 x 1,5	23	7	18	17	4-8	18,5	50
MBS2ST20E0	M20 x 1,5	26,5	8	22	22	6-12	26	50
MBS2ST20E1	M20 x 1,5	26,5	8	22	22	4-10	26,2	50
MBS2ST25E0	M25 x 1,5	28	8	27	24	10-14	41	25
MBS2ST32E0	M32 x 1,5	31,5	9	36	30	13-18	70	20
MBS2ST40E0	M40 x 1,5	38	9	46	41	18-25	144,5	10
MBS2ST50E0	M50 x 1,5	43	9	55	50	22-32	255	5
MBS2ST63E0	M63 x 1,5	48	14	70	65	33-44	395,6	5

Objednací kód	Závit (AG)	Rozměry (mm)		Hex (mm)	Průměr kabelu (mm)	Hmotnost (g)	Balení (ks)
		H	GL				
MBS1ST07E0	PG 7	22	6	14	3-6,5	12,5	100
MBS1ST09E0	PG 9	23	6	17	4-8	16,6	50
MBS1ST11E0	PG 11	24,5	6	22	5-10	23,2	50
MBS1ST13E0	PG 13,5	26,5	6,5	22	6-12	29,6	50
MBS1ST13E1	PG 13,5	26,5	6,5	22	4-10	29,8	50
MBS1ST16E0	PG 16	28	6,5	24	10-14	31,6	50
MBS1ST21E0	PG 21	31,5	7	30	13-18	55	25
MBS1ST29E0	PG 29	38	8	41	18-25	115,6	20
MBS1ST36E0	PG 36	43	10	50	22-32	145	10
MBS1ST42E0	PG 42	47	12	60	30-38	255	5
MBS1ST48E0	PG 48	48	14	65	33-34	345	5

Rozměry

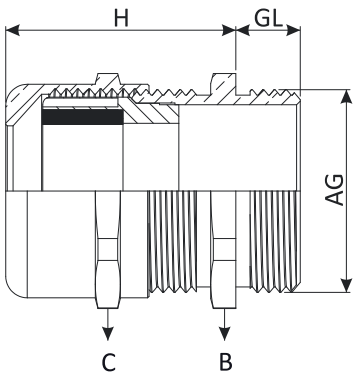

Technická specifikace

Materiál

- Matice a tělo vývodky: poniklovaná mosaz
- Těsnicí kroužek: TPV / silikon / EPDM
- O-kroužek: NBR / TPV / silikon / EPDM

Vlastnosti

- Připojovací závit: metrický (EN 60423) / PG (DIN 40430)
- Třída ochrany: IP68 při tlaku do 3 barů
- Teplotní rozsah použití: -20 °C +100 °C; -40 °C +150 °C (krátkodobě)
- Snadná montáž
- Dostupné v provedení s dlouhým závitem
- Vhodné pro výrobce svítidel



Objednací kód	Závit (AG)	Rozměry (mm)		Hex (mm)	Průměr kabelu (mm)	Balení (ks)
		H	GL			
MBM2MI06E0	M6 x 1,0	10,5	6	8	2-3	100
MBM2MI08E0	M8 x 1,25	15	6	14	2-4	100
MBM2MI08E1	M8 x 1,25	15	6	11	3-5	100
MBM2MI10E0	M10 x 1,5	15	6	14	2-4	100
MBM2MI10E1	M10 x 1,5	15	6	14	3-6	100
MBM2MI10E2	M10 x 1,5	14,5	6	12	4-6	100
MBM2MI12E0	M12 x 1,5	15	6	14	2-4	100
MBM2MI12E1	M12 x 1,5	15	6	14	3-6	100
MBM1MI07E0	PG 7	15	6	14	2-4	100
MBM1MI07E1	PG 7	15	6	14	3-6	100
MBM1MI09E0	PG 9	16,5	6	17	4-6	100
MBM1MI09E1	PG 9	16,5	6	17	6-8	100

Rozměry

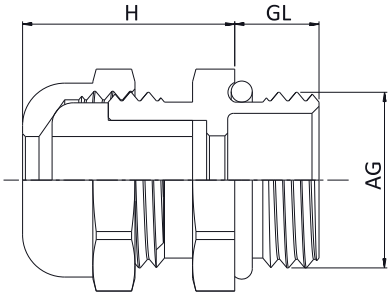

Technická specifikace

Materiál

- Matice a tělo vývodky: poniklovaná mosaz
- Upínací vložka: polyamid PA6 V2
- Těsnicí kroužek: TPV
- EMC pružina: AISI301
- O-kroužek: NBR



Vlastnosti

- Připojovací závit: metrický (EN 60423) / PG (DIN 40430)
- Stupeň krytí: IP68 až do 5 bar
- Teplotní rozsah použití: -20 °C +100 °C; -40 °C +150 °C (krátkodobě)
- Snadná montáž
- Pro stíněné kabely
- Vhodné pro kabely s vnitřním pláštěm i bez vnitřního pláště
- Vysoká vodivost

Objednací kód	Závit (AG)	Rozměry (mm)		Hex B (mm)	Hex C (mm)	Průměr kabelu (mm)	Hmotnost (g)	Balení (ks)
		H	GL					
MBM2EC12E0	M12 x 1,5	22	6	14	14	3-6,5	12,5	100
MBM2EC16E0	M16 x 1,5	23	7	18	17	4-8	18,5	50
MBM2EC20E0	M20 x 1,5	26,5	8	22	22	6-12	26,5	50
MBM2EC25E0	M25 x 1,5	28	8	27	24	10-14	42	25
MBM2EC32E0	M32 x 1,5	32,5	9	34	30	13-18	72,5	20
MBM2EC40E0	M40 x 1,5	38	9	43	40	18-25	144,5	10
MBM2EC50E0	M50 x 1,5	48	9	55	50	22-32	255	5
MBM2EC63E0	M63 x 1,5	53	14	68	64	34-44	395,5	5

Objednací kód	Závit (AG)	Rozměry (mm)		Hex (mm)	Průměr kabelu (mm)	Hmotnost (g)	Balení (ks)
		H	GL				
MBM1EC07E0	PG 7	22	6	14	3-6,5	16,5	100
MBM1EC09E0	PG 9	23	6	17	4-8	18,5	50
MBM1EC11E0	PG 11	26	6	20	5-10	25	50
MBM1EC13E0	PG 13,5	26,5	6,5	22	6-12	30	50
MBM1EC16E0	PG 16	28	6,5	24	10-14	37	50
MBM1EC21E0	PG 21	32,5	7	30	13-18	62,5	25
MBM1EC29E0	PG 29	38	8	40	18-25	128	20
MBM1EC36E0	PG 36	48	9	50	22-32	232,5	10
MBM1EC42E0	PG 42	48	12	58	30-38	252,5	5
MBM1EC48E0	PG 48	52	14	64	34-44	355	5

Rozměry

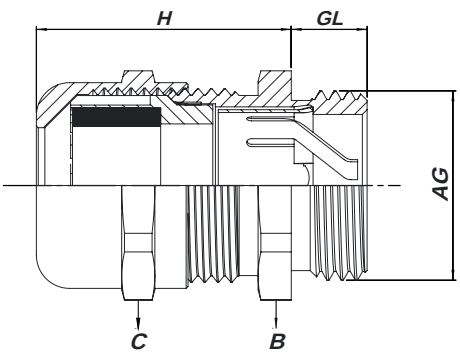

Technická specifikace

Materiál

- Matice a tělo vývodky: poniklovaná mosaz
- Těsnicí kroužek: EPDM
- O-kroužek: NBR - TPV

Vlastnosti

- Připojovací závit: metrický (EN60423)
- Stupeň krytí: IP68
- Teplotní rozsah použití: -20 °C +100 °C; -40 °C +150 °C (krátkodobě)
- Vysoká odolnost proti nárazům a teplotám
- Snadná montáž
- Široká škála průměrů kabelů
- Kabely XL



Objednací kód	Závit (AG)	Rozměry (mm) H	Rozměry (mm) GL	Hex B (mm)	Hex C (mm)	Průměr kabelu (mm)	Hmotnost (g)	Balení (ks)
MBM2XL63E0	M63 x 1,5	48	15	70	75	45-55	515	5
MBM2XL75E0	M75 x 1,5	48	20	85	75	45-55	700	2
MBM2XL75E1	M75 x 1,5	58	20	90	90	50-63	700	2
MBM2XL80E0	M80 x 2,0	58	20	90	90	50-63	870	2
MBM2XL90E0	M90 x 2,0	61	20	100	100	60-70	1109	2
MBM3XL21E0	2 ½''	48	20	85	75	45-55	590,2	2
MBM3XL21E1	2 ½''	58	20	90	90	50-63	950	2
MBM3XL30E0	3''	61	20	100	100	60-70	1093,4	2

Rozměry

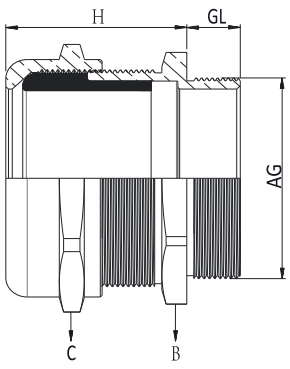

Technická specifikace

Materiál

- Tělo záslepky: poniklovaná mosaz
- Těsnicí kroužek: NBR

Vlastnosti

- Připojovací závit: metrický (EN 60423) / PG (DIN 40430)
- Stupeň krytí: IP68
- Teplotní rozsah použití: -40 °C +100 °C
- Pro zaslepení otvorů se závitem
- Montáž pomocí šroubováku
- Výroba strojů a zařízení
- Výroba elektromotorů



Objednací kód	Závit (AG)	Rozměry (mm)			Hmotnost (g)	Balení (ks)
		H	GL	D		
MBM2BS12E0	M12 x 1,5	7,5	5	14	4,5	100
MBM2BS16E0	M16 x 1,5	8	5	18	5,3	50
MBM2BS20E0	M20 x 1,5	9,5	6,5	22	14,5	50
MBM2BS25E0	M25 x 1,5	11	7	28	17	25
MBM2BS32E0	M32 x 1,5	12	8	35	24,6	20
MBM2BS40E0	M40 x 1,5	13	8,5	44	40,4	10
MBM2BS50E0	M50 x 1,5	15	9	54	56,2	10
MBM2BS63E0	M63 x 1,5	16	10	67	102,6	5

Objednací kód	Závit (AG)	Rozměry (mm)			Hmotnost (g)	Balení (ks)
		H	GL	D		
MBM1BS07E0	PG 7	8	5	14	3,7	100
MBM1BS09E0	PG 9	9	6	17	5,4	50
MBM1BS11E0	PG 11	9	6	20	7,9	50
MBM1BS13E0	PG 13,5	9,5	6,5	22	9,8	50
MBM1BS16E0	PG 16	9,5	6,5	24	15	50
MBM1BS21E0	PG 21	11	7	30	18,9	25
MBM1BS29E0	PG 29	12	8	39	69,4	20
MBM1BS36E0	PG 36	15	9	50	62,5	10
MBM1BS42E0	PG 42	16	10	57	86,1	5
MBM1BS48E0	PG 48	16	10	64	96,6	5

Rozměry

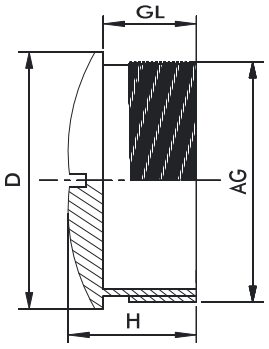

Technická specifikace

Materiál

- Kontramatice: poniklovaná mosaz
- Připojovací závit: metrický (EN 60423) / PG (DIN 40430)
- Teplotní rozsah použití: -60 °C +200 °C

Vlastnosti

- Pro dotažení kabelových vývodek



		Rozměry (mm)			
Objednací kód	Závit (AG)	H	Hex (mm)	Hmotnost (g)	Balení (ks)
MBM2LS12E0	M12 x 1,5	2,8	15	1,6	100
MBM2LS16E0	M16 x 1,5	3	19	3	50
MBM2LS20E0	M20 x 1,5	3,5	24	5,4	50
MBM2LS25E0	M25 x 1,5	3,5	30	8,2	25
MBM2LS32E0	M32 x 1,5	4	36	10,6	20
MBM2LS40E0	M40 x 1,5	4	45	16,4	10
MBM2LS50E0	M50 x 1,5	5	55	26,8	5
MBM2LS63E0	M63 x 1,5	5	68	37	5
MBM2LS75E0	M75 x 1,5	7	90	150,4	10
MBM2LS80E0	M80 x 2,0	7	90	165	10
MBM2LS90E0	M90 x 2,0	10	100	202	10
MBM3LS21E0	2 ½''	10	80	122,2	5
MBM3LS30E0	3''	10	100	223,4	5

		Rozměry (mm)			
Objednací kód	Závit (AG)	H	Hex (mm)	Hmotnost (g)	Balení (ks)
MBM1LS07E0	PG 7	2,8	15	1,8	100
MBM1LS09E0	PG 9	2,8	18	2,2	50
MBM1LS11E0	PG 11	3	21	2,8	50
MBM1LS13E0	PG 13,5	3	23	3,4	50
MBM1LS16E0	PG 16	3	26	4,4	50
MBM1LS21E0	PG 21	3,5	32	7,4	25
MBM1LS29E0	PG 29	4	40	10,2	20
MBM1LS36E0	PG 36	5	50	17,2	10
MBM1LS42E0	PG 42	5	60	32,6	5
MBM1LS48E0	PG 48	5,5	64	35,8	5

Rozměry

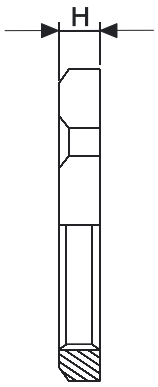

Technická specifikace

Materiál

- Kontramatice: nerezová ocel AISI303 / AISI316L
- Připojovací závit: metrický (EN 60423) / PG (DIN 40430)
- Teplotní rozsah použití: -60 °C +200 °C

Vlastnosti

- Pro dotažení nerezových kabelových vývodek



		Rozměry (mm)			
Objednací kód	Závit (AG)	H	Hex (mm)	Hmotnost (g)	Balení (ks)
MBS2LS12E0	M12 x 1,5	2,8	15	2	100
MBS2LS16E0	M16 x 1,5	3	19	4	50
MBS2LS20E0	M20 x 1,5	3,5	24	5	50
MBS2LS25E0	M25 x 1,5	3,5	30	8,5	25
MBS2LS32E0	M32 x 1,5	4	36	12	20
MBS2LS40E0	M40 x 1,5	4	46	17	10
MBS2LS50E0	M50 x 1,5	5	55	28	5
MBS2LS63E0	M63 x 1,5	5	70	37	5

		Rozměry (mm)			
Objednací kód	Závit (AG)	H	Hex (mm)	Hmotnost (g)	Balení (ks)
MBS1LS07E0	PG 7	2,8	15	2	100
MBS1LS09E0	PG 9	2,8	18	3	50
MBS1LS11E0	PG 11	3	22	4	50
MBS1LS13E0	PG 13,5	3	24	5	50
MBS1LS16E0	PG 16	3	27	7	50
MBS1LS21E0	PG 21	3,5	32	8,5	25
MBS1LS29E0	PG 29	4	41	10,2	20
MBS1LS36E0	PG 36	5	50	10	17
MBS1LS42E0	PG 42	5	60	28	5
MBS1LS48E0	PG 48	5,5	65	35	5

Rozměry

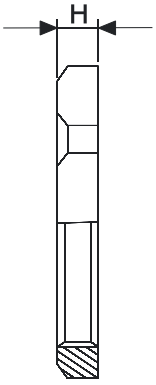

Technická specifikace

Materiál

- Kontramatice: poniklovaná mosaz
- Připojovací závit: metrický (EN 60423) / PG (DIN 40430)
- Teplotní rozsah použití: -60 °C +200 °C

Vlastnosti

- Pro dotažení EMC kabelových vývodek



Objednací kód	Závit (AG)	Rozměry (mm)		Hex (mm)	Hmotnost (g)	Balení (ks)
		H	S			
MBM2LS12E1	M12 x 1,5	3,3	0,5	15	3	100
MBM2LS16E1	M16 x 1,5	3,5	0,5	19	4	50
MBM2LS20E1	M20 x 1,5	3,5	0,5	24	5	50
MBM2LS25E1	M25 x 1,5	3,5	0,5	30	8,5	25
MBM2LS32E1	M32 x 1,5	4,0	0,5	36	11	20
MBM2LS40E1	M40 x 1,5	4,6	0,6	45	17	10
MBM2LS50E1	M50 x 1,5	5,6	0,6	55	28	5
MBM2LS63E1	M63 x 1,5	6,7	0,7	70	37	5
MBM2LS75E1	M75 x 1,5	8,0	1,0	85	109	5

Objednací kód	Závit (AG)	Rozměry (mm)		Hex (mm)	Hmotnost (g)	Balení (ks)
		H	S			
MBS1LS07E1	PG 7	3,3	0,5	15	3	100
MBS1LS09E1	PG 9	3,3	0,5	18	4	50
MBS1LS11E1	PG 11	3,5	0,5	21	5	50
MBS1LS13E1	PG 13,5	3,5	0,5	23	8	50
MBS1LS16E1	PG 16	3,5	0,5	26	11	50
MBS1LS21E1	PG 21	4,0	0,5	32	15	25
MBS1LS29E1	PG 29	4,6	0,6	40	19	20
MBS1LS36E1	PG 36	5,6	0,6	50	28	10
MBS1LS42E1	PG 42	5,6	0,6	60	37	5
MBS1LS48E1	PG 48	6,1	0,6	65	45	5

Rozměry

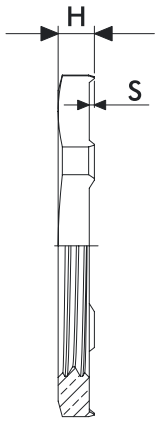

Kabelové průchodky jsou určeny k průchodu kabelů nízkého napětí, ale také různých druhů potrubí. Průchodky jsou vhodné k vnitřnímu i venkovnímu použití.

Tyto průchodky jsou vhodné k použití s otvory vytvořenými v rozměrové škále PG nebo metrické M (mm).

Průchodky jsou vyrobeny z různých druhů polymerů (standardně TPE) a poskytují odolnost vůči povětrnostním vlivům, UV záření a mají dobrou odolnost proti olejům. Poskytují také ochranu proti prachu a silnému proudu vody a také proti ponoření do vody hloubky mezi 15 cm a 1m (IP67).

Modely T-VET a T-GET mají nové provedení které umožňuje průchodky používat jako zátku. Průchodky jsou zkoušeny a certifikovány finským úřadem SGS Fimko.



Pokyny k instalaci



Do záslepky vytvořte otvor příslušné velikosti nebo záslepku vylomte. Zamezte vzniku hrbolatých a ostrých míst.



Umístěte průchodku na otvor a pevně ji vtáhněte na místo.



Pomocí šroubováku udělejte do membrány malý otvor, nebo odstřihněte vršek kužele průchodky pomocí štípacích kleští.



Protlačte kabel vytvořeným otvorem.



(zadní strana) Zatáhněte kabel směrem zpět o cca 20 mm. Tím dojde k jeho zajištění.



(přední strana) Zatáhněte kabel nebo hadici směrem zpět o cca 20 mm. Tím dojde k jeho zajištění.

Kabelové průchodky T-VET jsou určeny k průchodu kabelů nízkého napětí, ale také různých druhů potrubí. Hodí se k vnitřnímu i venkovnímu použití. Jsou vhodné k použití s otvory vytvořenými v rozměrové škále PG. Model T-VET představuje nové provedení s dvojitým těsněním, u kterého je možné horní část průchodky zavřít a používat ji tak jako uzávěr.

Technická specifikace

- IP67 úplná ochrana proti vniknutí prachu a ochrana proti účinkům ponoření mezi 15,0 cm a 1,0 m
- Vyrobeno z materiálu TPE
- Ohnivzdorné dle UL 94 V-0 (viz tabulka produktů)
- Tloušťka stěny desky mezi 1 a 4 mm.
- Vhodné pro kabely o průměru 3 mm až 35 mm
- Provozní teplota od -40 °C do +100 °C



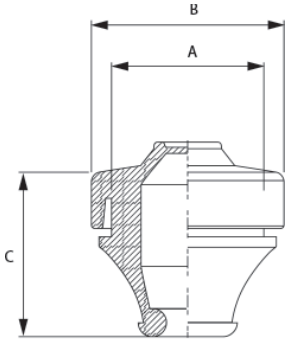

Objednací kód	Typ	Průměr kabelu (mm)	Barevné provedení	Odstín	Klasifikace	Rozměry (mm) A	B	C	Hmotnost (g)	Balení (ks)
MBB0105G11	PG7	3 - 5	Šedá	RAL 7042		13	20	17	2,7	50
MBB0105X11	PG7		Šedá	RAL 7035	UL 94 V-0				3,4	
MBB0105B11	PG7		Černá		UL 94 V-0, odolný proti olejům					
MBB0107G11	PG9	5 - 7	Šedá	RAL 7042		16	20	19	3,1	50
MBB0107X11	PG9		Šedá	RAL 7035	UL 94 V-0				3,5	
MBB0107B11	PG9		Černá		UL 94 V-0, odolný proti olejům					
MBB0110G11	PG11	7 - 10	Šedá	RAL 7042		19	24	21	4,3	50
MBB0110X11	PG11		Šedá	RAL 7035	UL 94 V-0				5	
MBB0110B11	PG11		Černá		UL 94 V-0, odolný proti olejům					
MBB0114G11	PG16	10 - 14	Šedá	RAL 7042		23	29	23	6,7	50
MBB0114X11	PG16		Šedá	RAL 7035	UL 94 V-0				7,8	
MBB0114B11	PG16		Černá		UL 94 V-0, odolný proti olejům					
MBB0120G11	PG21	14 - 20	Šedá	RAL 7042		29	34	26	8	25
MBB0120X11	PG21		Šedá	RAL 7035	UL 94 V-0				9,2	
MBB0120B11	PG21		Černá		UL 94 V-0, odolný proti olejům					
MBB0126G11	PG29	20 - 26	Šedá	RAL 7042		38	46	30	15	25
MBB0126X11	PG29		Šedá	RAL 7035	UL 94 V-0				17,4	
MBB0126B11	PG29		Černá		UL 94 V-0, odolný proti olejům					
MBB0135G11	PG36	26 - 35	Šedá	RAL 7042		48	57,5	33	25	10
MBB0135X11	PG36		Šedá	RAL 7035	UL 94 V-0				28	
MBB0135B11	PG36		Černá		UL 94 V-0, odolný proti olejům					

Kabelové průchodky T-GET jsou určeny k průchodu kabelů nízkého napětí, ale také různých druhů potrubí. Průchodky jsou vhodné k vnitřnímu i venkovnímu použití. Tyto průchodky jsou vhodné k použití s otvory vytvořenými v metrické rozměrové škále (mm). Model T-GET představuje nové provedení s dvojitým těsněním, u kterého je možné horní část průchodky zavřít a používat ji tak jako uzávěr.

Technická specifikace

- IP67 úplná ochrana proti vniknutí prachu a ochrana proti účinkům ponoření mezi 15,0 cm a 1,0 m
- Vyrobeno z materiálu TPE
- Ohnivzdorné dle UL 94 V-0 (viz tabulka produktů)
- Tloušťka stěny desky mezi 1–5 mm a 1,2–5,2 mm.
- K dispozici pro kabely o průměru 3 až 60 mm
- Provozní teplota od -40 °C do +100 °C



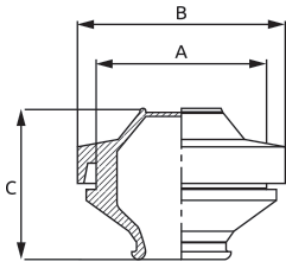

Objednací kód	Typ	Průměr kabelu (mm)	Barevné provedení	Odstín	Klasifikace	Rozměry (mm) A	B	C	Tloušťka stěny (mm)	Hmotnost (g)	Balení (ks)
MBB0305G11	M12	3 - 5	Šedá	RAL 7042		12	19	20,9	1 - 5	2,8	50
MBB0305X11	M12		Šedá	RAL 7035	UL 94 V-0						
MBB0305B11	M12		Černá		UL 94 V-0, odolný proti olejům						
MBB0307G11	M16	5 - 7	Šedá	RAL 7042		16	23	21,6	1 - 5	3,2	50
MBB0307X11	M16		Šedá	RAL 7035	UL 94 V-0						
MBB0307B11	M16		Černá		UL 94 V-0, odolný proti olejům						
MBB0310G11	M20	7 - 10	Šedá	RAL 7042		20	27	24,3	1 - 5	4,3	50
MBB0310X11	M20		Šedá	RAL 7035	UL 94 V-0						
MBB0310B11	M20		Černá		UL 94 V-0, odolný proti olejům						
MBB0314G11	M25	10 - 14	Šedá	RAL 7042		25	32	24,8	1 - 5	8	50
MBB0314X11	M25		Šedá	RAL 7035	UL 94 V-0						
MBB0314B11	M25		Černá		UL 94 V-0, odolný proti olejům						
MBB0320G11	M32	14 - 20	Šedá	RAL 7042		32	39	28,1	1 - 5	12	25
MBB0320X11	M32		Šedá	RAL 7035	UL 94 V-0						
MBB0320B11	M32		Černá		UL 94 V-0, odolný proti olejům						
MBB0326G11	M40	20 - 26	Šedá	RAL 7042		40	46	31,8	1 - 5	16,4	25
MBB0326X11	M40		Šedá	RAL 7035	UL 94 V-0						
MBB0326B11	M40		Černá		UL 94 V-0, odolný proti olejům						
MBB0335G11	M50	26 - 35	Šedá	RAL 7042		50	57	39,7	1 - 5	24	10
MBB0335X11	M50		Šedá	RAL 7035	UL 94 V-0						
MBB0335B11	M50		Černá		UL 94 V-0, odolný proti olejům						
MBB0345G11	M60	30 - 45	Šedá	RAL 7042		60	69	59,6	1 - 5	54	5
MBB0345X11	M60		Šedá	RAL 7035	UL 94 V-0						
MBB0345B11	M60		Černá		UL 94 V-0, odolný proti olejům						
MBB0360G11	M80	40 - 60	Šedá	RAL 7042		80	89	78,2	1,2 - 5,2	110	5
MBB0360X11	M80		Šedá	RAL 7035	UL 94 V-0						
MBB0360B11	M80		Černá		UL 94 V-0, odolný proti olejům						

Conus kabelové průchodky – ochrana IP54. Poskytují spolehlivé utěsnění kabelů v kompaktním a snadno instalovatelném provedení. Tyto průchodky jsou vyrobeny z nehořlavého materiálu TPE UL94 V-0 a zajišťují bezpečnost, shodu s normami a odolnost v průmyslových aplikacích. Jejich jedinečná kuželová struktura se přizpůsobuje různým velikostem kabelů, nabízí vynikající odlehčení tahu a těsnicí vlastnosti a zároveň umožňuje rychlou instalaci bez použití nářadí.

Hlavní výhody

- Ochrana IP54 – těsní proti prachu a stříkající vodě
- Materiál s nízkou hořlavostí UL94 V-0 – zvýšená bezpečnost
- Široký rozsah kabelů – podporuje kabely až do Ø45 mm
- Zacvakávací montáž – rychlá instalace bez použití nářadí
- Flexibilní kuželovitý design – plynulý pohyb kabelu a odlehčení tahu
- Čistý profesionální vzhled – ideální pro moderní skříně

Technická specifikace

- Materiál: TPE
- Barva: černá / šedá
- Třída hořlavosti: UL94 V-0
- Třída ochrany: IP54
- Soulad s předpisy: RoHS



Objednací kód		Typ	Maximální průměr kabelu (mm)	Průměr	Výška	Výřez Ø	Tloušťka desky (mm)	Hmotnost (g)	Balení (ks)
MBB0817B11	MBB0817G11	C22	17	28	30,5	21,5	1,5 - 3	5,14	100
MBB0822B11	MBB0822G11	C26	22	32,4	30	26	1,5 - 3	6,24	100
MBB0827B11	MBB0827G11	C33	27	39,9	30	33,5	1,5 - 3,5	7,68	100
MBB0838B11	MBB0838G11	C43	38	49,4	30	43	1,5 - 3,5	10,8	100
MBB0845B11	MBB0845G11	C49	45	57,8	30	49,5	1,5 - 3,5	13,79	100

Rozměry

C22 C26 C33 C43 C49

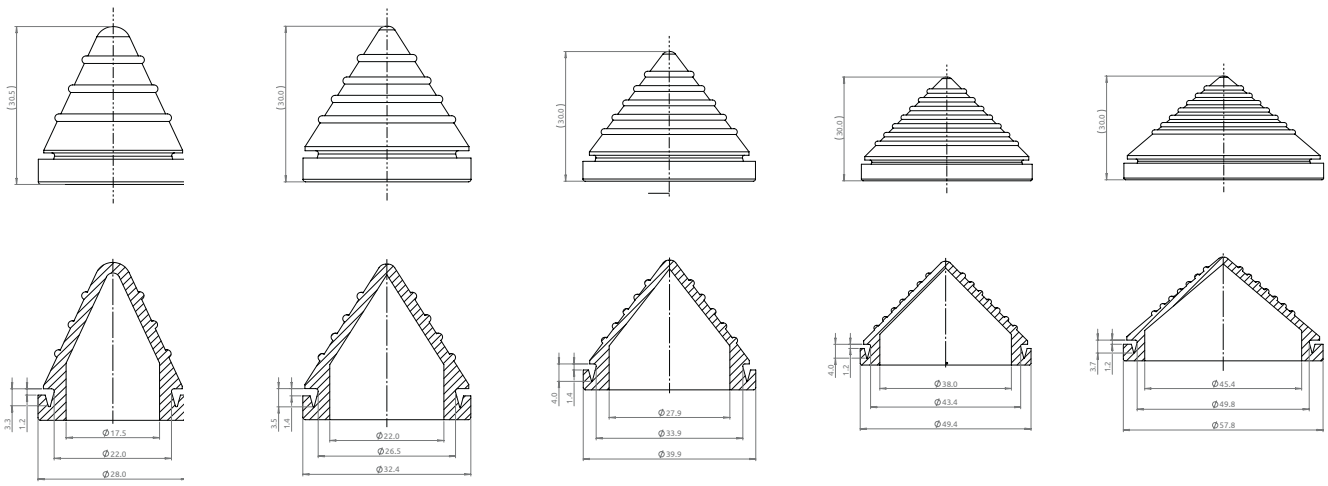

Kabelové průchodky T-GD a T-GDM jsou určeny k průchodu kabelů nízkého napětí, ale také různých druhů potrubí. Průchodky jsou vhodné k vnitřnímu i venkovnímu použití. Průchodky T-GD jsou vhodné k použití s otvory vytvořenými v rozměrové škále PG a průchodky T-GDM jsou vhodné k použití s otvory vytvořenými v metrické rozměrové škále (mm).

Technická specifikace

- Krytí IP54 proti prachu a vodě stříkající ze všech směrů.
- Vyrobeno z materiálu TPE
- Ohnivzdornost UL 94 V-0
- Tloušťka stěny desky mezi 1–2 mm a 1,5–3 mm.
- K dispozici pro kabely o průměru 9 až 69 mm
- Provozní teplota od -40 °C do +100 °C



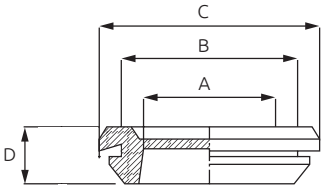

T-GD

Objednací kód	Typ	Maximální průměr kabelu (mm)	Barevné provedení	Rozměry (mm)				Tloušťka stěny (mm)	Hmotnost (g)	Balení (ks)
				A	B	C	D			
MBB0509B11	PG9	9	Černá	9	15,5	20	7	1 - 2	2	100
MBB0511B11	PG11	11	Černá	11	18,5	23	7	1 - 2	3	100
MBB0513B11	PG13,5	13,5	Černá	13,5	20,5	25	7	1 - 2	4	100
MBB0516B11	PG16	16	Černá	16	22,5	28	7	1 - 2	4	100
MBB0521B11	PG21	21	Černá	21	28	35	9	1 - 2	12	100
MBB0529B11	PG29	29	Černá	29	37	44	10	1 - 2	16	100
MBB0536B11	PG36	36	Černá	36	47	54	12	1,5 - 3	17	100
MBB0548B11	PG48	48	Černá	48	60	68	12	1,5 - 3	54	50
MBB0553B11	PG53	53	Černá	53	64	75	12	1,5 - 3	110	50
MBB0569B11	PG69	69	Černá	69	79	90	12	1,5 - 3	110	30

T-GDM

Objednací kód	Typ	Maximální průměr kabelu (mm)	Barevné provedení	Rozměry (mm)				Tloušťka stěny (mm)	Hmotnost (g)	Balení (ks)
				A	B	C	D			
MBB0609B11	M12	9	Černá	9	12,2	17	7	1 - 2	2	100
MBB0611B11	M16	11	Černá	11	16,2	21	7	1 - 2	3	100
MBB0613B11	M20	13,5	Černá	13,5	20,5	25	7	1 - 2	4	100
MBB0616B11	M25	16	Černá	16	25,2	31	7	1 - 2	4	100
MBB0621B11	M32	21	Černá	21	32,2	40	9	1 - 2	12	100
MBB0629B11	M40	29	Černá	29	40,2	48	10	1 - 2	16	100
MBB0636B11	M50	36	Černá	36	50,2	58	12	1,5 - 3	17	100
MBB0648B11	M60	48	Černá	48	60,2	68	12	1,5 - 3	54	50
MBB0653B11	M70	53	Černá	53	70,2	81	12	1,5 - 3	110	50
MBB0669B11	M80	69	Černá	69	80,2	91	12	1,5 - 3	110	30

Jednoduché průchodky T-CG se stahovací páskou a upevňovacími šrouby představují robustní a prostorově úsporné řešení pro vedení a utěsnění jednotlivých kabelů s velkým průměrem. Tyto průchodky, určené pro náročné průmyslové prostředí, kombinují vysokou ochranu IP66 s bezpečným odlehčením tahu v jedné kompaktní sestavě.



Hlavní výhody

- Ochrana IP66 proti prachu a silným proudům vody
- Balení obsahuje stahovací pásku a upevňovací šrouby pro bezpečné odlehčení tahu
- Bezhalogenová membrána z TPE pro bezpečnost a odolnost
- Široké pokrytí průměrů kabelů pro velké jednotlivé kabely
- Rychlá instalace s minimem nástrojů
- Vhodné pro průmyslové rozvaděče, stroje i venkovní použití

Technická specifikace

- Vyrobeno z materiálu TPE
- Ohnivzdorný UL 94 HB
- Provozní teplota u nenamáhaného materiálu je -40 °C to +100 °C

Objednací kód	Type	Průměr kabelu	Barevné provedení	Rozměry (mm)	Klasifikace	Hmotnost (g)	Balení (ks)
MBA6N62G11	T-CG 62	36 - 62	Světle šedá	107x97x59	UL94 HB	250	20
MBA6N62H11*							100
MBA6N62X11**							100
MBA6N88G11	T-CG 88	50 - 88	Světle šedá	127x122x75	UL94 HB	300	20
MBA6N88H11*							100
MBA6N88X11**							100

*Without fasteners, bulk package - MBA6N62H11/MBA6N88H11
**UL94 V-0 without fasteners, bulk package - MBA6N62X11/MBA6N88X11

Rozměry

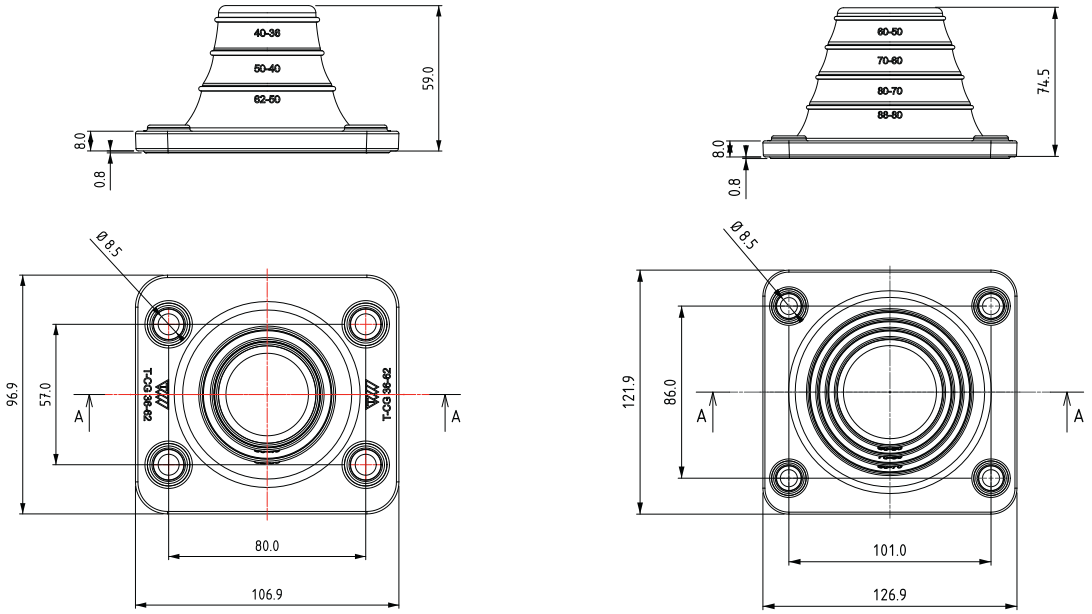

Kabelové průchodky M 20–80 jsou určeny k průchodu kabelů nízkého napětí, ale také různých druhů potrubí. Tato průchodka je vynikajícím řešením pro kabely větších velikostí, a to až do průměru 80 mm. Průchodky jsou vhodné k vnitřnímu i venkovnímu použití.

Technická specifikace

- Vyrobeno z materiálu TPE
- Ohnivzdorné dle UL 94 V-0
- Tloušťka stěny 1,5 - 3 mm
- Vhodné pro kabely o průměru 20 až 80 mm
- Provozní teplota u nenamáhaného materiálu je -40 °C to +100 °C

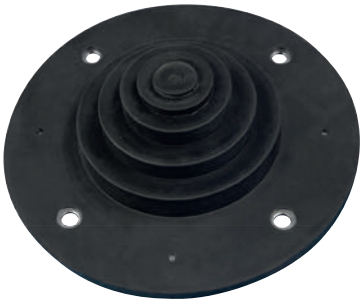

Objednací kód	Barevné provedení	Klasifikace	Hmotnost (g)	Balení (ks)
MBA6N80G11	Šedá (RAL 7042)	-	260	50
MBA6N80X11	Světle šedá (RAL 7035)	UL 94 V-0	260	50
MBA6N80B11	Černá	UL 94 V-0, odolný proti olejům	260	50

Rozměry

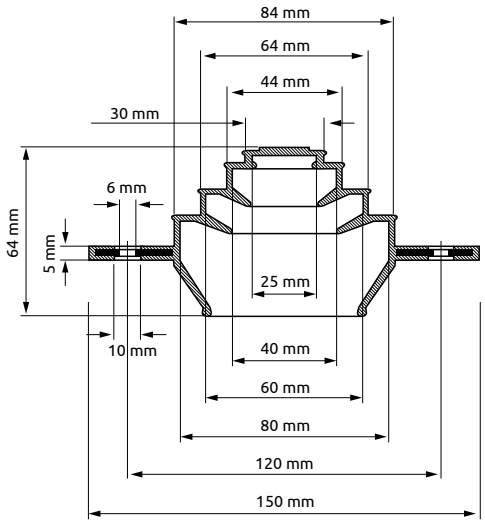

M-GD řada
Kruhové průchodové desky (IP65)

Rychlé a snadné
použití

UL94 V-0, bez halogenů
termoplastický elastomer a
plast vyztužený skelnými vlákny

-40°C...+90°C
provozní teplota materiálu (bez namáhání)



MADE IN EU | IP65 | RoHS | UL94 V-0

Kabelové průchodové desky nové řady M-GD odpovídají rozměrům výřezů od M20 do M50 s různými kombinacemi kabelových řešení.
Tyto průchodové desky umožňují rychlé vedení kabelů do rozváděčů, panelů nebo strojů a díky flexibilnímu provedení vnějšího okraje je lze instalovat do stěn rozváděčů s proměnlivou tloušťkou od 1 do 4 mm.

Technická specifikace

- Termoplastický elastomer a plast vyztužený skelnými vlákny
- UL94 V-0, bez halogenů
- Světle šedá
- Provozní teplota u nenamáhaného materiálu je -40 °C až +100 °C

Výhody

- Rychlá a snadná montáž
- Pro větší počet kabelů
- Stupeň krytí IP65
- Hygienicky příznivý design - snadné čištění
- Určeno pro stěny o tloušťce 1 až 4 mm
- Vhodné pro vnitřní i venkovní použití

Přehledová tabulka počtu vstupů průchodových desek M-GD

Průměr kabelu	MGD 20-4	MGD 20-4.1	MGD 20-5	MGD 20-9	MGD 25-4	MGD 25-6	MGD 25-7	MGD 32-7	MGD 32-10	MGD 32-10.2	MGD 32-11	MGD 32-13	MGD 40-9	MGD 40-16	MGD 40-17	MGD 50-9	MGD 50-11	MGD 50-12	MGD 50-16	MGD 50-18	MGD 50-20	MGD 50-35
1-3,6 mm			2	4																		
1-4 mm															1					2		
1-4,5 mm		2																				
1-4,6 mm			2	5																		
1-5,2 mm	4					4	7		6		9	13										35
1-5,3 mm														2					4			
1-6 mm																				2		
1-6,3 mm														10					5		16	
1-6,4 mm									2	10												
1-7 mm																5						
1-7,2 mm															16		7			4		
1-8 mm		2			4			7			2											
1-9,2 mm																		10				
1-9,3 mm																					4	
1-9,4 mm						2			2											5		
1-9,5 mm													8	2					3			
1-10,6 mm			1																			
1-11,2 mm																	3	2				
1-11,3 mm													1	2					4			
1-12 mm																				5		
1-18 mm																4						
1-22,5 mm																	1					

Tloušťka desky 1–4 mm

Objednací kód	Typ	Průměr kabelu (mm)	Celkový počet kabelů	Výřez	Ø výřezu (mm)	Rozměry (mm)	Hmotnost (g)	Balení (ks)
MBB0721L11	MGD 20-4	4 x 1 -5,2	4	M20	Ø 20,5	32,2 x 13	6	500
MBB0722L11	MGD 20-4.1	2 x 1-8	4					
MBB0725L11	MGD 20-5	1 x 1 - 10,6 2 x 1 - 4,6 2 x 1 - 3,6	5					
MBB0729L11	MGD 20-9	5 x 1 - 4,6 4 x 1 -3,6	9					
MBB0724L11	MGD 25-4	4 x 1 - 8	4	M25	Ø 25,5	37,2 x 13	8	
MBB0726L11	MGD 25-6	4 x 1 - 5,2 2 x 1 - 9,4	6					
MBB0727L11	MGD 25-7	7 x 1 - 5,5	7					
MBB0737L11	MGD 32-7	7 x 1 - 8	7	M32	Ø 32,5	44,2 x 13	12	400
MBB0730L11	MGD 32-10	6 x 1 - 5,2 2 x 1 - 6,4 2 x 1 - 9,4	10					
MBB0732L11	MGD 32-10.2	10 x 1 - 6,4	10					
MBB0731L11	MGD 32-11	2 x 1 - 8 9 x 1 - 5,2	11					
MBB0733L11	MGD 32-13	13 x 1 - 5,2	13					
MBB0749L11	MGD 40-9	8 x 1 - 9,5 1 x 1 - 11,3	9	M40	Ø 40,5	52,2 x 13	14	300
MBB0746L11	MGD 40-16	2 x 1 - 5,3 10 x 1 - 6,3 2 x 1 - 9,5 2 x 1 - 11,3	16					250
MBB0747L11	MGD 40-17	1 x 1 - 4	17					300
MBB0759L11	MGD 50-9	5 x 1 - 7 4 x 1 - 18	9	M50	Ø 50,5	62,2 x 13	23	300
MBB0751L11	MGD 50-11	7 x 1 - 7,2 3 x 1 - 11,2 1 x 1 - 22,5	11					
MBB0752L11	MGD 50-12	10 x 1 - 9,2 2 x 1 - 11,2	12					
MBB0756L11	MGD 50-16	4 x 1 - 5,3 5 x 1 - 6,3 3 x 1 - 9,5 4 x 1 - 11,3	16					
MBB0758L11	MGD 50-18	2 x 1 - 4,6 2 x 1 - 6,4 4 x 1 - 7,2 5 x 1 - 9,4 5 x 1 - 12	18					
MBB0750L11	MGD 50-20	16 x 1 - 6,5 4 x 1 - 9,5	20					
MBB0755L11	MGD 50-35	35 x 1 - 5,2	35					

Průchodové desky

Rychlé a snadné
použití

Krytí až
IP66/67

Možnost dodání provedení
dle UL 94, stupeň V-0

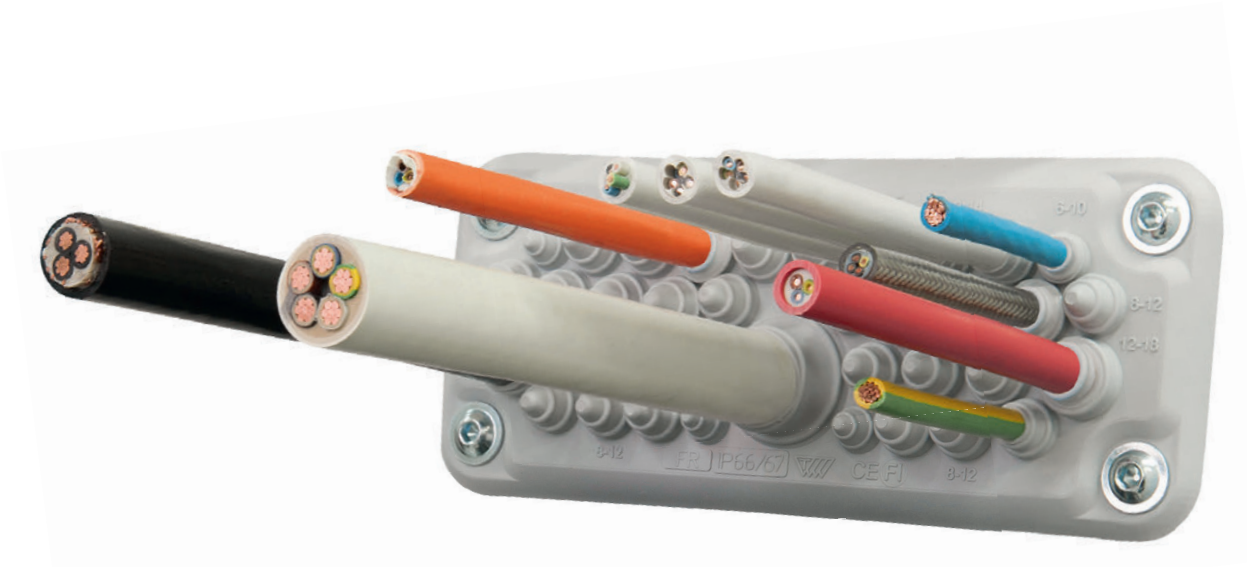

Průchodové desky MC (IP66/67) jsou určeny k průchodu hadic a kabelů bez konektorů. Umožňují snadnou a rychlou montáž bez použití dalšího těsnění. Jednoduše vytvoříte malý otvor v tenké membráně a protáhněte kabel. Vhodné pro standardní výřezy typu C (FL 21).

Výhody

- Rychlá a snadná montáž
- Pro různé velikosti a počty kabelů
- Stupeň krytí IP66/IP67
- Vynikající krytí i při ohnutém kabelu
- Kompaktní instalační jednotka
- Vhodné pro vnitřní i venkovní použití

Technická specifikace

- Stupeň krytí IP: IP66 a IP67
- Materiál: Termoplastický elastomer (TPE)
- Materiál výztuhy: galvanizovaná ocel
- Barva: černá nebo šedá (RAL7035)
- Třída hořlavosti: UL 94-V0, samozhášivý (na objednávku)
- Teplotní rozsah použití: -40 °C +100 °C
- Bez halogenů, bez silikonu
- Typ montáže: montáž pomocí šroubů
- Průměr otvorů pro šrouby: 9,5 mm







Popis	Balení (ks)	MC 3/7 (IP66/67)	MC 25/27 (IP66/67)	MC 35/37 (IP66/67)
Světle šedá (RAL 7035) (včetně 4 plastových kolíků)	40	MBA1C07G11	MBA1C27G11	MBA1C37G11
Světle šedá (RAL 7035) UL 94 V-0	60	MBA1N07X11	MBA1N27X11	MBA1N37X11
Černá UL 94 V-0	60	MBA1N07B11	MBA1N27B11	MBA1N37B11
Technické údaje				
Provozní teplota		-40 až + 100 °C	-40 až + 100 °C	-40 až + 100 °C
Rozměr výška C (mm)		76	43	43
Počet kabelů (ks) x průměr (mm)		4 x 10 - 14 2 x 24 - 54 1 x 30 - 60 - -	4 x 5 - 7 4 x 8 - 12 13 x 10 - 14 4 x 14 - 20 2 x 20 - 26	4 x 6 - 10 14 x 8 - 12 16 x 10 - 14 2 x 12 - 18 1 x 17 - 32
Celkový počet kabelů		7	27	37
Velikost montážního otvoru		C - FL 21	C - FL 21	C - FL 21
Hmotnost (g)		206	229	233

Rozměry průchodové desky a montážního otvoru

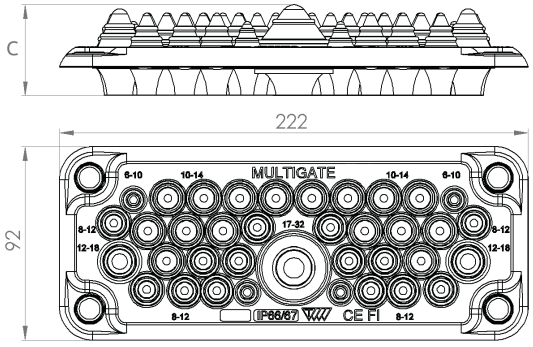

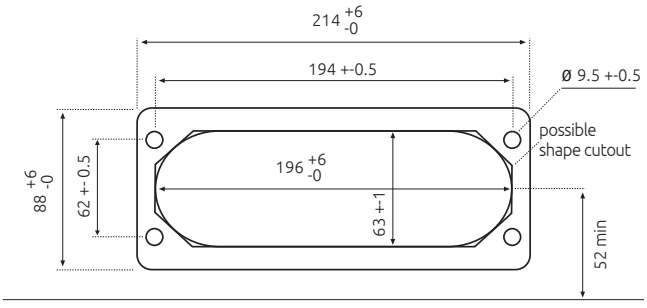

Velikost C (FL 21)

Průchodové desky MC (IP65) jsou určeny k průchodu hadic a kabelů bez konektorů. Umožňují snadnou a rychlou montáž bez použití dalšího těsnění. Jednoduše vytvoříte malý otvor v tenké membrány a protáhněte kabel. Vhodné pro standardní výřezy typu C (FL 21).

Výhody

- Rychlá a snadná montáž
- Pro různé velikosti a počty kabelů
- Stupeň krytí IP65
- Hygienický design - snadné čištění
- Kompaktní instalační jednotka
- Vhodné pro vnitřní i venkovní použití

Technická specifikace

- Stupeň krytí IP: IP65
- Materiál: Termoplastický elastomer (TPE)
- Materiál výztuhy: galvanizovaná ocel
- Barva: černá nebo šedá (RAL7035)
- Třída hořlavosti: UL 94-V0, samozhášivý (na objednávku)
  Odolnost proti olejům
- Teplotní rozsah použití: -40 °C +100 °C
- Bez halogenů, bez silikonu
- Typ montáže: montáž pomocí šroubů
- Průměr otvorů pro šrouby: 9,5 mm



MC 3 (IP65)



MC 25 (IP65)



MC 35 (IP65)

Světle šedá (RAL 7035) (včetně 4 plastových kolíků)	MBA1C03L11	MBA1C25L11	MBA1C35L11
Černá	MBA1N03A11	MBA1N25A11	MBA1N35A11
Černá, UL94 V-0	MBA1N03B11	MBA1N25B11	MBA1N35B11
Technické údaje			
Provozní teplota	-40 až + 100 °C	-40 až + 100 °C	-40 až + 100 °C
Rozměry (mm)	214 x 82	216 x 84	216 x 84
Počet kabelů (ks) x průměr (mm)	4 x 8 - 12 (IP54) 2 x 24 - 54 (IP65) 1 x 30 - 60 (IP65) - -	4 x 5 - 7 4 x 8 - 12 12 x 10 - 14 4 x 14 - 20 1 x 20 - 26	2 x 6 - 10 14 x 7 - 12 16 x 10 - 14 2 x 12 - 18 1 x 17 - 32
Celkový počet kabelů	7	25	35
Velikost montážního otvoru	C - FL 21	C - FL 21	C - FL 21
Hmotnost (g)	199	230	220
Balení (ks)	100	100	100

Rozměry průchodové desky a montážního otvoru

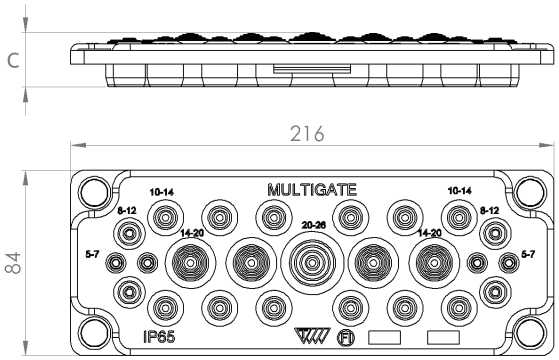

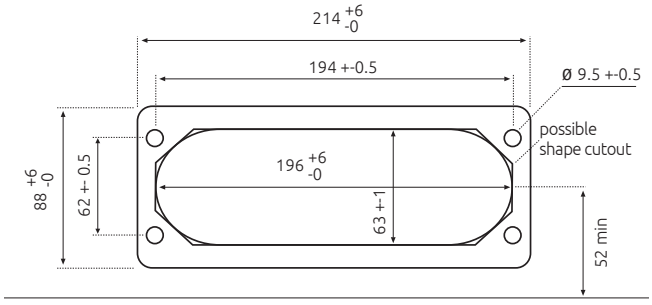

Velikost C (FL 21)

MC 4 (IP65)

- Průchodové desky MC 4 (IP65) jsou určeny pro vedení a utěsnění kabelů bez konektorů
- Montáž MC 4 (IP65) s kabely nebo pneumatickými Jednoduše vytvoříte malý otvor v tenké membráně a protáhněte kabel

Výhody

- Rychlá a snadná montáž
- Vysoká hustota kabelů
- Dvojité utěsnění kabelů s IP65
- Hygienický design – bez záhybů, ve kterých by se mohly hromadit nečistoty
- Šroubové upevnění
- Vhodné pro vnitřní i venkovní použití

Technická specifikace

- Krytí IP: IP65
- Materiál: termoplastický elastomer
- Materiál základního rámu: Kovová výztuž z nerezové oceli
- Barva: černá
- Třída hořlavosti: UL94-V0, k dispozici je samozhášivá varianta
- K dispozici je varianta odolná proti oleji
- Teplota: -40 °C...+100 °C
- Vlastnosti: Bez halogenů, bez silikonů
- Typ upevnění: Šroubové upevnění
- Průměr otvorů pro šrouby: 9,5 mm



Nový typ průchodové desky s výztuhou z nerezového plechu pro eliminaci vířivých proudů až pro čtyři jednožilové kabely!



MC 4 (IP65)

Černá, dle UL 94 V-0	●	MBA1F04B11

Technické údaje

Provozní teplota	-40 až +100 ° C
Počet kabelů (ks) x průměr (mm)	4 x 30 - 63 mm
Celkový počet kabelů	4
Velikost montážního otvoru	283 x 68 mm
Hmotnost (g)	258
Balení (ks)	50

Rozměry průchodové desky a montážního otvoru

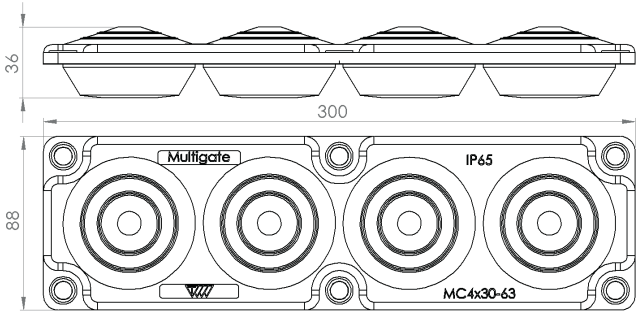

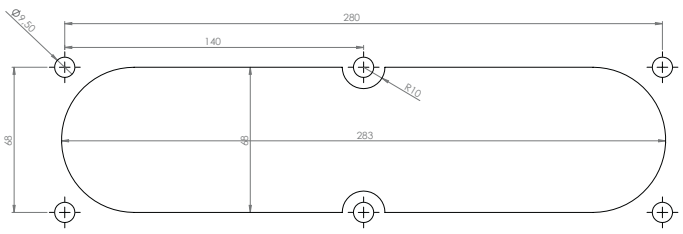

Průchodové desky MC 10 (IP55), MC 16 (IP54) a MC 24 (IP66) jsou určeny k vedení a utěsnění kabelů bez konektorů.

Instalace MC 10 (IP55), MC 16 (IP54) a MC 24 (IP66) s kabely nebo pneumatickými hadicemi je rychlá a snadná. Stačí udělat malý otvor v tenké membráně a protáhnout kabely.

Vhodné pro standardní výřezy FL21. Určeno pro montáž pomocí šroubů.

Výhody

- Rychlá a snadná montáž
- Vysoká hustota kabelů
- Vynikající ochrana IP při ohnutí kabelů
- Šroubové upevnění
- Vhodné pro vnitřní i venkovní použití

Technická specifikace

- Stupeň krytí IP: IP55 / IP54 / IP66
- Materiál: termoplastický elastomer (TPE)
- Materiál základního rámu: polypropylen (PP-GF) vyztužený skleněnými vlákny
- Barva: šedá (RAL7035)
- Teplota: -40 °C...+100 °C
- Vlastnosti: Bez halogenů, bez silikonů
- Typ upevnění: Šroubové upevnění
- Průměr otvorů pro šrouby: 9,5 mm / MC 24 5,5 mm

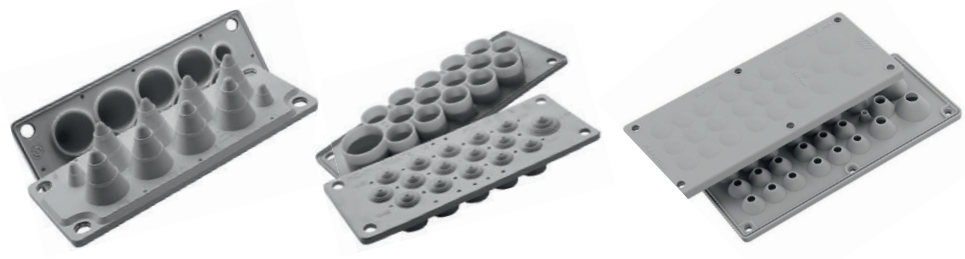

	MC 10 (IP55)	MC 16 (IP54)	MC 24 (IP66)
Světle šedá (RAL 7035) UL 94 V-0	MBA1N10X11	MBA1C16L11	MBA1N24X11
Technické údaje			
Provozní teplota	-40 až + 100 °C	-40 až + 100 °C	-40 až + 100 °C
Počet kabelů (ks) x průměr kabelu (mm)	2 x 7 - 12 8 x 10 - 30	15 x 10 - 20 1 x 10 - 30	1x 4-7.5mm 18x10-17mm 3x 15-20mm 2x 21-26mm
Celkový počet kabelů	10	16	24
Velikost montážního otvoru	C - FL 21	C - FL 21	MC 24
Hmotnost (g)	200	120	215
Balení (ks)	100	80	100

Rozměry průchodové desky a montážního otvoru

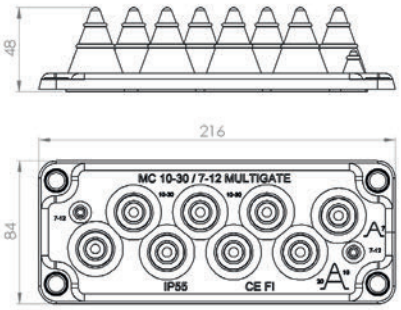

MC 10

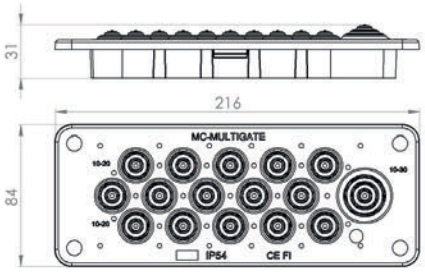

MC 16

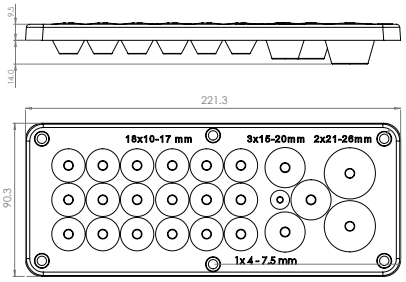

MC 24

Velikost C (FL 21)

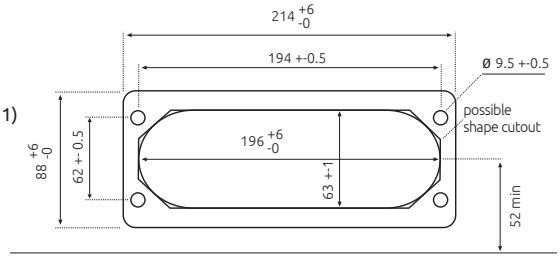

MC 24

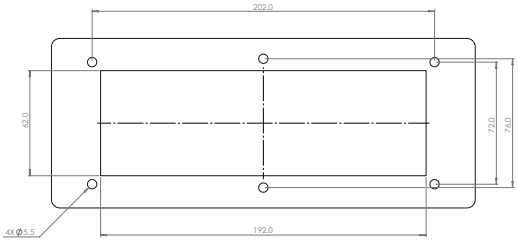

Vhodnévhodný pro skříně Rittal KX/KL

• Průchodové desky LMC (IP44, 54) jsou určeny pro vedení a utěsnění kabelů bez konektorů.
• Montáž LMC (IP44, 54) s kabely nebo pneumatickými Jednoduše vytvoříte malý otvor v tenké membráně a protáhněte kabel.
• Vhodné pro standardní výřezy pro FL21. Pro přišroubování na místo.

Výhody

• Rychlá a snadná montáž
• Pro různé velikosti a počty kabelů
• Vynikající krytí i při ohnutém kabelu
• Kompaktní instalační jednotka
• Vhodný pro vnitřní i venkovní použití

Technická specifikace

• Stupeň krytí IP: IP44, IP54
• Materiál: Termoplastický elastomer (TPE)
• Materiál výztuhy: galvanizovaná ocel
• Barva: šedá (RAL7035)
• Třída hořlavosti: UL 94-V0, samozhášivý (na objednávku)
• Teplotní rozsah použití: -40 °C až +100 °C
• Bez halogenů, bez silikonu
• Typ montáže: montáž pomocí šroubů
• Průměr otvorů pro šrouby: 9,5 mm






	LMC 14 (IP54)	LMC 25 (IP54)	LMC 51 (IP55)	LMC 35 (IP44)
Světle šedá RAL 7035 (včetně plastových kolíků)	MBA3F14L11	MBA3F25L11	MBA3F51L11	MBA3F35L11
Světle šedá (RAL 7035) UL 94 V-0	MBA3N14X11	MBA3N25X11	MBA3N51X11	–

Technické údaje				
Provozní teplota	-40 až + 100 °C	-40 až + 100 °C	-40 až + 100 °C	-40 až + 100 °C
Počet kabelů (ks) x průměr kabelu (mm)	5 x 10 - 14 4 x 14 - 18 3 x 14 - 22 2 x 24 - 54 -	2 x 3.5 - 11 5 x 10 - 14 12 x 14 - 18 5 x 14 - 22 1 x 14 - 35	50 x 7 - 13 1 x 15 - 25 - - -	1 x 15 - 32 2 x 12 - 18 16 x 10 - 14 14 x 7 - 12 2 x 6 - 10
Celkový počet kabelů	14	25	51	35
Velikost montážního otvoru	C - FL 21	C - FL 21	C - FL 21	C - FL 21
Hmotnost (g)	199	201	205	220
Balení (ks)	100	100	100	100
Délka (A) / šířka (B) / výška (C) (mm)	222 / 92 / 30	222 / 92 / 30	222 / 92 / 30	214 / 84 / 9,5

Plastové montážní kolíky (sada 4 ks)
Objednací kód
MBA7300G11



Rozměry průchodové desky a montážního otvoru

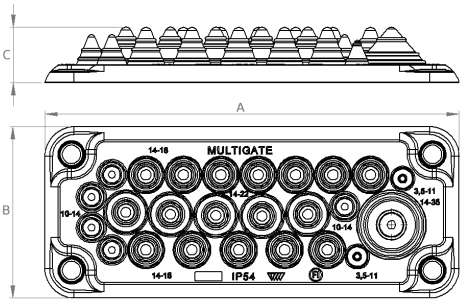

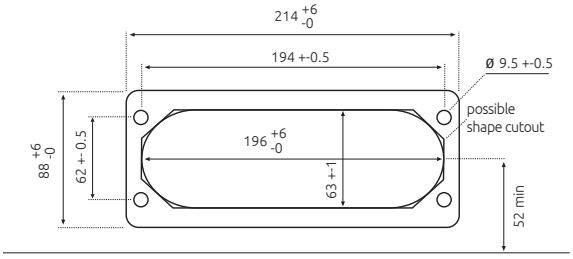

- Průchodové desky MB (IP55, 66/67) jsou určeny pro vedení a utěsnění kabelů bez konektorů
- Montáž MB (IP55, 66/67) s kabely nebo pneumatickými hadicemi lze provést rychle a snadno. Stačí udělat malý otvor v tenké membráně a protáhnout kabely.
- Vhodné pro standardní výřezy pro FL13. Pro přišroubování

Výhody

- Rychlá a snadná montáž
- Pro různé velikosti a počty kabelů
- Stupeň krytí IP66/IP67
- Vynikající krytí i při ohnutém kabelu
- Kompaktní instalační jednotka
- Vhodné pro vnitřní i venkovní použití

Technická specifikace

- Stupeň krytí IP66/IP67
- Materiál: Termoplastický elastomer (TPE)
- Materiál výztuhy: galvanizovaná ocel
- Barva: bílá nebo šedá (RAL7035)
- Třída hořlavosti: UL 94-V0, samozhášivý (na objednávku)
- Teplotní rozsah použití: -40 °C +100 °C
- Bez halogenů, bez silikonu
- Typ montáže: montáž pomocí šroubů
- Průměr otvorů pro šrouby: 7 mm



MB 4/10 (IP55)*



MB 5/11 (IP66/67)*

	MB 4/10 (IP55)*	MB 5/11 (IP66/67)*
Světle šedá (RAL 7035)	-	MBA2N11L11
Světle šedá (RAL 7035) UL 94 V-0	MBA2N10W11	MBA2N11X11
Bílá UL 94 V-0	MBA2N12W11	-

Technické údaje		
Provozní teplota	-40 až + 100 °C	-40 až + 100 °C
Počet kabelů (ks) x průměr (mm)	4 x 10 - 25 6 x 4 - 9 - -	4 x 5 - 7 3 x 7 - 10 2 x 10 - 14 2 x 15 - 30
Celkový počet kabelů	10	11
Velikost montážního otvoru	B - FL 13	B - FL 13
Hmotnost (g)	68	86
Balení (ks)	200	200

** Pro menší montážní otvor (velikost B).*

Rozměry průchodové desky a montážního otvoru

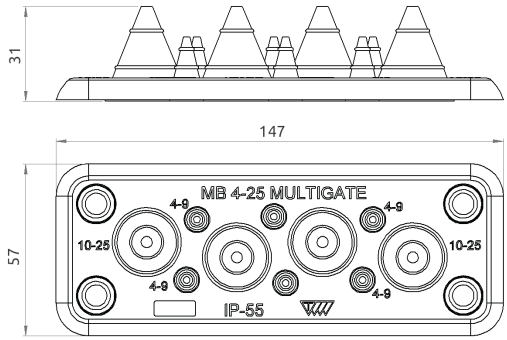

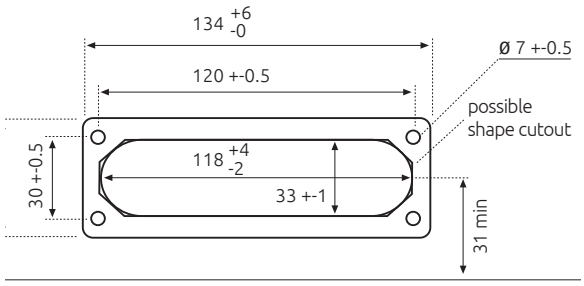

FL 13

Typ	Délka (A)	Šířka (B)	Výška (C)
MB (IP55, 66/67)			
MB 4/10 (IP55)	146	56	31
MB 5/11 (IP66/67)	147	57	42

Plastem zesílené průchodové desky MHF jsou vhodné pro průchod kabelů a různých typů hadic. Odpovídají velikosti výřezů standardních 10,16 nebo 24-pólových průmyslových konektorů. Desky umožňují snadnou a rychlou montáž bez použití dalšího těsnění.
Tyto průchodové desky MHF jsou zhotoveny z nehořlavého samozhášivého materiálu (UL94-V0) bez halogenů. Průchodové desky MHF jsou vhodné pro vnitřní i venkovní použití a mají stupeň krytí IP66. Vnější strany desek jsou ploché a umožňují tedy jejichsnadné čištění. Proto jsou vhodné pro použití ve zdravotnickém a potravinářském průmyslu.

Technická specifikace

- Stupeň krytí IP: IP66
- Materiál membrány: termoplastický elastomer (TPE)
- Materiál výztuhy: polypropylen se skleněnými vlákny (PP-GF)
- Barva: šedá (RAL7035) nebo černá (RAL9005)
- Třída hořlavosti: UL 94-V0, samozhášivý
- Teplotní rozsah použití: -40 °C až +100 °C
- Bez halogenů, bez silikonu
- Typ montáže: montáž pomocí šroubů
- Průměr otvorů pro šrouby: 4,2 mm

Výhody

Pro různé velikosti a počty kabelů
- Samozhášivý plast
- Dvojité utěsnění kabelů s krytím IP66
- Hygienický design - snadné čištění
- Kompaktní instalační jednotka
- Vhodné pro vnitřní i venkovní použití

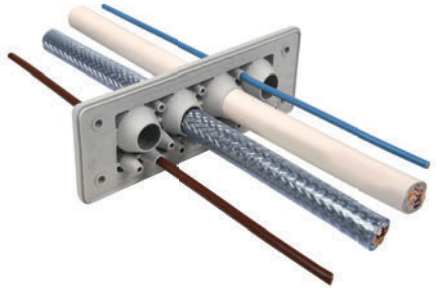

	Náčrt	Název	Objednací kód	Počet kabelů (ks) x průměr kabelu (mm)	Hmotnost (g)	Velikost montážního otvoru
	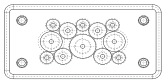	MH10 F12-1	○ MBA8N12X10 ● MBA8N12B10	5 x 3 - 7 4 x 5 - 10 2 x 7 - 13 1 x 9 - 16	48	B10
	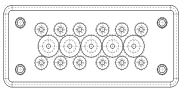	MH16 F17-1	○ MBA8N17X16 ● MBA8N17B16	12 x 3 - 7 5 x 7 - 13	59	B16
	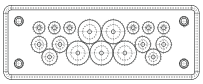	MH24 F17-2	○ MBA8N17X24 ● MBA8N17B24	6 x 3 - 7 6 x 5 - 10 5 x 9 - 16	64	B24
	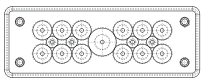	MH24 F17-3	○ MBA8N17X10 ● MBA8N17B10	4 x 3 - 7 12 x 7 - 20 1 x 10 - 20	59	B24
	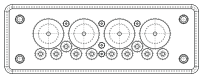	MH24 F19-1	○ MBA8N19X24 ● MBA8N19B24	5 x 1,5 - 3 10 x 3,2 - 6,5 4 x 16 - 22	71	B24
	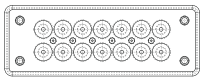	MH24 F20-1	○ MBA8N20X24 ● MBA8N20B24	6 x 1,5 - 3 14 x 7,2 - 12	71	B24
	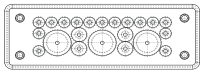	MH24 F22-1	○ MBA8N22X24 ● MBA8N22B24	15 x 3 - 7 4 x 4,5 - 10 3 x 15 - 20	65	B24
	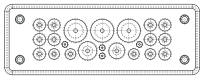	MH24 F23-1	○ MBA8N23X24 ● MBA8N23B24	4 x 1,5 - 3 4 x 3,2 - 6,3 10 x 4 - 7,5 1 x 5,5 - 10,5 1 x 8 - 12,5 3 x 12 - 16,2	71	B24
	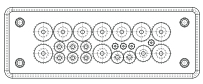	MH24 F23-2	○ MBA8N24X24 ● MBA8N24B24	4 x 1,5 - 3 6 x 3,2 - 6,3 2 x 4 - 7,5 1 x 5,5 - 10,5 10 x 8 - 12,5	71	B24
	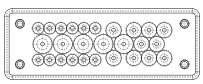	MH24 F27-1	○ MBA8N27X24 ● MBA8N27B24	12 x 3 - 7 10 x 4,5 - 10 5 x 7 - 13	70	B24
	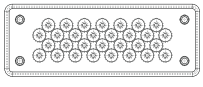	MH24 F30-1	○ MBA8N30X10 ● MBA8N30B10	30 x 3 - 8	71	B24

	Náčrt	Název	Objednací kód	Počet kabelů (ks) x průměr kabelu (mm)	Hmotnost (g)	Velikost montážního otvoru
	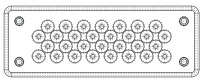	MH24 F30-2	MBA8N30X24 MBA8N30B24	8 x 1,5 - 3 8 x 3,2 - 5,5 6 x 4 - 7,5 6 x 5 - 8,5 2 x 9,5 - 14,5	71	B24
	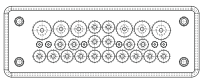	MH24 F30-3	MBA8N32X24 MBA8N32B24	6 x 1,5 - 3 4 x 3,2 - 6,3 14 x 4 - 7,5 2 x 8 - 12,5	71	B24
	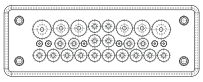	MH24 F31-1	MBA8N31X24 MBA8N31B24	20 x 3,2 - 6,5 8 x 5 - 10,2 3 x 7,5 - 12	71	B24
	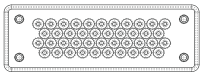	MH24 F42-1	MBA8N42X24 MBA8N42B24	42 x 3,2 - 6,5	71	B24
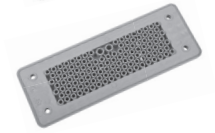	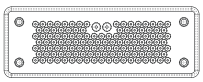	MH24 F125-1	MBA8N125X24 MBA8N125B24	123 x 1,5 - 3 2 x 2,5 - 5	71	B24

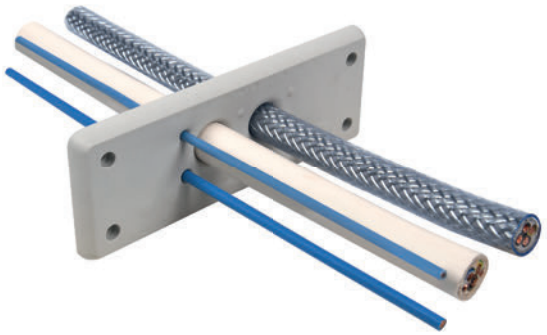

Rozměry

MH10

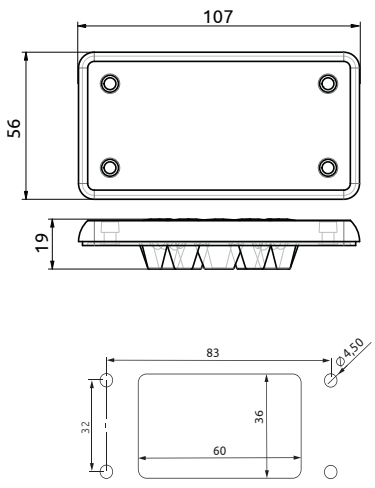

MH16

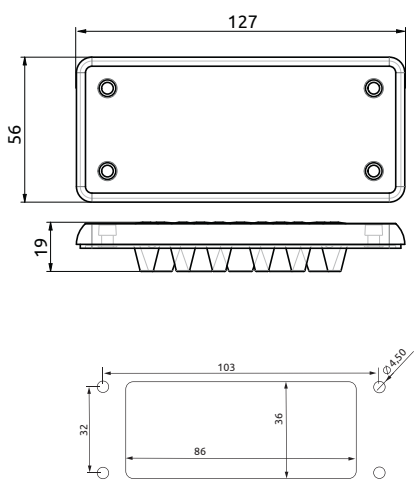

MH24

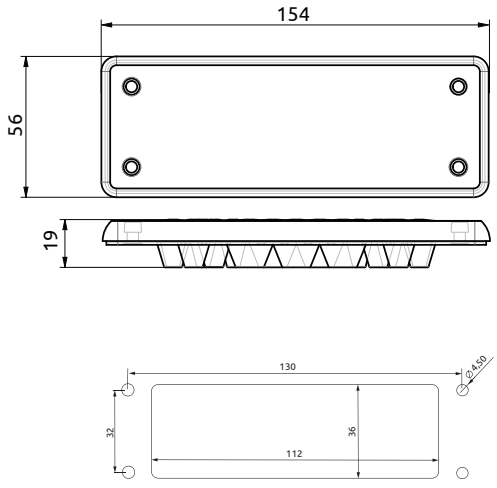

Průměr kabelu/ počet kabelů	MH-10 F12-1	MH-16 F17-1	MH-24 F17-2	MH-24 F17-3	MH-24 F22-1	MH-24 F27-1	MH-24 F30-1	MH-24 F19-1	MH-24 F20-1	MH-24 F23-1	MH-24 F23-2	MH-24 F30-2	MH-24 F30-3	MH-24 F31-1	MH-24 F42-1	MH24 F125-1
1.5-3mm								5	6	4	4	8	6			123
2.5-5mm																2
3-7mm	5	12	6	4	15	12										
3-8mm							30									
3.2-5.5mm												8				
3.2-6.3mm										4	6		4			
3.2-6.5mm								10						20	42	
4-7.5mm										10	2	6	14			
4.5-10mm					4	10										
5-8.5mm												6				
5-10mm	4		6													
5-10.2mm														8		
5.5-10.5mm										1	1					
7-13mm	2	5				5										
7-20mm				12												
7.2-12mm									14							
7.5-12mm														3		
8-12.5mm										1	10		2			
9-16mm	1		5													
9.5-14.5mm												2				
10-20mm				1												
12-16.2mm										3						
15-20mm					3											
16-22mm								4								







Průchodové desky MC Solar jsou určeny pro efektivní a bezpečné vedení kabelů ve speciálních výřezech. Díky stupni krytí IP66 poskytují tyto desky vynikající ochranu proti prachu a vodě.

Výhody

- Rychlá a snadná montáž
- Pro různé velikosti a počty kabelů
- Stupeň krytí IP66/IP67
- Vynikající krytí i při ohnutém kabelu
- Kompaktní instalační jednotka
- Vhodné pro vnitřní i venkovní použití

Technická specifikace

- Stupeň krytí IP: IP66
- Materiál: Termoplastický elastomer (TPE)
- Barva: šedá (RAL7035)
- Třída hořlavosti: UL 94-V0, samozhášivý
- Teplotní rozsah použití: -40 °C až + 90 °C
- Bez halogenů, bez silikonu

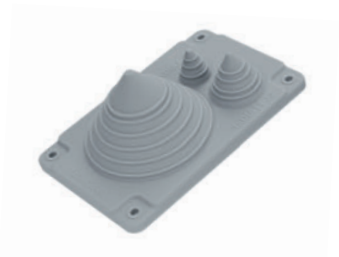

MC 1/3 Solar (IP66)

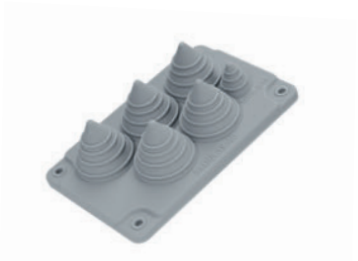

MC 5/1 Solar (IP66)

Světle šedá (RAL 7035)	MBA1F13L11	MBA1F51L11
	UL 94 V-0	UL 94 V-0
Technické údaje		
Počet kabelů (ks) x průměr průměr (mm)	1 x 35 - 80 1 x 14 - 32 1 x 8 - 18	5 x 18 - 40 1 x 8 - 18 -
Celkový počet kabelů	3	5
Velikost montážního otvoru	130 x 88 mm	130 x 88 mm
Délka (A) / šířka (B) / výška (C) (mm)	155,6 / 100 / 91	155,6 / 100 / 91
Hmotnost (g)	128	130
Balení (ks)	60	60

Rozměry

MC 1/3

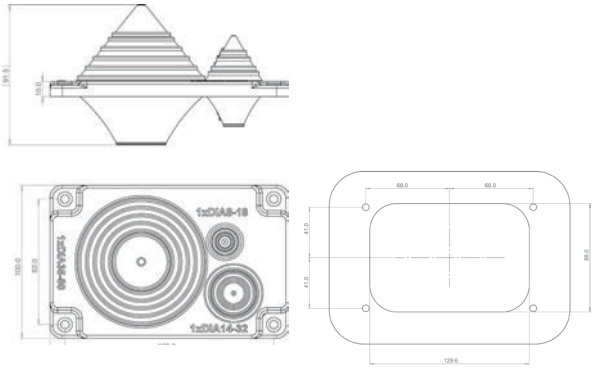

MC 5/1

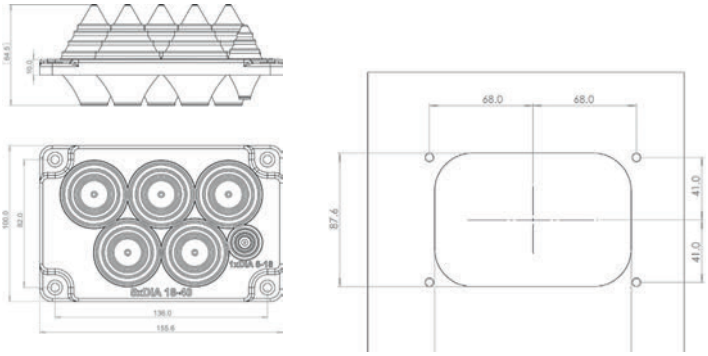

Průchodové desky RMC (IP65)

Unikátní řešení průchodové desky chráněné patentem

Velmi rychlý a snadný způsob protažení kabelů a vodičů

Bez nutnosti použití nástrojů



- Kabelová průchodka slouží jako vstupní bod pro vodiče do elektrické skříně; tloušťka stěny skříně se může pohybovat od 1 do 4 mm
- Pro použití s kabely různých velikostí v aplikacích s nízkým i středním napětím
- Vhodné pro drsné průmyslové podmínky v interiéru i extrémní klimatické podmínky v exteriéru

Výhody

- Každý vstupní bod kabelu má jazýček, který lze odloupnout a vytvořit tak otvor pro rychlé zasunutí a protáhnutí kabelu bez nutnosti použití kleští, nožů nebo jiných nástrojů
- Předem vyražené kruhové vstupní body zaručují přesné, čisté a robustní utěsnění kolem kabelu; nejsou potřeba žádné další průchodky ani těsnění
- Lze instalovat vysokou hustotu příchozích/odchozích vodičů s minimálními prostorovými nároky

Technická specifikace

- Průchodová membrána z termoplastického elastomeru (TPE) s polypropylenovým skleněným vláknem (PP-GF)
- Vstupní otvory pro kabely s různými průměry průřezu (bez předem připojených konektorů)
- K dispozici ve dvou barvách: černá a světle šedá (RAL7035)
- Vhodné pro standardní výřezy typu C (FL 21)
- K montáži na stěnu skříně se používají standardní šrouby M8 (šrouby nejsou součástí balení)
- Vysoká ochrana IP65 proti vniknutí prachu a vody
- Třída hořlavosti UL 94 V-0 (vybrané verze)
- Rozsah provozních teplot okolí (materiál bez namáhání): -40 °C...+90 °C





	RMC 3 (IP65)	RMC 17 (IP65)
Šedá (RAL 7035)	MBA9N07011	-
Šedá (RAL 7035) UL 94 V-0	MBA9N07X11	MBA1N17X11
Černá (RAL 9005) UL 94 V-0	MBA9N07B11 (UL 94 V-0	MBA1N17B11
Technické údaje		
Počet kabelů (ks) x x průměr kabelu (mm)	4 x 7-10 3 x 12-57	4 x 5 -7 2 x 10-12 2 x 12-15 9 x 10-30
Celkový počet kabelů	7	17
Rozměry A / B / C (mm)	220 / 88 / 25,5	220 / 88 / 25,5
Klasifikace	UL 94 V-0	UL 94 V-0
Hmotnost (g)	131	134
Balení (ks)	100	100

Rozměry

RMC 3

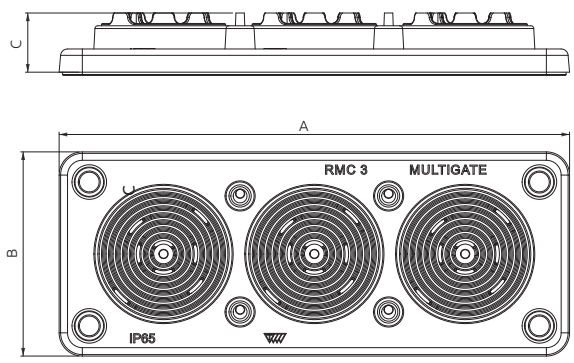

RMC 17

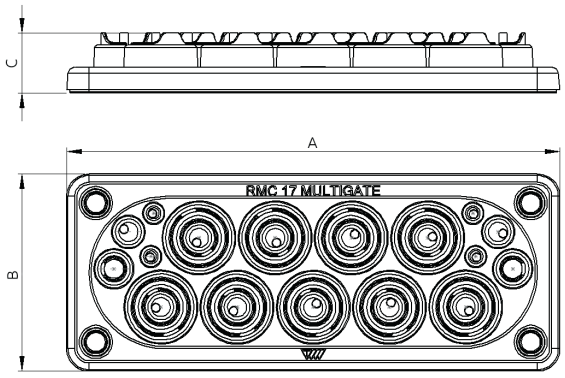

- Používá se jako vstupní bod vodiče v elektrické skříni; tloušťka stěny se může pohybovat od 1 do 3,5 mm
- Pro použití s různými velikostmi kabelů v aplikacích s nízkým i středním napětím.
- Vhodné pro drsné průmyslové podmínky v interiéru i extrémní klimatické podmínky v exteriéru

Výhody

- Každý RGD má několik vstupních bodů pro kabely – jazýčky –, které lze odloupnout a vytvořit tak otvor pro rychlé zasunutí a průchod bez nutnosti použití kleští, nožů nebo jiných nástrojů
- Každá úchytka má vedle sebe označení průměru kabelu, který odpovídá
- Předem vyražené kruhové vstupní body zaručují přesné, čisté a robustní utěsnění kolem kabelu; nejsou potřeba žádné další průchodky ani těsnění

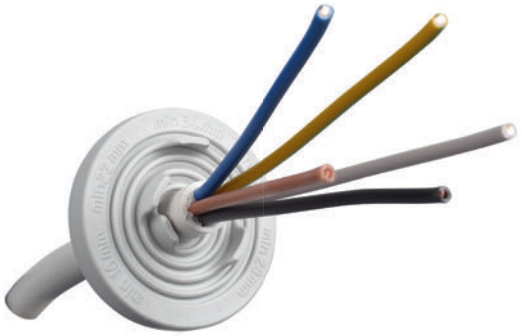

Technická specifikace

- Vyrobeno z termoplastického elastomeru (TPE).
- Navrženo tak, aby odpovídalo výřezům velikosti M40, M50 a M60 a průměru od 10 do 54 mm:
  - o M40: pro vodiče/kabely škály 10-34 mm
  - o M50: pro vodiče/kabely škály 12-44 mm
  - o M60: pro vodiče/kabely škály 12-54 mm
- K dispozici ve dvou barvách: černá a světle šedá (RAL7035)
- Vysoká ochrana IP64 proti vniknutí prachu a vody
- Třída hořlavosti podle UL 94 V-0
- Rozsah provozních teplot okolí (materiál bez namáhání): -40 °C...+100 °C

Objednací kód	Typ	Průměr kabelu (mm)	Barevné provedení	Odstín	Klasifikace	Rozměry (mm) A	B	C	D	E	Hmotnost (g)	Balení (ks)
MBB0540X11	T-RGDM 40	10-34	Šedá	RAL 9035	UL 94 V-0	34 mm	40 mm	47 mm	16 mm	1,5-3 mm	10	400
MBB0540B11			Černá	RAL 7005	UL 94 V-0							
MBB0550X11	T-RGDM 50	12-44	Šedá	RAL 9035	UL 94 V-0	44 mm	50 mm	57 mm	16 mm	1,5-3 mm	13,2	250
MBB0550B11			Černá	RAL 7005	UL 94 V-0							
MBB0560X11	T-RGDM 60	12-54	Šedá	RAL 9035	UL 94 V-0	54 mm	60 mm	67 mm	16 mm	1,5-3 mm	16,4	200
MBB0560B11			Černá	RAL 7005	UL 94 V-0							

Rozměry

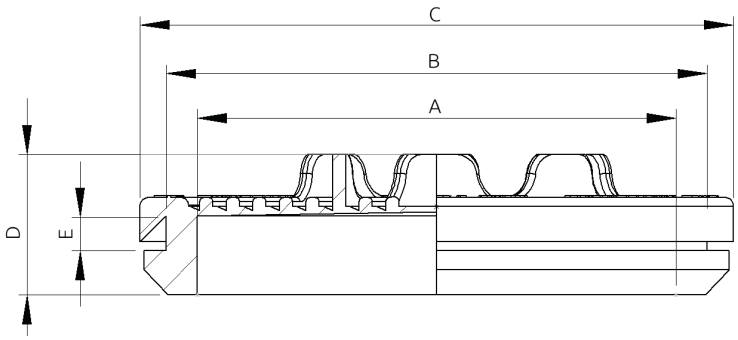

Spolehlivý vstup kabelů a ochrana elektrických skříní

Kabelové vstupní desky MH-B S představují jednoduché a efektivní řešení pro vedení kabelů do elektrických skříní, ovládacích panelů a serverových racků. Desky MH-B S jsou navrženy pro rychlou instalaci a dodatečné vybavení a nabízejí základní ochranu proti prachu a velkým částicím nečistot a zároveň chrání kabely před ostrými hranami skříně.

Dělená konstrukce umožňuje snadnou instalaci na stávající kabely, což činí MH-B S ideální volbou pro modernizace a úpravy bez demontáže kabeláže.

Hlavní výhody
- Rychlá a snadná instalace
- Dělená konstrukce pro dodatečné instalace
- Základní ochrana proti prachu a velkým nečistotám
- Chrání kabely před poškozením ostrými hranami
- Vhodné pro standardní průmyslové výřezy

Typické aplikace
- Elektrické rozvaděče
- Ovládací panely
- Serverové racky
- Průmyslové skříně







	MH-B 10 S	MH-B 16 S	MH-B 24 S
Černá, UL 94 V-0 ●	MBA10010S11	MBA12016S11	MBA14724S11
Technické údaje			
Velikost výřezu	65 × 36 mm	86 × 36 mm	112 × 36 mm
Rozměry	100 × 58 × 10 mm	120 × 58 × 10 mm	147 × 58 × 10 mm
Průměr otvorů pro šrouby (mm)		5,5	
Hmotnost (g)	50	57	67
Balení (ks)	100	100	100

Dělené průchodové desky

Dělené průchodové desky jsou kompaktní systémy pro vedení a utěsnění již instalovaných kabelů.

Aplikace na již instalované kabely

UL 94 V-0

Krytí až IP66



Dělené průchodové desky pro již instalované kabely

Dělené průchodové desky jsou určeny především k průchodu již instalovaných kabelů.

Konstrukce průchodek umožňuje instalaci na již uložený kabel a není tedy nutné manipulovat s kabelem, na kterém je navlečena průchodka, nebo protahovat kabel průchodkou.

Díky tomu jsou velmi snadno použitelné a poskytují řadu výhod kompaktní instalační jednotky.
Tělo desky je zhotoveno z materiálu TPE (SEBS) a těsnící část z materiálu PP-GF. Třída ochranného krytí je IP55 a to bez potřeby použití jakýchkoli dodatečných těsnění nebo průchodek. Jejich robustní provedení zajišťuje velmi kvalitní fixaci a není nutné použití dalších fixačních komponentů.

Průchodové desky jsou vhodné k venkovnímu i vnitřnímu použití a teplotní rozsah použití je od -40 °C do +90 °C.







	SCG 1x3-35 (IP55)	SCG 2x3-35 (IP55)	SCG 6x3-20 (IP55)
Černá, UL 94 V-0 ●	MBA4N01B11	MBA4N02B11	MBA4N63B11
Technické údaje			
Provozní teplota	-40 - +90	-40 - +90	-40 - +90
Šířka / výška / délka (mm)	77 / 60 / 40	136 / 60 / 40	220 / 60 / 40
Počet kabelů (ks) x průměr (mm)	1 x 3-35	2 x 3-35	6 x 3-20
Celkový počet kabelů	1	2	6
Velikost montážního otvoru	SCG 1	SCG 2	SCG 6
Hmotnost (g)	160	263	250
Balení (ks)	100	50	20

** Pouze pro kabely bez konektorů.*

Rozměry montážního otvoru

SCG 1

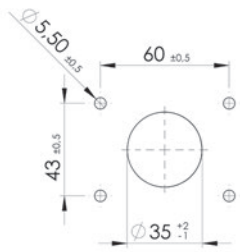

SCG 2

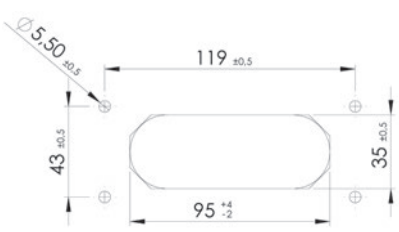

SCG 6









		MC 1x10-65 (IP66)	MC 2x10-65 (IP66)
Černá	●	MBA1N10A11	-
Černá, UL 94 V-0	●	MBA1N10B11	MBA2N10B11

Technické údaje		
Provozní teplota	-40 - +100	-40 - +100
Šířka / výška / délka (mm)	122,5 / 92,8 / 64	221 / 92 / 63,4
Počet kabelů (ks) x průměr (mm)	1 x 10 - 65	1 x 10 - 65
Celkový počet kabelů	1	2
Velikost montážního otvoru	MC 1	MC 2
Hmotnost (g)	568	1086
Balení (ks)	20	10

** Pouze pro kabely bez konektorů.*

Rozměry

MC 1

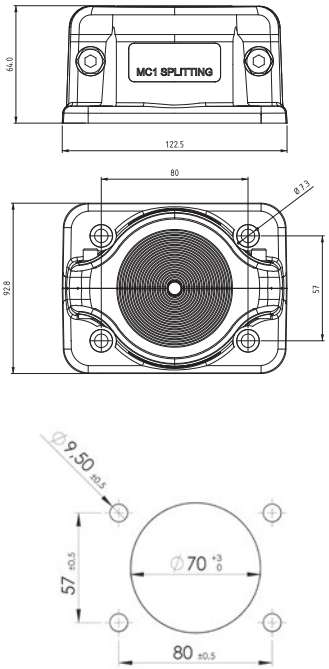

MC 2

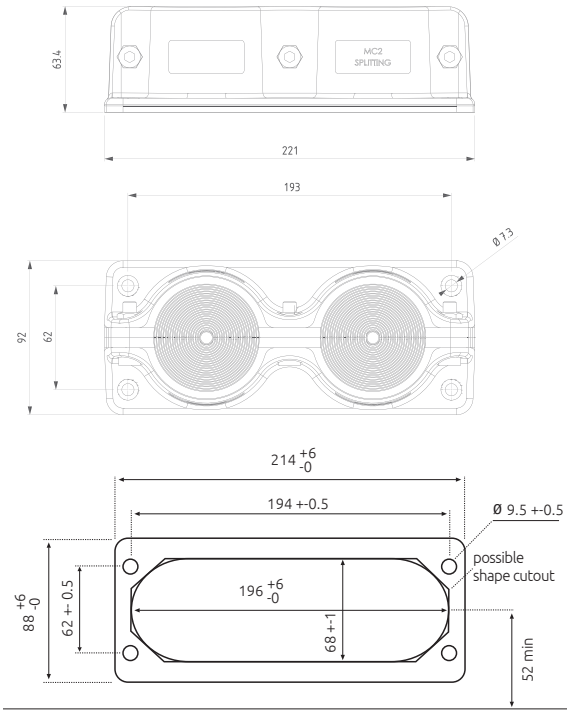

Velikost C (FL 21)

Kabelové příslušenství

Dělené průchodové desky jsou kompaktní systémy pro vedení a utěsnění již instalovaných kabelů.

Bimetalové
Pro měděné a hliníkové vodiče

Až
36kV



Kabelová oka s trhacími šrouby do 12 kV

Kabelová oka s trhacími šrouby pro zakončení hliníkových nebo měděných vodičů, s jmenovitým napětím do 12 kV. Vhodné i pro nízkonapěťové aplikace (0,6/1 kV).

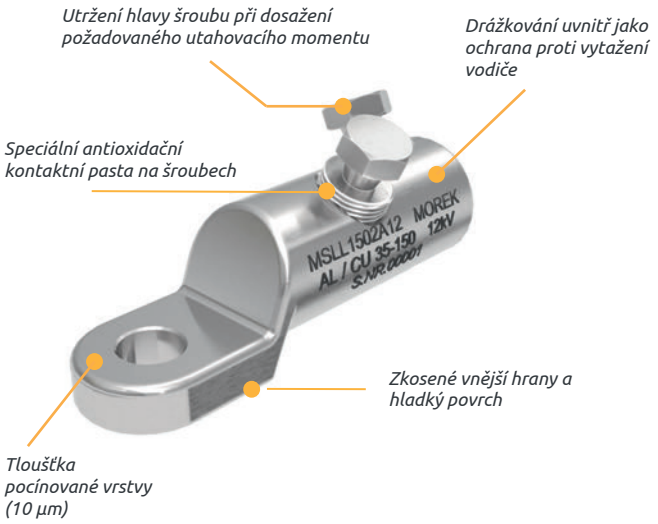

Kabelová oka s trhacími šrouby Morek poskytují efektivní a spolehlivé zakončení pro hliníkové i měděné vodiče testované v aplikacích do 12 kV. Tyto koncovky, navržené s ohledem na jednoduchost a univerzálnost, eliminují potřebu lisovacích nástrojů díky použití technologie šroubových koncovek, což umožňuje instalaci pomocí standardního klíče nebo hasáku. Kabelové koncovky jsou vyrobeny z vysoce pevné, pocínované hliníkové slitiny a jsou potaženy antioxidačním mazivem, což zajišťuje dlouhodobý výkon a optimální vodivost.

Kabelová oka s trhacími šrouby Morek jsou navržena pro snadnou, spolehlivou a přizpůsobivou montáž a nabízejí kvalitní řešení pro zakončení vodičů bez nutnosti použití speciálního nářadí. Díky své odolnosti a kompatibilitě jsou praktickou volbou pro bezpečné a efektivní instalace v různých aplikacích.

Certifikováno dle normy EN 61238-1 třídy A, vhodné pro aplikace s vysokou intenzitou zkratu.

Technologie trhacích šroubů:

Technologie trhacího šroubu umožňuje snadnou instalaci kabelových ok bez potřeby použití speciálního nářadí.

Široký rozsah:

Úzká typová řada kabelových ok s trhacími šrouby pokryje celou škálu průřezů vodičů.

Odolné a bezpečné materiály:

Speciálně navržená hliníková těla ok jsou vyrobena z vysokopevnostní hliníkové slitiny a jsou pocínována, což umožňuje aplikace na hliníkové a měděné vodiče.

Optimální elektrické připojení:

trhací šrouby se zlomí při přesně stanoveném momentu, který je potřebný pro spolehlivý elektrický výkon.

Ochrana proti oxidaci:

Trhací šrouby jsou potřeny speciální antioxidační pastou pro eliminaci koroze a oxidace v místech elektrického kontaktu.

Kompatibilita pro vnitřní i venkovní použití:

Vhodné pro instalace v obou prostředích, podporující různé tvary vodičů a typy izolace.

Kabelová oka Morek jsou testována na třídu A podle normy IEC 61238-1, což zajišťuje jejich vhodnost pro většinu průmyslových a elektrických distribučních sítí. Tato kompaktní oka jsou kompatibilní se široce používanými ukončovacími sadami a vyžadují minimální instalační prostor, a to i v případě větších rozměrů vodičů.



Otvor pro šroub	MSLL35	MSLL50	MSLL51	MSLL70	MSLL95
M10	MSLL0351A10	MSLL0501A10	MSLL0502A10	-	-
M12	MSLL0351A12	MSLL0501A12	MSLL0502A12	MSLL0702A12	MSLL0951A12
M16	-	-	-	-	-
Technické údaje					
Rozsah upínaných vodičů Al (mm²)					
RE Kulaté, plné	6 - 35	10 - 50	10 - 50	16 - 70	16 - 95
RM Kulatý, lankový	10 - 35	10 - 50	10 - 50	16 - 70	16 - 95
SE Sektorový, plný	35	35 - 50	35 - 50	35 - 70	35 - 95
SM Sektorový, lankový	35	35 - 50	35 - 50	35 - 70	35 - 95
Rozsah upínaných vodičů Cu (mm²)					
RM Kulatý, spletený	6 - 35	6 - 50	6 - 50	16 - 70	16 - 95
SM Sektorový, splétaný	6 - 35	6 - 50	6 - 50	16 - 70	16 - 95
RE Kulaté, plné	6 - 35	6 - 35	6 - 35	23 - 35	16 - 35
Počet šroubů / typ šroubu	1 / M10	1 / M10	2 / M10	2 / M12	1 / M12
Materiál šroubů	Al	Al	Al	Al	Al
L1 / L2 / l	53 / 40 / 18	62 / 51 / 28	62 / 51 / 30	90 / 75 / 40	65 / 52 / 24
W / D / d	24 / 16 / 9	25 / 20 / 11	25 / 20 / 11	28 / 22 / 12	25 / 25 / 14
Hmotnost (g)	23	37	42	62	65
Balení (ks)	50	50	50	50	25

Vhodné pro hliníkové a měděné aplikace

Rozměry

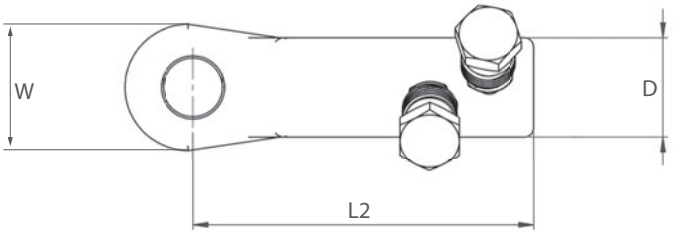

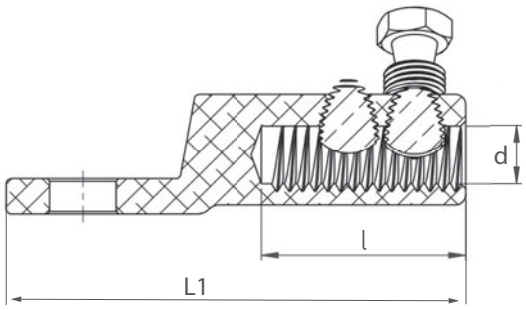



Otvor pro šroub	MSLL96	MSLL150	MSLL240	MSLL300
M10	-	-	-	-
M12	MSLL0952A12	MSLL1502A12	MSLL2402A12	MSLL3002A12
M16	-	-	MSLL2402A16	MSLL3002A16
Technické údaje				
Rozsah upínaných vodičů Al (mm²)				
RE Kulatý, plný	16 - 95	35 - 150	50 - 240	150 - 300
RM Kulatý, lankový	16 - 95	35 - 150	50 - 240	150 - 300
SE Sektorový, plný	35 - 95	35 - 150	50 - 240	150 - 300
SM Sektorový, lankový	35 - 95	35 - 120	50 - 240	150 - 300
Rozsah upínaných vodičů Cu (mm²)				
RM Kulatý, spletený	16 - 95	35 - 120	50 - 240	150 - 300
SM Sektorový, splétaný	16 - 95	35 - 120	50 - 240	150 - 300
RE Kulaté, plné	16 - 35	35	-	-
Počet šroubů / typ šroubu	2 / M12	2 / M16	2 / M18	2 / M22
Materiál šroubů	Al	Al	Al	Al
L1 / L2 / l	76 / 63 / 32	100 / 85 / 52	115 / 97 / 57	123 / 104 / 59
W / D / d	25 / 25 / 15	29 / 29 / 18	35 / 35 / 22	38 / 38 / 24,5
Hmotnost (g)	82	120	250	280
Balení (ks)	25	40	15	10

Vhodné pro hliníkové a měděné aplikace

Rozměry

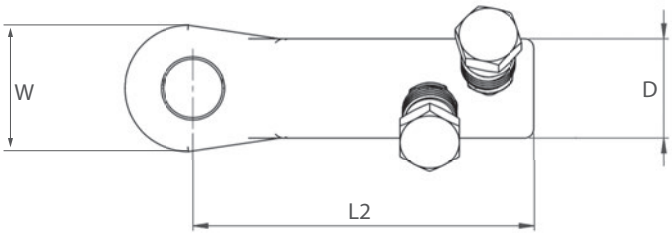

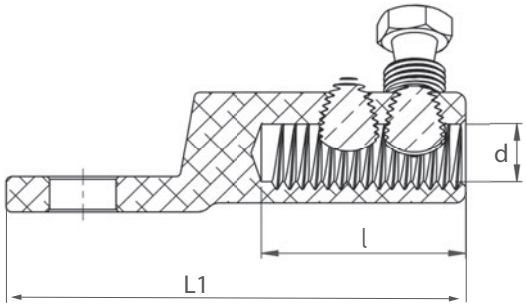

Kabelové spojky s trhacími šrouby do 12 kV

Kabelové spojky s trhacími šrouby pro spojování hliníkových nebo měděných vodičů, s jmenovitým napětím do 12 kV. Vhodné i pro nízkonapěťové aplikace (0,6/1 kV).

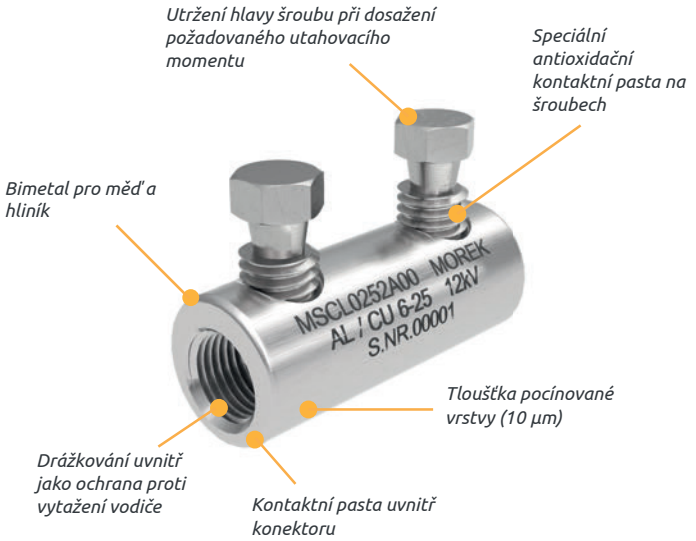

Kabelová spojky Morek s trhacími šrouby poskytují bezpečné a efektivní řešení pro spojování hliníkových nebo měděných vodičů testovaných v aplikacích do 12 kV. Díky technologii odstřižného šroubu umožňují tyto konektory instalaci bez nutnosti krimpování, pouze pomocí standardního klíče nebo hasáku. Spojky s trhacími šrouby jsou vyrobeny z vysoce pevné, pocínované hliníkové slitiny a nabízejí vynikající elektrické a mechanické vlastnosti, díky čemuž jsou vhodné pro řadu velikostí a konfigurací vodičů.

Kabelové spojky Morek s trhacími šrouby kombinují snadnou instalaci s robustním výkonem a představují efektivní řešení pro spojování vodičů bez použití speciálního nářadí. Jsou podporovány standardními průmyslovými certifikacemi a konstruovány s ohledem na odolnost, takže splňují požadavky průmyslových a distribučních sítí.

Certifikace dle normy EN 61238-1 třídy A zajišťuje vhodnost pro aplikace vyžadující tepelný cyklus a odolnost proti zkratu.

Snadná instalace:

Technologie trhacího šroubu umožňuje snadnou instalaci kabelových spojek bez potřeby použití speciálního nářadí.

Široký rozsah:

Úzká typová řada kabelových spojek s trhacími šrouby pokryje celou škálu průřezů vodičů.

Odolné a bezpečné materiály:

Speciálně navržená hliníková těla spojek jsou vyrobena z vysokopevnostní hliníkové slitiny a jsou pocínována, což umožňuje aplikace na hliníkové a měděné vodiče.

Optimální elektrické připojení:

trhací šrouby se zlomí při přesně stanoveném momentu, který je potřebný pro spolehlivý elektrický výkon.

Antioxidační ochrana:

Trhací šrouby jsou potřeny speciální antioxidační pastou pro eliminaci koroze a oxidace v místech elektrického kontaktu.

Kompatibilita pro vnitřní i venkovní použití:

Vhodné pro instalace v různých prostředích, podporuje pevné, lankové, sektorové a kulaté vodiče s plastovou nebo olejem impregnovanou izolací.

Tyto spojky jsou testovány podle normy IEC 61238-1 třídy A a jsou ideální pro elektrické distribuční a průmyslové sítě, kde může docházet k vysoké intenzitě zkratů. Jejich kompaktní konstrukce rovněž minimalizuje potřebný instalační prostor, což je výhodné zejména u kabelů větších rozměrů.

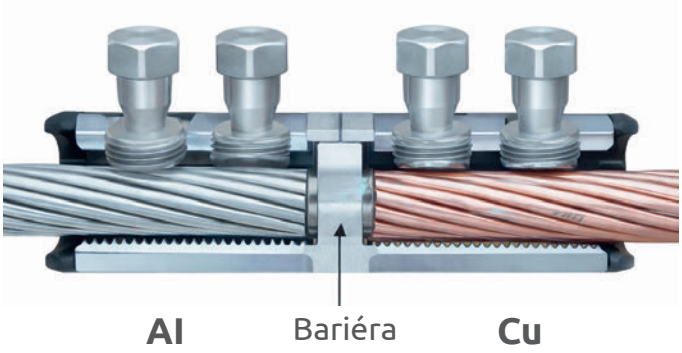






	MSCL16	MSCL25	MSCL50	MSCL95
	MSCL0162B00	MSCL0252A00	MSCL0502A00	MSCL0952A00
Technické údaje				
Rozsah upínaných vodičů Al (mm²)				
RE Kulaté, plné	1,5 - 16	10 - 35	10 - 50	25 - 95
RM Kulatý, lankový	1,5 - 16	10 - 35	10 - 50	25 - 95
SE Sektorový, plný	-	35	35 - 50	35 - 95
SM Sektorový, lankový	-	35	35 - 50	35 - 95
Rozsah upínaných vodičů Cu (mm²)				
RM Kulatý, spletený	1,5 - 16	10 - 35	10 - 50	25 - 95
SM Sektorový, splétaný	1,5 - 16	10 - 35	10 - 50	25 - 95
RE Kulaté, plné	1,5 - 16	6 - 25	10 - 35	25 - 35
Počet šroubů / typ šroubu	2 / M6	2 / M8	2 / M10	2 / M12
Materiál šroubů	Mosaz	Al	Al	Al
L / l	30 / 14	40 / 17	37 / 17	54 / 24
D / d	12 / 6	16 / 9	18 / 10	25 / 14
Hmotnost (g)	10	22	26	47
Balení (ks)	100	100	50	50

Vhodné pro hliníkové a měděné aplikace

Konektor má vnitřní přepážku pro oddělení hliníkových a měděných vodičů

Rozměry

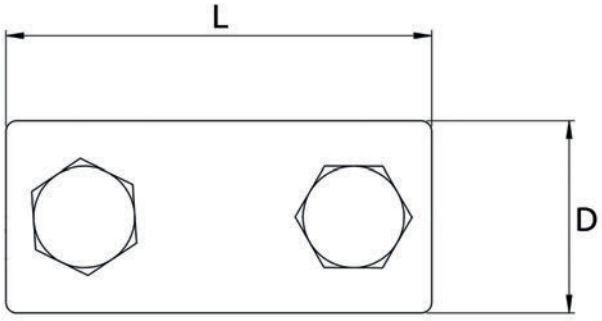

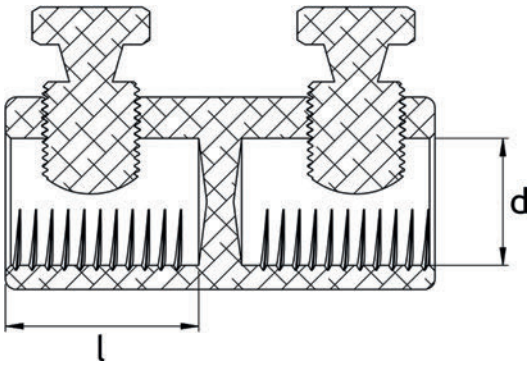



	MSCL150	MSCL240	MSCL241	MSCL300
	MSCL1502A00	MSCL2402A00	MSCL2404A00	MSCL3004A00
Technické údaje				
Rozsah upínaných vodičů Al (mm²)				
RE Kulaté, plné	25 - 150	120 - 240	50 - 240	150 - 300
RM Kulatý, lankový	25 - 150	120 - 240	50 - 240	150 - 300
SE Sektorový, plný	35 - 150	120 - 240	50 - 240	150 - 300
SM Sektorový, lankový	35 - 120	120 - 240	50 - 240	150 - 300
Rozsah upínaných vodičů Cu (mm²)				
RM Kulatý, spletený	25 - 150	120 - 240	50 - 240	150 - 300
SM Sektorový, splétaný	25 - 150	120 - 240	50 - 240	150 - 300
RE Kulaté, plné	25 - 35	-	-	-
Počet šroubů / typ šroubu	2 / M16	2 / M18	4 / M18	4 / M22
Materiál šroubů	Al	Al	Al	Al
L / l	70 / 30	80 / 32	120 / 56	112 / 52
D / d	28 / 17	38 / 24	35 / 22	38 / 22
Hmotnost (g)	87	162	220	265
Balení (ks)	35	25	20	20

Vhodné pro hliníkové a měděné aplikace

Konektor má vnitřní přepážku pro oddělení hliníkových a měděných vodičů

Rozměry

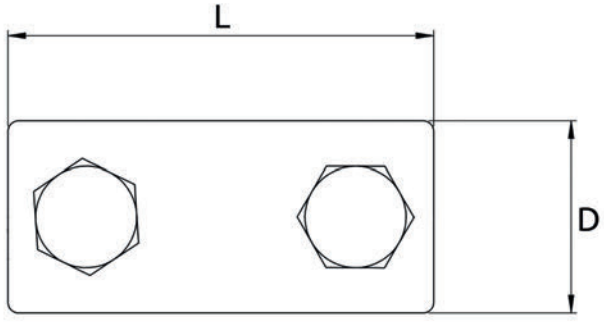

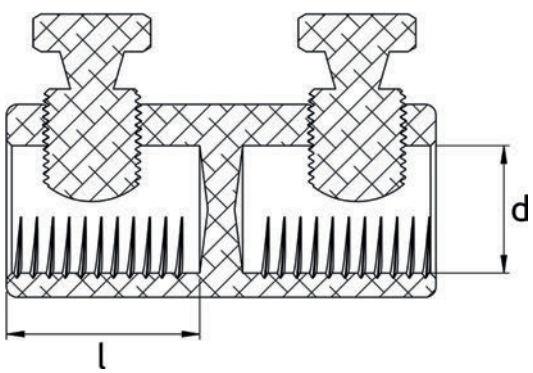

Kabelová oka s trhacími šrouby do 36 kV

Kabelová oka s trhacími šrouby se používají pro zakončení hliníkových nebo měděných vodičů v aplikacích do 36 kV. Lze je použít také pro aplikace do 1 kV.

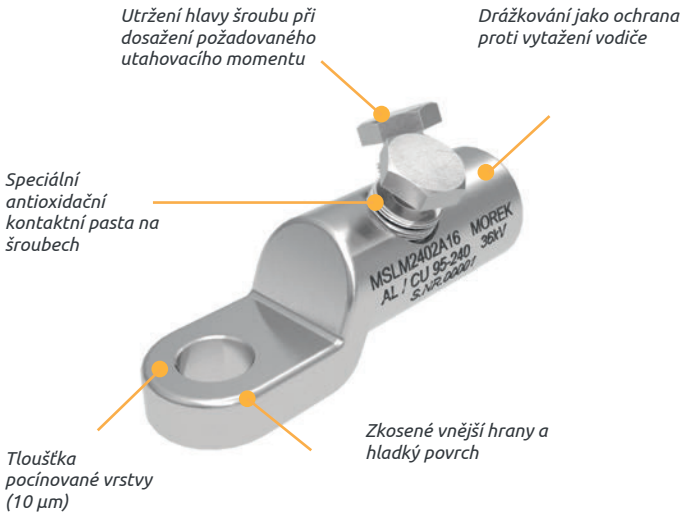

Kabelová oka s trhacími šrouby Morek jsou navržena tak, aby poskytovala bezpečné a účinné zakončení hliníkových a měděných vodičů ve vysokonapěťových aplikacích až do 36 kV. Díky pokročilé technologii trhacích šroubů lze tato oka instalovat pomocí standardního nářadí, takže není třeba používat speciální nástroje. Koncovky Morek jsou vyrobeny z vysoce odolné pocínované hliníkové slitiny a nabízejí vynikající vodivost a trvanlivost spolu s vodotěsností pro vnitřní i venkovní instalace.

Kabelová oka Morek s trhacími šrouby do 36 kV nabízejí spolehlivé a snadno instalovatelné řešení, které nevyžaduje žádné speciální nástroje. Tato kabelová oka jsou vyrobena tak, aby vydržela vysoké nároky, a poskytují trvalý výkon a kompatibilitu, čímž splňují potřeby průmyslových a distribučních sítí.

Certifikováno dle normy EN 61238-1 třídy A, vhodné pro aplikace s vysokou intenzitou zkratu.

Snadná instalace:

Umožňuje instalaci bez použití základního nářadí a zajišťuje bezpečné spojení bez lisování.

Široký rozsah:

Vhodný pro širokou škálu průřezů vodičů, což minimalizuje potřebu více velikostí koncovek.

Vysoce odolné materiály:

Speciálně navržená hliníková těla ok jsou vyrobena z vysokopevnostní hliníkové slitiny a jsou pocínována, což umožňuje aplikace na hliníkové a měděné vodiče.

Optimální elektrické připojení:

Hliníkové a pocínované mosazné trhací šrouby jsou navrženy tak, aby se utrhly při dosažení požadovaného utahovacího momentu a tím je zaručen dobrý elektrický kontakt.

Antioxidační mazací úprava:

Trhací šrouby jsou potřeny speciálním antioxidační pastou pro eliminaci koroze a oxidace v místech elektrického kontaktu.

Kompatibilita v interiéru a exteriéru:

Kabelová oka jsou voděodolná a vhodná pro venkovní i vnitřní použití. Lze je použít pro pevné, splétané, rozděleny do dvou tříd.

Tato oka jsou certifikována podle normy IEC 61238-1 třídy A a splňují přísné normy pro odolnost proti zkratu a tepelnému cyklu, takže jsou ideální pro elektrické distribuční a průmyslové sítě s vysokou intenzitou zkratů.



Otvor pro šroub	MSLM95	MSLM150	MSLM240	MSLM300
M12	MSLM0951A12	MSLM1501A12	MSLM2402A12	MSLM3002A12
M16	-	-	MSLM2402A16	MSLM3002A16
M20	-	-	-	-
Technické údaje				
Rozsah upínaných vodičů Al (mm²)				
RE Kulaté, plné	16 - 95	50 - 150	95 - 240	120 - 300
RM Kulatý, lankový	16 - 95	50 - 150	95 - 240	120 - 300
SM Sektorový, lankový	25 - 70	50 - 120	95 - 185	120 - 240
Rozsah upínaných vodičů Cu (mm²)				
RM Kulatý, lankový	16 - 70	35 - 120	95 - 240	120 - 300
SM Sektorový, lankový	25 - 70	50 - 120	95 - 185	120 - 240
Počet šroubů / typ šroubu	1 / M12	1 / M14	2 / M18	2 / M22
Materiál šroubů	Al	Al	Al	Al
L1 / L2 / l	76 / 60 / 32	95 / 78 / 42	112 / 95 / 57	125 / 105 / 67
W / D / d	32 / 24 / 14	29 / 29 / 16	33 / 33 / 20	38 / 38 / 24,5
Hmotnost (g)	60	122	182	246
Balení (ks)	25	25	15	14

Vhodné pro hliníkové a měděné aplikace

Rozměry

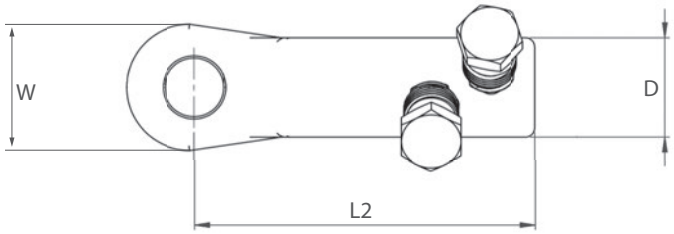

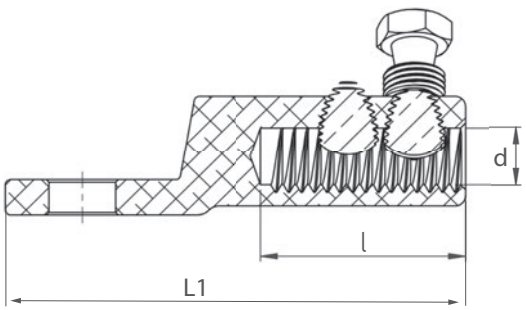







Otvor pro šroub	MSLM400	MSLM630	MSLM1000
M12	MSLM4003A12	MSLM6303A12	-
M16	MSLM4003A16	MSLM6303A16	MSLM10004A16
M20	-	-	MSLM10004A20
2 x M12	-	-	-
Technické údaje			
Rozsah upínaných vodičů Al (mm²)			
RE Kulaté, plné	185 - 400	400 - 630	630 - 1000
RM Kulatý, lankový	185 - 400	400 - 630	630 - 1000
SM Sektorový, lankový	185 - 300	400 - 500	-
Rozsah upínaných vodičů Cu (mm²)			
RM Kulatý, lankový	185 - 400	400 - 630	630 - 1000
SM Vektorový tvar, lankový	185 - 300	400 - 500	-
Počet šroubů / typ šroubu	3 / M22	3 / M22	4 / M22 dlouhý
Materiál šroubů	Al	Al	Al
L1 / L2 / l	140 / 120 / 79	163 / 136 / 94	194 / 161 / 105
W / D / d	42 / 42 / 26	52 / 52 / 34	65 / 65 / 41
Hmotnost (g)	367	605	1095
Balení (ks)	10	6	3

Vhodné pro hliníkové a měděné aplikace

Rozměry

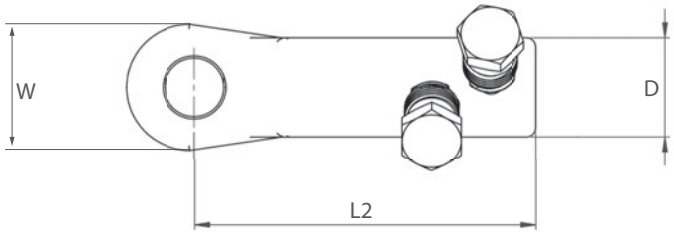

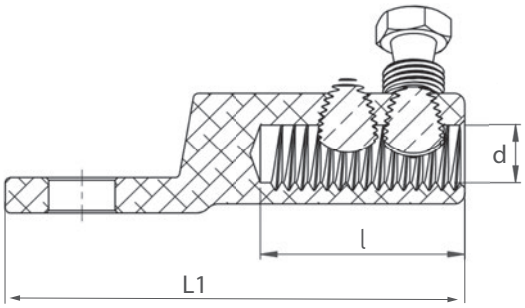







Otvor pro šroub	MSLM400	MSLM630	MSLM1000
M12 x 20 x 2	MSLM4003A32	MSLM6303A32	MSLM10004A32
Technické údaje			
Rozsah upínaných vodičů Al (mm²)			
RE Kruhový plný vodič	185 - 400	400 - 630	630 - 1000
RM Kruhový laněný vodič	185 - 400	400 - 630	630 - 1000
SM Sektorový laněný vodič	185 - 300	400 - 500	630 - 800
Rozsah upínaných vodičů Cu (mm²)			
RM Kruhový laněný vodič	185 - 400	400 - 630	630 - 1000
SM Sektorový laněný vodič	185 - 300	400 - 500	630 - 800
Počet šroubů / šroub	3 / M22	3 / M22	4 / M22 dlouhý
Materiál šroubů	Al	Al	Al
L1 / l (mm)	180 / 82	205 / 94,5	238 / 106
L2 / L3 / L4 / L5	159 / 153 / 121 / 115	180 / 174 / 142 / 136	207,5 / 200,5 / 165,5 / 158,5
D / d (mm)	42 / 26	52 / 34	65 / 41
Hmotnost (g)	395	655	1200
Balení (ks)	10	6	3

Vhodné pro hliníkové a měděné aplikace

Rozměry

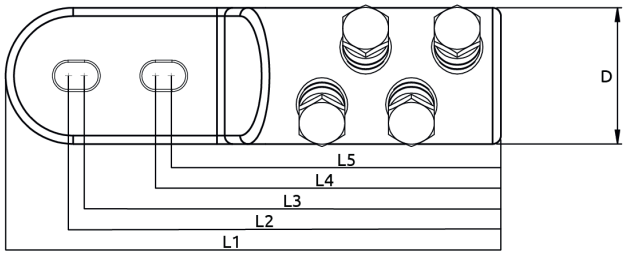

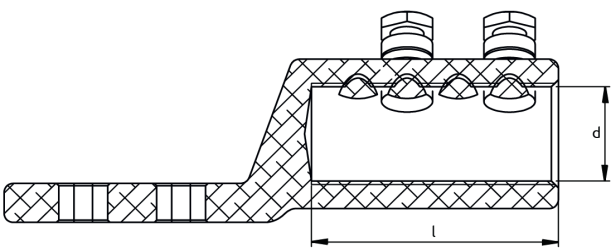

Kabelové spojky s trhacími šrouby do 36 kV

Kabelová spojky s trhacími šrouby se používají ke spojování hliníkových nebo měděných vodičů v aplikacích do 36 kV. Lze je použít také pro aplikace do 1 kV.

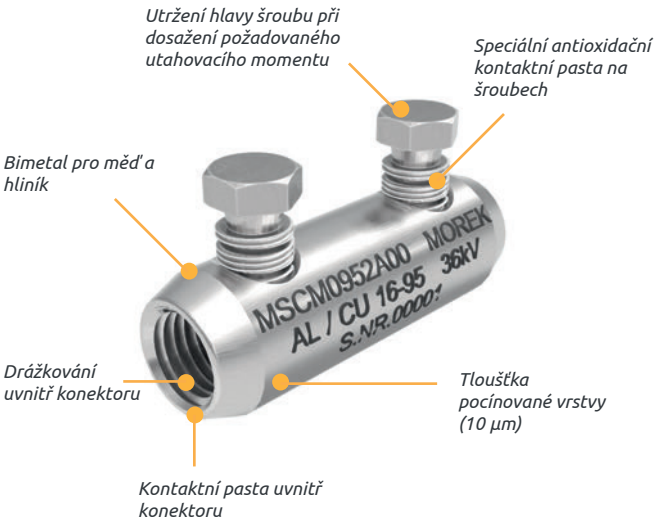

Kabelové spojky Morek s trhacími šrouby představují robustní a efektivní řešení pro spojování hliníkových a měděných vodičů ve vysokonapěťových aplikacích až do 36 kV. Tyto konektory využívají technologii trhacích šroubů a umožňují bezpečné spojení pouze pomocí standardního nářadí, čímž eliminují potřebu speciálních nástrojů. Konektory Morek jsou vyrobeny z vysoce odolné, pocínované hliníkové slitiny a zajišťují výjimečnou vodivost a odolnost, jsou vhodné pro vnitřní i venkovní instalace.

Kabelové spojky Morek s trhacími šrouby do 36 kV nabízejí praktické a spolehlivé řešení pro vysokonapěťové spoje, které nevyžadují žádné speciální nástroje. Tyto spojky jsou konstruovány tak, aby odolaly náročným podmínkám, a poskytují spolehlivý výkon, který je podpořen standardními průmyslovými certifikáty pro vysokou odolnost proti zkratu a tepelným cyklům.

Vhodné pro aplikace, které vyžadují odolnost proti zkratu a vysoký elektrický výkon.

Technologie Shear Bolt bez použití nástrojů:

Umožňuje snadnou instalaci bez nutnosti lisování, pouze pomocí klíče.

Široký rozsah:

Úzká typová řada kabelových spojek s trhacími šrouby pokryje celou škálu průřezů vodičů.

Odolné materiálové složení:

Speciálně navržená hliníková těla spojek jsou vyrobena z vysokopevnostní hliníkové slitiny a jsou pocínována, což umožňuje aplikace na hliníkové a měděné vodiče.

Přesná kontrola točivého momentu pro optimální připojení:

Trhací šrouby se zlomí při přesně stanoveném momentu, který je nezbytný pro spolehlivý elektrický výkon.

Antioxidační úprava:

Trhací šrouby jsou potřeny speciálním antioxidační pastou pro eliminaci koroze a oxidace v místech elektrického kontaktu.

Tyto konektory jsou testovány podle norem IEC 61238-1 třídy A, takže jsou vhodné pro použití v elektrických distribučních a průmyslových sítích, kde dochází k vysoké intenzitě zkratů. Jejich kompaktní provedení a kompatibilita s řadou ukončovacích sad zajišťují flexibilní a efektivní instalaci v různých aplikacích.

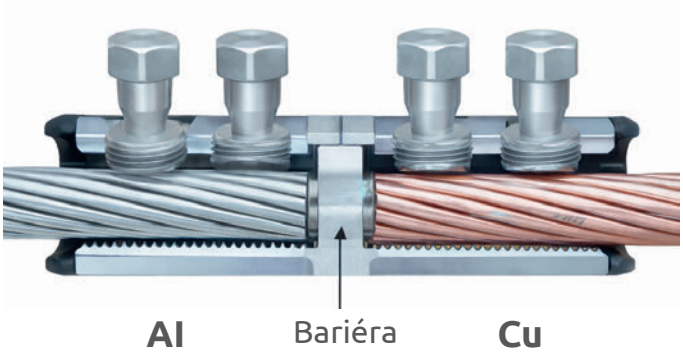



	MSCM95	MSCM150	MSCM240	MSCM300
	MSCM0952A00	MSCM1502A00	MSCM2404A00	MSCM3004A00
Technické údaje				
Rozsah upínaných vodičů Al (mm²)				
RE Kulaté, plné	16 - 95	50 - 150	95 - 240	120 - 300
RM Kulatý, lankový	16 - 95	50 - 150	95 - 240	120 - 300
SM Sektorový, lankový	25 - 70	50 - 120	95 - 185	120 - 240
Rozsah upínaných vodičů Cu (mm²)				
RM Kulatý, lankový	16 - 95	35 - 150	95 - 240	120 - 300
SM Sektorový, lankový	25 - 70	50 - 120	95 - 185	120 - 240
Počet šroubů / typ šroubu	2 / M12	2 / M14	4 / M18	4 / M22
Materiál šroubů	Al	Al	Al	Al
L / l	70 / 33	80 / 35	120 / 56	142 / 67
D / d	24 / 12,5	30 / 15,5	33 / 20	38 / 24,5
Hmotnost (g)	74	146	230	400
Balení (ks)	30	25	15	10

Vhodné pro hliníkové a měděné aplikace

Konektor má vnitřní přepážku pro oddělení hliníkových a měděných vodičů

Rozměry

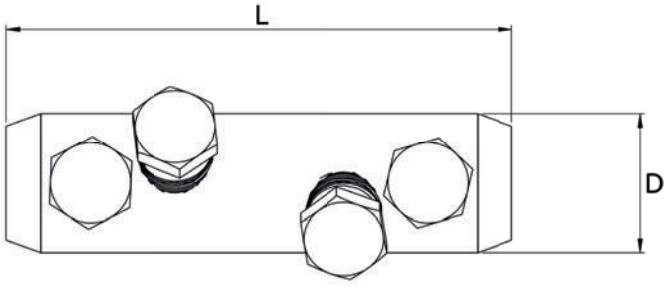

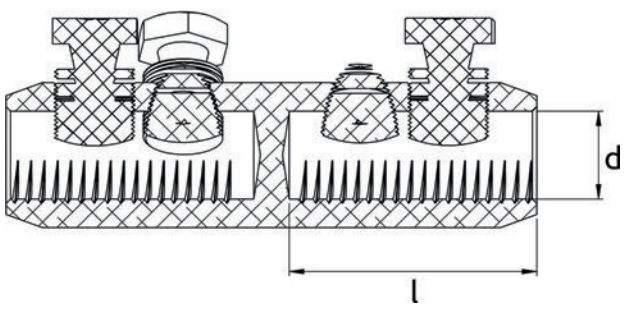



	MSCM400	MSCM630	MSCM1000
	MSCM4006A00	MSCM6306A00	MSCM10008A00
Technické údaje			
Rozsah upínaných vodičů Al (mm²)			
RE Kulatý, plný	185 - 400	400 - 630	630 - 1000
RM Kulatý, lankový	185 - 400	400 - 630	630 - 1000
SM Sektorový, lankový	185 - 300	400 - 500	-
Rozsah upínaných vodičů Cu (mm²)			
RM Kulatý, lankový	185 - 400	400 - 630	630 - 1000
SM Sektorový, lankový	185 - 300	400 - 500	-
Počet šroubů / typ šroubu	6 / M22	6 / M22	8 / M22 dlouhý
Materiál šroubů	Al	Al	Al
L / l	170 / 82	200 / 94	220 / 105
D / d	42 / 25,5	52 / 34	65 / 41
Hmotnost (g)	580	815	1340
Balení (ks)	5	3	2

Vhodné pro hliníkové a měděné aplikace

Konektor má vnitřní přepážku pro oddělení hliníkových a měděných vodičů

Rozměry

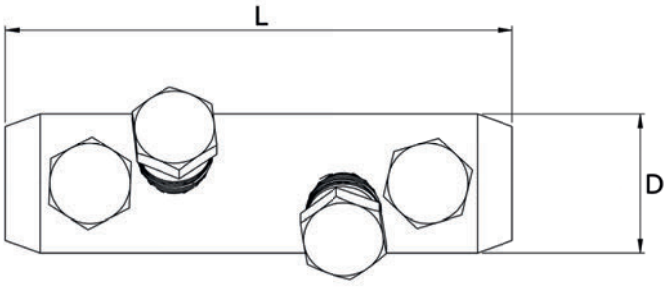

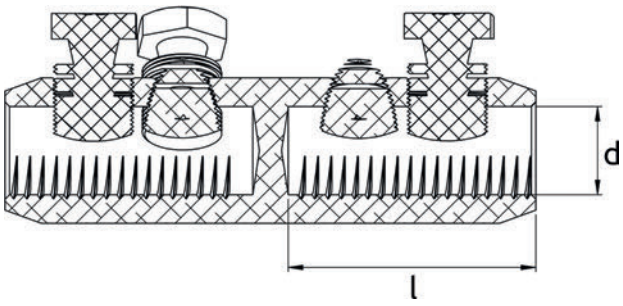

Smršťovací trubice, Rozbočky a koncové krytky

Výběr spolehlivých, vysoce kvalitních produktů



Produktové portfolio zahrnuje bužírky se střední a silnou stěnou, trubky s tenkou stěnou. Každý produkt odráží závazek společnosti Morek k kvalitě, inovacím a snadnému použití.

Všechny výrobky jsou vyrobeny z odolných materiálů a splňují průmyslové normy. Jsou vhodné pro profesionální použití v interiéru i exteriéru.

Tenkostěnné smršťovací bužírky

Izolace a ochrana pro kabely nízkého napětí.



Teplem smrštitelné tenkostěnné trubice MTW od společnosti Morek poskytují spolehlivou izolaci a ochranu pro nízkonapěťové kabely a komponenty. Tato univerzální trubice je vyrobena ze zesítěného polyolefinu. Nabízí flexibilitu, odolnost a snadnou instalaci, což je ideální pro aplikace, které vyžadují rovnováhu mezi ochranou a minimálním objemem. Trubice MTW jsou odolné vůči UV záření (černá verze) a dostupné v různých barvách, včetně žluto-zelené, a jsou vhodné do různého prostředí.

Tenkostěnné teplem smrštitelné trubice MTW společnosti Morek představují náš závazek ke kvalitě, flexibilitě a inovacím a nabízejí zákazníkům spolehlivé řešení pro různé potřeby elektrické izolace. Díky konzistentnímu výkonu a průmyslové shodě jsou trubice MTW společnosti Morek základní volbou pro profesionály, kteří hledají účinnou a trvalou ochranu kabelů.

Vysoká elektrická a mechanická pevnost:
Poskytuje spolehlivou izolaci a stabilitu pro nízkonapěťové aplikace.

Tenkostěnná, odolná konstrukce:
Polyolefin stabilizovaný proti UV záření (černé provedení) poskytuje účinnou ochranu proti záření a povětrnostním vlivům.

Bezpečné a šetrné k životnímu prostředí:
Bezhalogenové, bez silikonu a bez olova a hliníku, což zajišťuje nekorozivní a netoxické provedení.

Dodržování předpisů a všestranný design:
Dodává se v černé barvě a v různých barvách na vyžádání, což podporuje všestranné potřeby instalace.

Prodloužená doba skladování:
Neomezená doba skladování za běžných skladovacích podmínek.

K dispozici jsou v černé, žluto-zelené a dalších barvách, což je ideální pro barevně odlišené instalace kabelů ve vnitřním i venkovním prostředí.

Splňuje: CENELEC EN50655

Rozměry



Tenkostěnné teplem smrštitelné bužírky MTW

Objednací kód délky 1 m	Objednací kód celé cívky	Velikost (mm)	Před smrštěním (mm)	Po smrštění (mm)		Celková délka cívky (m)
			D (min.)	d (max.)	w (min.)	
MTWA01206**B11**	MTWA01206**B10**	1,2/0,6	1,2	0,6	0,33	200
MTWA01608**B11**	MTWA01608**B10**	1,6/0,8	1,6	0,8	0,36	200
MTWA02412**B11**	MTWA02412**B10**	2,4/1,2	2,4	1,2	0,42	200
MTWA03216**B11**	MTWA03216**B10**	3,2/1,6	3,2	1,6	0,42	200
MTWA04824**B11**	MTWA04824**B10**	4,8/2,4	4,8	2,4	0,52	100
MTWA06432**B11**	MTWA06432**B10**	6,4/3,2	6,4	3,2	0,54	100
MTWA08040**B11**	MTWA08040**B10**	8,0/4,0	8,0	4,0	0,54	100
MTWA09548**B11**	MTWA09548**B10**	9,5/4,8	9,5	4,8	0,54	100
MTWA12764**B11**	MTWA12764**B10**	12,7/6,4	12,7	6,4	0,62	100
MTWA16080**B11**	MTWA16080**B10**	16,0/8	16,0	8,0	0,67	100
MTWA19095**B11**	MTWA19095**B10**	19,0/9,5	19,0	9,5	0,75	100
MTWA25412**B11**	MTWA25412**B10**	25,4/12,7	25,4	12,7	0,85	50
MTWA31815**B11**	MTWA31815**B10**	31,8/15,9	31,8	15,9	0,85	50
MTWA38119**B11**	MTWA38119**B10**	38,1/19,1	38,1	19,1	0,96	50
MTWA50825**B11**	MTWA50825**B10**	50,8/25,4	50,8	25,4	0,97	25
MTWA60030**B11**	MTWA60030**B10**	60,0/30,0	60,0	30,0	1,10	25
MTWA76238**B11**	MTWA76238**B10**	76,2/38,1	76,2	38,1	1,17	25
MTWA10150**B11**	MTWA10150**B10**	101,6/50,8	101,6	50,8	1,30	25
MTWA12060**B11**	MTWA12060**B10**	120,0/60,0	120,0	60,0	1,30	25
MTWA15276**B11**	MTWA15276**B10**	152,4/76,2	152,4	76,2	1,30	15

Seznam produktů MTW dostupných v různých barvách

	Dostupné barvy	Pro barevné provedení zaměňte třetí písmeno od konce v objednacím kódu
	Černá	**B** (B10/B11)
	Čirá	**C** (C10/C11)
	Modrá	**N** (N10/N11)
	Zelená	**G** (G10/B11)
	Červená	**R** (R10/R11)
	Žluto	**Y** (Y10/Y11)
	Žluto-zelená	**X** (X10/X11)

Další barvy a délky na vyžádání.

Středněstěnné teplem smrštitelné trubice

Izolace a ochrana žil pro kabely nízkého a středního napětí.



Teplem smrštitelné trubice MMWT společnosti Morek jsou navrženy tak, aby poskytovaly kvalitní izolaci, ochranu a těsnění pro nízkonapěťové kabelové příslušenství a elektrické komponenty. Tato střednostěnná zesíťovaná polyolefinová trubka je ideální pro nízkonapěťové a středněnapěťové kabely a poskytuje robustní mechanickou pevnost a výjimečné elektrické vlastnosti.

Trubice MMWT nabízejí odolné řešení, které odolává UV záření, povětrnostním vlivům a znečišťujícím látkám z prostředí, takže se dobře hodí pro vnitřní i venkovní aplikace, včetně prostředí na moři.

Splňuje: CENELEC EN50655

Spolehlivá elektrická a mechanická pevnost:
Zajišťuje stabilní izolaci a ochranu pro nízkonapěťové aplikace.

Odolné materiálové složení:
UV odolné, bezhalogenové a bezsilikonové, s nekorozivními a netoxickými vlastnostmi, bez olova a hliníku.

Možnosti lepení:
K dispozici jsou varianty lepidla: s povlakem tavného lepidla nebo bez něj, které vyhovují různým potřebám utěsnění a ochrany proti vlhkosti.

Shoda a schválení:
Splňuje předpisy RoHS a REACH a je schválena pro použití na moři, což zajišťuje ekologicky odpovědné a bezpečné použití.

Vysoký poměr smrštění a barva:
Černá barva s poměrem smrštění 3:1, který umožňuje těsné a bezpečné uchycení na kabely různých velikostí a tvarů.

Prodloužená doba skladování:
Neomezená doba skladování za běžných skladovacích podmínek.

Rozměry

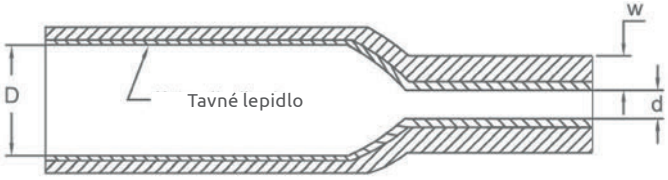

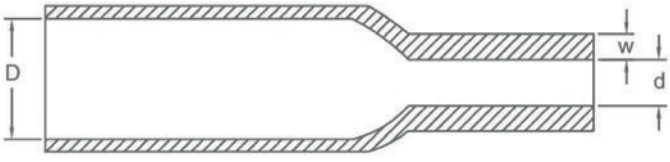

MMWT středněstěnné trubice s lepidlem

		Před smrštěním (mm)	Po smrštění (mm)		
Objednací kód	Velikost (mm)	D (min.)	d (max.)	w (Min.)	Standardní délka (mm)
MMWT00802A10	8/2	8	2	1,8	1000
MMWT01203A10	12/3	12	3	1,8	1000
MMWT01905A10	19/5	19	5	2,0	1000
MMWT02206A10	22/6	22	6	2,4	1000
MMWT02806A15	28/6	28	6	2,7	1000
MMWT03308A10	33/8	33	8	2,7	1000
MMWT04012A10	40/12	40	12	2,7	1000
MMWT05516A10	55/16	55	16	2,7	1000
MMWT06519A10	65/19	65	19	2,9	1000
MMWT07522A10	75/22	75	22	3,0	1000
MMWT09525A10	95/25	95	25	3,5	1000
MMWT11534A10	115/34	115	34	3,5	1000
MMWT14042A10	140/42	140	42	3,5	1000

Středněstěnné trubice bez lepidla (MMWT-U)

		Před smrštěním (mm)	Po smrštění (mm)		
Objednací kód	Velikost (mm)	D (min.)	d (Max.)	w (Min.)	Standardní délka (mm)
MMWT00802U10	8/2	8	2	1,7	1000
MMWT01203U10	12/3	12	3	1,7	1000
MMWT01905U10	19/5	19	5	2,0	1000
MMWT02206U10	22/6	22	6	2,4	1000
MMWT02806U10	28/6	28	6	2,6	1000
MMWT03308U10	33/8	33	8	2,6	1000
MMWT04012U10	40/12	40	12	2,6	1000
MMWT05516U10	55/16	55	16	2,7	1000
MMWT06519U10	65/19	65	19	2,9	1000
MMWT07522U10	75/22	75	22	3,0	1000
MMWT09525U10	95/25	95	25	3,1	1000
MMWT11534U10	115/34	115	34	3,2	1000
MMWT14042U10	140/42	140	42	3,2	1000
MMWT16050U10	160/50	160	50	3,2	1000
MMWT18058U10	180/58	180	58	3,3	1000
MMWT20055U10	200/55	200	55	3,7	1000

Silnostěnné teplem smrštitelné trubice

Izolace a vnější těsnění pro kabely nízkého a středního napětí.



Teplem smrštitelné trubice MMWT společnosti Morek jsou navrženy tak, aby poskytovaly kvalitní izolaci, ochranu a těsnění pro kabelové příslušenství a elektrické komponenty nízkého a středního napětí. Tyto trubice jsou vyrobeny z odolného zesíťovaného polyolefinu, který kombinuje elektrické a mechanické vlastnosti, aby odolal náročným podmínkám a zajistil spolehlivý výkon ve vnitřních i venkovních instalacích, včetně aplikací na moři.

S trubicemi MHWT od společnosti Morek získávají zákazníci spolehlivé a vysoce kvalitní řešení, které splňuje průmyslové normy pro bezpečnost a odolnost. Trubice MHWT, podpořené naším závazkem ke kvalitě a zákaznické podpoře, zajišťují účinnou izolaci a ochranu v různých aplikacích.

Splňuje: CENELEC EN50655

Vynikající elektrická a mechanická pevnost:
Zajišťuje stabilní izolaci a ochranu pro aplikace nízkého a středního napětí.

Materiálové složení:
Silný, UV odolný polyolefin poskytuje výjimečnou odolnost proti záření a povětrnostním vlivům.

Bezpečný a netoxický:
Bezhalogenové, bez silikonu a bez olova a hliníku, což nabízí nekorozivní a netoxickou variantu.

Přizpůsobitelné možnosti lepidla:
K dispozici s vnitřním povlakem tavného lepidla nebo bez něj pro přizpůsobení potřebám těsnění.

Splňuje předpisy:
V souladu s RoHS a REACH, vhodné pro náročné prostředí.

Vysoký poměr smrštění a všestranný design:
Černá barva s vysokým smršťovacím poměrem, bezpečně se hodí na kabely různých velikostí a nepravidelných tvarů.

Prodloužená doba skladování:
Neomezená doba skladování za běžných skladovacích podmínek.

Rozměry

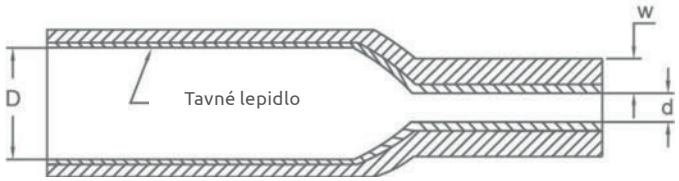

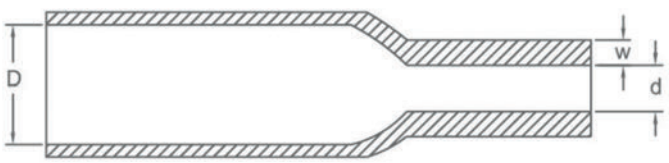

Silnostěnné trubice MHWT s lepidlem

		Před smrštěním (mm)	Po smrštění (mm)		
Objednací kód	**Velikost (mm)**	**D (min.)**	**d (max.)**	**W (min.)**	**Standardní délka (mm)**
MHWT00903A10	9/3	9	3	2	1000
MHWT01605A10	16/5	16	5	2,4	1000
MHWT01905A10	19/5	19	5	2,4	1000
MHWT02206A10	22/6	22	6	2,7	1000
MHWT03308A10	33/8	33	8	3,2	1000
MHWT04012A10	40/12	40	12	4	1000
MHWT05516A10	55/16	55	16	4	1000
MHWT06519A10	65/19	65	19	4	1000
MHWT07522A10	75/22	75	22	4	1000
MHWT09525A10	95/25	95	25	4,2	1000
MHWT10529A10	105/29	105	29	4,2	1000
MHWT11534A10	115/34	115	34	4,2	1000
MHWT13036A10	130/36	130	36	4,2	1000
MHWT14042A10	140/42	140	42	4,2	1000
MHWT16050A10	160/50	160	50	4,2	1000
MHWT18058A10	180/58	180	58	4,2	1000

MHWT Silnostěnné trubice bez lepidla

		Před smrštěním (mm)	Po smrštění (mm)		
Objednací kód	**Velikost (mm)**	**D (min.)**	**d (max.)**	**W (min.)**	**Standardní délka (mm)**
MHWT00903U10	9/3	9	3	2,0	1000
MHWT01605U10	16/5	16	5	2,4	1000
MHWT01905U10	19/5	19	5	2,4	1000
MHWT02206U10	22/6	22	6	2,7	1000
MHWT03308U10	33/8	33	8	3,2	1000
MHWT04012U10	40/12	40	12	3,7	1000
MHWT05516U10	55/16	55	16	3,7	1000
MHWT06519U10	65/19	65	19	3,7	1000
MHWT07522U10	75/22	75	22	3,7	1000
MHWT09525U10	95/25	95	25	3,7	1000
MHWT10529U10	105/29	105	29	4,0	1000
MHWT11534U10	115/34	115	34	4,0	1000
MHWT13036U10	130/36	130	36	4,0	1000
MHWT14042U10	140/42	140	42	4,0	1000
MHWT16050U10	160/50	160	50	4,0	1000
MHWT18058U10	180/58	180	58	4,1	1000

Tepelně smrštitelné koncovky rozdělovací do 1kV



Tepelně smrštitelné koncovky rozdělovací Morek jsou navrženy tak, aby poskytovaly spolehlivou izolaci a utěsnění pro vícežilové kabely do 1 kV. Tyto koncovky, navržené pro dlouhou životnost, jsou vyrobeny z tepelně stabilizovaného zesíťovaného polyolefinu smíchaného se syntetickým kaučukem, který zajišťuje vynikající elektrickou izolaci, odolnost proti UV záření a povětrnostním vlivům. V černé barvě jsou k dispozici se dvěma, třemi, čtyřmi nebo pěti vývody, z nichž každý je potažen buď tavným lepidlem na bázi polyamidu, nebo gumovým tmelem (na vyžádání), což zajišťuje vodotěsné utěsnění prostředí.

S teplem smrštitelnými kabelovými koncovkami Morek zákazníci získávají výrobek, který splňuje vysoké standardy kvality, trvanlivosti a flexibility. Tyto průchodky jsou ideální pro širokou škálu nízkonapěťových aplikací a zajišťují, že kabely zůstanou bezpečné, izolované a utěsněné proti vlhkosti a vlivům prostředí.

Spolehlivá elektrická izolace:

Určeno pro nízkonapěťové aplikace (do 1 kV), poskytuje základní izolaci pro kabelové rozdělení.

Trvanlivé a odolné vůči UV záření:

Vyrobeno ze zesíťovaného polyolefinu stabilizovaného proti UV záření, který chrání před vlivem prostředí.

Přizpůsobitelné možnosti těsnění:

Pro bezpečné utěsnění je k dispozici spirálový povlak s polyamidovým tavným lepidlem; na vyžádání je k dispozici pryžový tmelový povlak.

Složení materiálu:

Směs syntetického kaučuku a protipožárních přísad (volitelně) s odolností vůči oxidaci, ozónu a dalším vlivům prostředí.

Efektivní konstrukce:

K dispozici v černé barvě, s možností dvou až pěti vývodů pro různé konfigurace kabelů.

Při zahřátí nad 125 °C se LV průchodky smršťují na předem stanovenou velikost a vytvářejí těsnění nad kabelovou koncovkou. Tavné lepidlo nebo tmel za horka poskytují dodatečnou ochranu proti vlhkosti, což z těchto koncovek činí ideální řešení pro prostředí, kde kabely vyžadují robustní a dlouhotrvající izolaci.

Rozměry

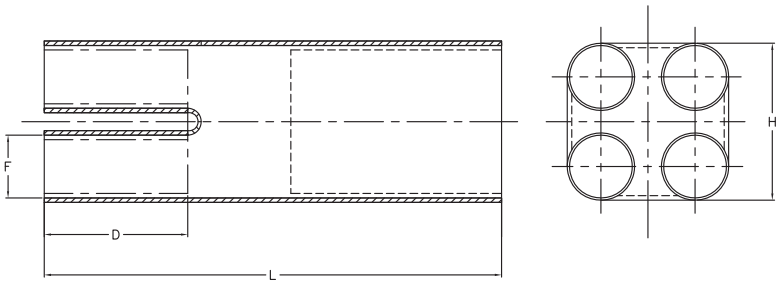

Tepelně smrštitelné koncovky rozdělovací MHLB

Objednací kód	Průměr hlavního vstupu (H)		Průměr rozbočky (F)		Celá délka	Délka rozbočky
	R* (mm)	S* (mm)	R* (mm)	S* (mm)	L (mm)	D (mm)
Rozdělovací koncovky 2-násobné						
MHLB03310B2	10,0	33,0	3,0	14,0	90,0	20,0
MHLB06022B2	22,0	60,0	6,7	24,0	120,0	35,0
Rozdělovací koncovky 3-násobné						
MHLB02808B3	8,5	28,0	2,5	12,0	70,0	23,0
MHLB04514B3	14,0	45,0	4,0	15,0	110,0	20,0
MHLB06022B3	22,0	60,0	8,0	26,0	185,0	45,0
MHLB08033B3	33,0	80,0	16,0	36,0	210,0	50,0
MHLB11033B3	33,0	110,0	16,0	40,0	210,0	50,0
MHLB11047B3	47,0	110,0	20,0	48,0	225,0	75,0
MHLB12547B3	47,0	125,0	20,0	55,0	250,0	75,0
MHLB14054B3	54,0	140,0	27,0	62,0	240,0	65,0
MHLB15554B3	54,0	155,0	27,0	62,0	240,0	65,0
Rozdělovací koncovky 4-násobné						
MHLB02808B4	8,5	28,0	1,8	10,0	70,0	23,0
MHLB03814B4	14,0	38,0	3,2	15,0	105,0	25,0
MHLB05014B4	14,0	50,0	3,2	15,0	105,0	25,0
MHLB05525B4	25,0	55,0	6,0	20,0	180,0	45,0
MHLB06525B4	25,0	65,0	6,0	25,0	180,0	45,0
MHLB07222B4	22,0	72,0	8,5	25,0	190,0	45,0
MHLB10033B4	33,0	100,0	14,0	35,0	215,0	50,0
MHLB12547B4	47,0	125,0	20,0	45,0	245,0	72,0
Rozdělovací koncovky 5-násobné						
MHLB05015B5	15,0	50,0	3,2	15,0	105,0	30,0
MHLB08033B5	33,0	80,0	9,0	27,0	215,0	60,0
MHLB10233B5	33,0	102,0	9,0	35,0	215,0	60,0

Rozdělovací koncovky 6-násobné

	Průměr hlavního vstupu (H)		Rozbočka F1 prům.		Rozbočka F2 Prům.		Celá délka	Délka rozbočky
Objednací kód	R* (mm)	S* (mm)	R* (mm)	S* (mm)	R* (mm)	S* (mm)	L (mm)	D (mm)
MHLB10033B6	33,0	100,0	6,0	19,0	12,0	38,0	215,0	50,0

* **S:** Jak dodáno
R: Plně obnoveno

Teplem smrštitelné koncovky krycí

Určeno k ochraně a izolaci nepoužitých konců kabelů, které chrání před vlivy okolního prostředí.

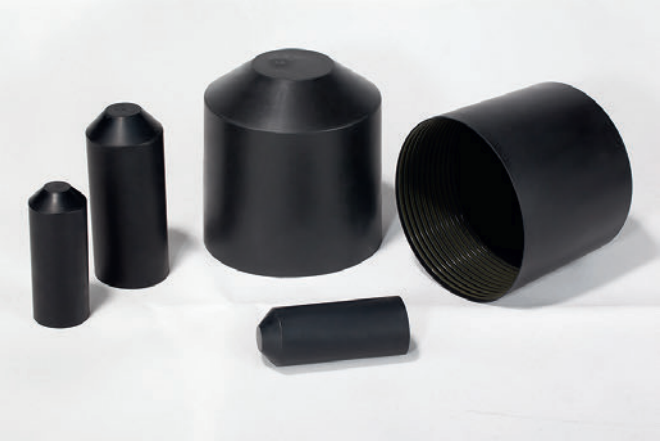

Teplem smrštitelné koncovky Morek MHLC jsou určeny k ochraně a izolaci nepoužitých konců kabelů a chrání je před vlivy okolního prostředí. Tyto koncovky jsou vyrobeny z tepelně stabilizovaného zesíťovaného polyolefinu, nabízejí spolehlivou izolaci a jsou předem potaženy nažloutlým průsvitným tavným lepidlem pro bezpečné utěsnění odolné proti vlhkosti. Tyto koncovky, které jsou k dispozici ve formě fólie i spirálového povlaku, lze použít pro různé typy kabelů, včetně PVC, XLPE, PILC a pryžových plášťů, a jsou vhodné pro tlakové i beztlakové aplikace.

Teplem smrštitelné koncovky Morek MHLC poskytují konzistentní, vysoce kvalitní izolaci a ochranu pro širokou škálu aplikací. Jsou vyrobeny s ohledem na trvanlivost a flexibilitu, splňují přísné průmyslové normy a poskytují spolehlivé utěsnění a ochranu, za nimiž stojí závazek společnosti Morek ke kvalitě a spokojenosti zákazníků.

Spolehlivá izolace a ochrana:

Zajišťuje ochranu a izolaci nepoužitých konců kabelů před vlivem prostředí, čímž zabraňuje jejich poškození a vystavení vlivu prostředí.

Odolné složení:

Odolné proti UV záření a vyrobené ze zesíťovaného polyolefinu, který poskytuje ochranu proti oxidaci, ozónu a drsným podmínkám.

Všestranné možnosti lepení:

Varianty potažené polyamidovým tavným lepidlem buď ve formě fólie pro kabely pod tlakem, nebo ve formě spirály pro kabely bez tlaku.

Flexibilní aplikace:

Vhodné pro širokou škálu elektrických a telekomunikačních kabelů, přičemž pro tlakové telekomunikační kabely jsou k dispozici zpětné vzduchové ventily.

Efektivní a bezpečná konstrukce:

Černá barva s předem nanesenou lepicí vrstvou, která zajišťuje rychlou a snadnou instalaci.

Při zahřátí nad 125 °C se koncovky MHLC smršťují a vytvářejí těsnění na konci kabelu, čímž poskytují bariéru proti vlhkosti, UV záření a dalším vlivům prostředí. Lepicí vrstva zajišťuje pevné spojení, takže tyto koncovky jsou ideální pro průmyslové i venkovní instalace.

Rozměry

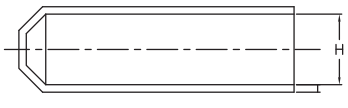

KONCOVKA PO SMRŠTĚNÍ

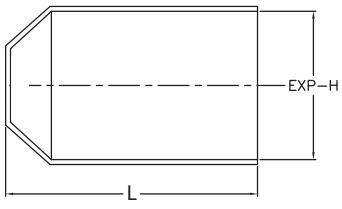

KONCOVKA PŘED SMRŠTĚNÍM

Teplem smrštitelné koncovky MHLC

	Rozměr koncovky mm		Průměr kabelu (H)	
Objednací kód	EXP-H (mm)	Délka (L)	min (mm)	max (mm)
MHLC01003B0	10,0/3,0	35	4	9
MHLC01504B0	15,0/4,5	45	5	13
MHLC02006B0	20,0/6,0	63	7	17
MHLC02508B0	25,0/8,5	70	10	22
MHLC04014B0	40,0/14,5	102	17	35
MHLC04014BX	40,0/14,5	190	17	35
MHLC06324B0	63,0/24,0	118	28	55
MHLC06324BX	63,0/24,0	175	28	55
MHLC07532B0	75,0/32,0	133	37	65
MHLC07532BX	75,0/32,0	175	37	65
MHLC07838B0	78,0/38,0	130	44	70
MHLC10645B0	106,0/45,0	164	52	95
MHLC10057B0	100,0/57,0	155	65	90
MHLC12057B0	120,0/57,0	155	65	110
MHLC14557B0	145,0/57,0	155	65	135

Spojovací a ukončovací sady pro kabely do 1kV

Vhodné pro nízkonapěťové, vysoce výkonné potřeby izolace.



Teplem smrštitelné sady Morek poskytují kompletní řešení pro zakončování a spojování kabelů do 1 kV. Tyto teplem smrštitelné sady jsou k dispozici ve dvou hlavních typech - sady pro zakončení MSLS a sady pro spoje MSCS - a jsou navrženy tak, aby usnadňovaly bezpečné a trvanlivé spoje pro hliníkové i měděné vodiče. Každá sada obsahuje všechny potřebné součásti, jako jsou kabelová oka se střižnými šrouby, brusné a čisticí materiály a návod k instalaci, což zajišťuje jednoduchý a spolehlivý proces instalace.

Sady MSLS i MSCS jsou určeny pro nízkonapěťové instalace v různých prostředích a nabízejí ochranu a snadné použití pro dodavatele a montážní firmy pracující na vnitřních i venkovních projektech.

Certifikováno podle normy EN 61238-1

Pro aplikace do 1kV:

Vyvinuto tak, aby splňovalo požadavky na zakončení a spoje kabelů nízkého napětí.

Všestranná kompatibilita:

Ideální pro kabely s PVC nebo XLPE izolací, vhodné pro 3, 4 nebo 5žilové konfigurace.

Kabelová oka se střižnými šrouby:

V obou sadách jsou kompatibilní s hliníkovými a měděnými vodiči pro spolehlivá spojení.

Kompletní instalační materiály:

Součástí balení jsou brousící a čistící materiály včetně montážního návodu.

Vnitřní a venkovní použití:

Navrženy tak, aby odolávaly různým podmínkám prostředí, a poskytují flexibilitu pro různé instalace.

Technologie tepelného smršťování:

Vysoce kvalitní teplem smrštitelné trubice a koncovky zajišťují bezpečné utěsnění a zjednodušují proces instalace.

Ukončovací sady MSLS

Objednací kód	Rozsah upínaných vodičů	Kabelová oka	Počet žil
MSLS0351A10	Al / Cu 6 - 35 mm²	4 x MSLL0351A10	4
MSLS0701A12	Al / Cu 25 - 70 mm²	4 x MSLL0951A12	4
MSLS1202A12	Al / Cu 70 - 120 mm²	4 x MSLL1502A12	4
MSLS2402A12	Al / Cu 120 - 240 mm²	4 x MSLL2402A12	4

Ukončovací sady MSLS jsou speciálně navrženy pro ukončování nízkonapěťových kabelů s plastovou izolací a vnějším plastovým pláštěm. Tyto sady jsou vhodné pro vnitřní i venkovní použití, jsou k dispozici pro 3, 4 a 5-žilové kabely a dodávají se s vysoce kvalitními teplem smrštitelnými trubicemi, které zajišťují bezpečné a spolehlivé utěsnění.



- **Šroubové kabelové oka v ceně:**
  Podporuje hliníkové a měděné vodiče.
- **Komplexní materiály:**
  Zahrnuje brusné a čisticí prostředky pro optimální kontakt a utěsnění.
- **Snadná instalace:**
  Vysoce kvalitní smršťovací koncovky zjednodušují proces, což snižuje čas a námahu potřebnou k instalaci.

Informace o sadách pro 3 a 5-žilové kabely získáte na vyžádání.

Spojovací sady MSCS

Objednací kód	Rozsah upínaných vodičů	Kabelové spojky	Počet žil
MSCS0162A00	Al / Cu 2,5 - 16 mm²	4 x MSCL0162B00	4
MSCS0352A00	Al / Cu 10 - 35 mm²	4 x MSCL0252A00	4
MSCS0502A00	Al / Cu 16 - 50 mm²	4 x MSCL0502A00	4
MSCS0952A00	Al / Cu 25 - 95 mm²	4 x MSCL0952A00	4
MSCS1202A00	Al / Cu 70 - 150 mm²	4 x MSCL1502A00	4
MSCS2404A00	Al / Cu 95 - 240 mm²	4 x MSCL2404A00	4
MSCS3004A00	Al / Cu 150 - 300 mm²	4 x MSCL3004A00	4

Spojovací sady MSCS umožňují bezpečné spojování nízkonapěťových kabelů s plastovou izolací a vnějším pláštěm a poskytují stejně spolehlivé utěsnění jako koncové sady. Tyto sady obsahují také kabelové spojky se střižnými šrouby, brusný a čisticí materiál a návod k instalaci.



- **Součástí balení jsou kabelové oka:**
  Kompatibilní s hliníkovými i měděnými vodiči.
- **Teplem smrštitelné trubky pro jádro a vnější plášť:**
  Poskytují odolnou izolaci pro celé spojení a zajišťují dlouhodobou spolehlivost.
- **Uživatelsky přívětivá montáž:**
  Navrženo pro snadnou manipulaci a bezpečnou instalaci, zajišťující spolehlivé spoje.

Informace o sadách pro 3 a 5-žilové kabely získáte na vyžádání.

Gelová pouzdra Break

Nejrychlejší způsob spojení vodičů určených k uložení pod zemí!



Morek **Gel Joints Break** je gelově izolovaný spojovací systém určený pro **nízké napětí podzemních kabelových spojů do 1 kV**. Systém umožňuje rychlou instalaci a zároveň poskytuje bezpečnou elektrickou izolaci pro **hlavní i odbočené spojky propojení, a podporuje jednopólové i vícepólové konfigurace.**

Každá spojka je **předem naplněna zesítěným izolačním gelem**, což eliminuje potřebu lití pryskyřice nebo dalších těsnicích hmot. Tato konstrukce zajišťuje konzistentní izolační vlastnosti, spolehlivou mechanickou stabilitu a dlouhodobé vodotěsné utěsnění v široké škále instalačních podmínek.

Řada Gel Joints Break **kombinuje instalační efektivitu s robustním provozním výkonem**, což umožňuje trvanlivé a snadno udržovatelné podzemní spoje. Systém, který byl navržen tak, aby splňoval platné bezpečnostní a výkonnostní normy, poskytuje **dlouhodobé řešení pro náročné podzemní a ponořené aplikace.**

Splňují požadavky: EN 50393 (0,6/1kV), EN 60529, směrnice RoHS 2011/65/ES a EN 60695-2-11.
Úroveň ochrany: IP68, vhodné do ponořených podmínek
Provozní teplota: -20 °C až +90 °C

Výkon podzemního spoje
Navrženo pro spojování nízkonapěťových podzemních kabelů, poskytuje mechanicky stabilní spoje s trvalým vodotěsným utěsněním pro přímé podzemní instalace.

Odolnost proti UV záření a teplotám
Určeno pro nepřetržitý provoz při okolních teplotách od –20 °C do +90 °C. Odolné vůči UV záření, vniknutí vlhkosti, chemikáliím a běžným podzemním kontaminantům.

Kompatibilita s instalačním prostředím
Vhodné pro vnitřní i venkovní použití, včetně podzemních a ponořených podmínek. Kompatibilní s pevnými, lankovými, sektorovými a kulatými vodiči s různými izolačními materiály.

Izolace
Obsahuje vnitřní fázové oddělovače nebo modulární izolované svorky, které umožňují konfigurace až pěti fází (max. průřez vodiče 35 mm²) s vysokou dielektrickou pevností a řízeným rozestupem fází.

Technologie gelové izolace
Naplněno zesítěným izolačním gelem, který zajišťuje stabilní elektrickou izolaci, zabraňuje pohybu vodičů a eliminuje potřebu lití pryskyřice nebo směsi při zachování dlouhodobé těsnosti.

Konstrukce umožňující opětovný vstup
Spoj lze znovu otevřít a sestavit pro kontrolu, úpravu nebo údržbu bez snížení izolačních nebo těsnicích vlastností.

Obsah sady*
- Pouzdro
- Aretační pásky
- Oddělovací přepážka





	Break 25	Break 30	Break 50	Break 50Y	Break 100
Objednací kód	MBG0025A24	MBG0030A24	MBG0050A24	MBG0050Y24	MBG0100A24
Rozměry A / B / C (mm)	70 / 42 / 24	100 / 59 / 34	165 / 62 / 36	180 / 105 / 36	220 / 100 / 50
Balení (ks)	4	5	3	1	1

Rozměry

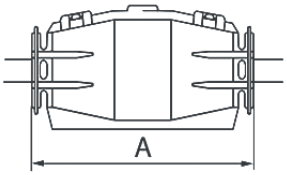

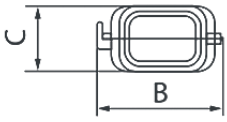

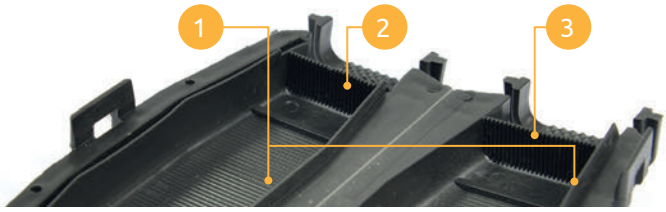

Součásti a vlastnosti

• Gelové pouzdro je vyrobeno z polypropylenu a skládá se ze dvou odklopných částí s patentovaným vodotěsným systémem, který tvoří podélná žebra **(1)** která fungují jako přepážka bránící vytlačení gelu. Stěny výstupů z pouzdra jsou opatřeny prolisy **(2)** , které umožňují vytlačení gelu, čímž je zajištěna dobrá vodotěsnost.

• Prokluzování drátů v podélném směru je zamezeno díky žebrování **(3)** na koncích stěn pouzdra a v příčném směru je zafixována pomocí aretačních pásků, které jsou součástí balení.

• Patentovanou oddělovací přepážku tvoří dvě destičky s drážkami, díky nimž lze destičky do sebe zasunout, a výčnělkem, který polohu destiček zafixuje.

• Konce všech typů pouzder jsou opatřeny otvory pro snadnou montáž aretačních pásků. K otevření spoje může dojít pouze pomocí nástroje podle normy CEI 64-8.

Objednací kód	Typ	Typ připojení	Hlavní (mm²)		Odbočné (mm²)		Hlavní (mm²)		Odbočné (mm²)		Hlavní (mm²)		Odbočné (mm²)		Hlavní (mm²)		Odbočné (mm²)	
			Min.	Max.	Min.	Max.	Min.	Max.	Min.	Max.	Min.	Max.	Min.	Max.	Min.	Max.	Min.	Max.
MBG0025A24	Break 25	Hlavní vedení	1,5	25	-	-	-	-	-	-	-	-	-	-	-	-	-	-
		Odbočovací vedení	1,5	25	1,5	10	-	-	-	-	-	-	-	-	-	-	-	-
MBG0030A24	Break 30	Hlavní vedení	1,5	50	-	-	1,5	10	-	-	1,5	4	-	-	1,5	2,5	-	-
		Odbočovací vedení	1,5	50	1,5	35	-	-	-	-	-	-	-	-	-	-	-	-
MBG0050A24	Break 50	Hlavní vedení	10	120	-	-	6	16	-	-	1,5	10	-	-	1,5	10	-	-
		Odbočovací vedení	10	70	1,5	35	1,5	10	1,5	6	1,5	10	1,5	4	1,5	6	1,5	4
MBG0100A24	Break 100	Hlavní vedení	35	185	-	-	16	50	-	-	4	25	-	-	6	25	-	-
		Odbočovací vedení	25	150	10	120	10	35	6	25	4	16	2,5	4	6	16	2,5	10
MBG0050Y24	Break 50Y	Hlavní vedení	-	-	-	-	-	-	-	-	-	-	-	-	-	-	-	-
		Odbočovací vedení	6	70	2,5	50	1,5	25	1,5	16	2,5	16	1,5	10	2,5	16	1,5	10

Modulární svorky

Navrženy pro rychlé a snadné zapojení se spolehlivou dvojitou izolací.



Modulární svorky Morek jsou navrženy pro flexibilní a prostorově úsporná připojení, ideální pro použití v kompaktních instalacích, včetně aplikací s použitím gelových spojů. Tyto bloky jsou k dispozici ve třech jednopólových provedeních - MC 06, MC 16 a MC 35 - a podporují vodiče do velikosti 6 mm², 16 mm², resp. 35 mm². Díky možnosti připojení dvou až pěti pólů lze tyto bloky konfigurovat v různých kombinacích, přičemž tří a pětipólové uspořádání tvoří jedinečnou pyramidovou strukturu pro optimální využití prostoru.

Modulární svorky Morek nabízejí spolehlivé a flexibilní řešení modulárního připojení, které vyvažuje kompaktní design a odolnost. Díky rychlé a snadné instalaci a splnění přísných bezpečnostních norem jsou tyto bloky optimální volbou pro přizpůsobivá a prostorově úsporná elektrická připojení v různých aplikacích.

Splňuje normy EN 60695-2-11, EN 60998-1:2004, EN 60998-2-1:2004, RoHS 2011/65/CE

Modulární konfigurace:

S možností sestavení dvou až pěti pólů, s možností stejných nebo smíšených velikostí sekcí, které vyhoví různým požadavkům.

Prostorově úsporná pyramidová konstrukce:

Kombinace tří a pěti pólů vytváří kompaktní pyramidovou strukturu, která je ideální pro stísněné prostory.

Vysoká odolnost a izolace:

Vyrobeno ze samozhášivého polykarbonátu s mosaznými vodivými komponenty, které zajišťují dlouhodobá a bezpečná připojení.

Možnost opakovaného vstupu a opakovaného použití:

Snadný přístup a údržba, což je výhodné zejména u opakovaně používaných spojů.

Snadná instalace:

Jednoduché a rychlé nastavení zapojení, které podporuje efektivní instalaci a spolehlivou dvojitou izolaci.

Modulární svorkovnice Morek, navržené pro rychlé a snadné zapojení se spolehlivou dvojitou izolací, nabízejí vysokou ochranu a flexibilitu pro rozmanité aplikace.

Provozní teplota: -20 °C až +90 °C
Jmenovité izolační napětí: 500V
Jmenovitý proud: 24A (MC 06), 41A (MC 16), 76A (MC 35)
Utahovací moment: 0.6 Nm (MC 06), 1,8 Nm (MC 16), 10 Nm (MC 35)
Materiálové složení: samozhášivý polykarbonát, mosaz a pozinkovaná ocel





			MC 06	MC 16	MC 35
Objednací kód			MAH0006A24	MAH0016A24	MAH0035A24
Technické údaje					
Hlavní vedení	max. průřez vodiče (mm²)		6	16	35
Odbočné vedení	Průběžný vodič	min. průřez (mm²)	1,5	2,5	6
		max. průřez (mm²)	6	10	25
	Odbočný vodič	min. průřez (mm²)	1,5	2,5	6
		max. průřez (mm²)	1,5	4	10
Velikost (mm)	A		13,2	13,6	19,2
	B		3,6	5,8	9,3
	C		13,8	14,2	19,8
	D		28	31	40
Šroub, inbus			Č. 1,5	Č. 2	Č. 4
Hmotnost (g)			7	10	34
Balení (ks)			10	10	5

Maximální doporučený počet svorek pro použití v gelových pouzdrech Break.

	MC 06	MC 16	MC 35
Break 25	1	1	-
Break 30	3	3	2
Break 50	5	5	2
Break 50Y	5	5	3
Break 100	5	5	5

Rozměry

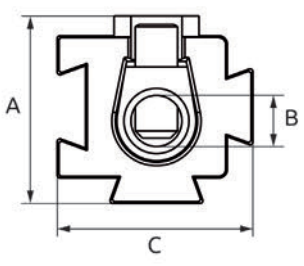

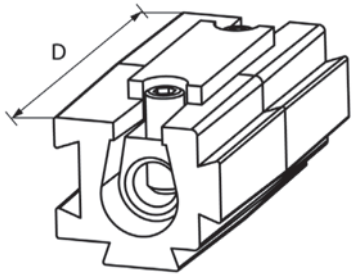

InsuGel One

Navržen pro bezpečné vyplnění a utěsnění rozvodných krabic, poskytuje vysokou izolaci a průhlednost v univerzálním instalačním prostředí.

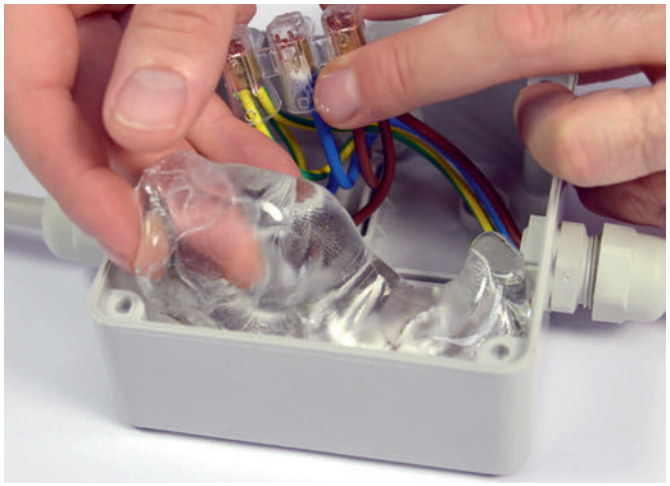

Morek **InsuGel One** poskytuje flexibilní řešení izolace a ochrany připravené k použití, ideální pro náročné instalace. InsuGel One, který je k dispozici ve variantách 300 ml a 1 kg, se přizpůsobí různým aplikacím - od stísněných prostor až po vyplnění rozvodných krabic - a nabízí vysoce výkonné těsnění v horizontálních i vertikálních instalacích. Tento ekologický, netoxický gel je opakovaně vstřikovatelný a opakovaně použitelný, takže je ideální pro instalace vyžadující budoucí úpravy.

Automatické vyrovnávání gelu zajišťuje důkladné pokrytí a přilnavost, zatímco jeho průhlednost umožňuje snadnou kontrolu spojů. Díky vysoké dielektrické pevnosti, teplotní odolnosti a vodotěsnosti IPX8 ve vhodných nádobách zaručuje gel InsuGel One trvanlivý a spolehlivý výkon pro nízkonapěťové aplikace, což z něj činí praktickou volbu pro účinnou a dlouhotrvající izolaci.

Připraveno k použití:

Okamžitá aplikace bez míchání a schnutí, ideální pro rychlé a flexibilní instalace.

Šetrný k životnímu prostředí a netoxický:

Bezpečná manipulace, bez data spotřeby a bez škodlivých účinků na životní prostředí.

Znovu použitelný a opakovaně použitelný:

Snadné opakované použití pro úpravy i po delší době používání: Zachovává pružnost a umožňuje snadné opakované použití pro úpravy.

Automatické vyrovnávání a vysoká přilnavost:

Poskytuje spolehlivou a odolnou izolaci, která se přizpůsobí spojovacím povrchům.

Transparentní pro kontrolu:

Umožňuje okamžitou vizuální kontrolu a zajišťuje neporušenost spojení.

Flexibilní použití:

Vhodné pro uzavřené prostory (300 ml) i pro plnění přípojkových skříní (1 kg), použitelné ve vodorovné i svislé poloze.

Vysoká izolace a ochrana:

Poskytuje silnou dielektrickou pevnost a ochranu IPX8 pro vodotěsné aplikace.









InsuGel One, 300 ml

Objednací kód	Popis	Balení (ks)
MBG0002G24	Izolační jednosložkový gel v tubách 300 g	1 / 24

Tuba InsuGel One o objemu 300 ml poskytuje pohodlné řešení připravené k použití pro izolaci a ochranu v aplikacích s omezeným prostorem nebo obtížným přístupem. Tento průhledný gel je určen pro vstřikování a automatické vyrovnávání, je ideální pro flexibilní, opakovaně zaváděné spoje a umožňuje přesné dávkování, čímž snižuje množství odpadu.



Technická specifikace

- Provozní teplota od -60 °C až 200 °C
- Dielektrická pevnost > 23 kv/mm
- Tepelná vodivost < 0,2 w/mk
- Dielektrická konstanta < 5
- Objemová rezistivita $>^{2x1015}$ Ω x cm
- Teplota samovznícení: > 400 °C

InsuGel One, 1 kg

Objednací kód	Popis	Balení (ks)
MBG0001G24	Jednosložkový gel ve formě pasty, opakovaně použitelný, balení 1 kg	1 / 12

Řešení InsuGel One 1 kg je ideální pro plnění spojovacích skříněk. Díky vysoké izolační odolnosti a bez nutnosti míchání zajišťuje optimální ochranu, když jsou všechny otvory v krytu utěsněny.



Technická specifikace

- Lineární smrštění 23 °C / 0 %
- Stupeň penetrace 23 °C / 200 mm
- Tvrdost (Shore A) 23 °C gel
- Samozhášivé (v souladu s normou EN 60695-2)
- Stupeň ochrany IPX8 (v souladu s normou EN 60695) svodotěsnou nádobou
- Vysoká izolační odolnost až do 3500 V: v souladu s normou EN 60439-1

MOREK

Creating a better future for You



Morek Q-Line – inovované spojení bez použití nářadí



40 A
Jmenovitý vstupní proud

1500 V
Jmenovité napětí

IP65 / IP68
Maximální stupeň ochrany, která odolává tryskající vodě pod nízkým tlakem a ponoření

Nové konektory Morek řady „Q-LINE“ jsou vybaveny inovativní patentovanou technologií „TwinLock“, která díky speciální konstrukci pružinové svorky a technologie typu push-in umožňuje:

- **Pevné zajištění vodiče solárního kabelu**
- **Kvalitní přenos proudu díky velké kontaktní ploše**

Vše je certifikováno prestižní značkou TÜV SUD, která zaručuje maximální kvalitu konektorů MOREK.

Tímto způsobem je spojení rychlé, bezpečné a zabraňuje častým chybám, které vznikají při spojování (lisování) v nepohodlných prostorech a polohách. Významná úspora času ve srovnání se standardním lisovacím spojením.

1500V 40A IP68 UV TÜV SÜD

morek.cz

Nové konektory Morek řady „Q-LINE" jsou vybaveny inovativní patentovanou technologií „TwinLock", která díky speciální konstrukci pružinové svorky a technologie typu push-in umožňuje:

- **Pevné zajištění vodiče solárního kabelu**
- **Kvalitní přenos proudu díky velké kontaktní ploše**

Vše je certifikováno prestižní značkou TÜV SUD, která zaručuje maximální kvalitu konektorů MOREK.
Tímto způsobem je spojení rychlé, bezpečné a zabraňuje častým chybám, které vznikají při spojování (lisování) v nepohodlných prostředích. 50% úspora času ve srovnání se standardním lisovacím spojem.





Typ	samec	samice
Pro vodič 4÷6 mm² ●	MAP1006Q40	MAP2006Q40

Technické údaje		
Rozsah upínaných vodičů Cu (mm²)	4 ÷ 6 mm²	
Jmenovitý vstupní proud (A)	40 A	
Jmenovité napětí DC (V)	1500	
Jmenovité impulzní napětí (kV)	8	
Jmenovité izolační napětí (kV)	10	
Stupeň znečištění	3	
Provozní teplota (°C)	- 40 ÷ +85	
Materiál elektrovodivé části	pocínovaná měď	
Materiál izolační části	PPE + PS	
Hořlavost	V- 0 dle UL 94, bez halogenů	
Šířka / výška / délka (mm)	20,8 / 20,8 / 64,2	20,8 / 20,8 / 61,8
Hmotnost (g)	12,2	11,4
Balení (ks)	50 / 500	
Testováno podle norem	EN 62852:2015 + A1:2020	

Postup připojení



1.
Pro odizolování v délce 20-22 mm použijte konec samce konektoru jako pomůcku.



2.
Zasuňte vodič do konektoru až na doraz (dokud neucítíte větší odpor).



3.
Utáhněte matici do konce (případně pomocí montážního klíče).

Lisovací konektory pro fotovoltaické aplikace jsou určeny pro dlouhodobé venkovní použití a jsou kompatibilní s konektory MC-4.

Výhody
- Pro vodiče 4 ÷ 10 mm²
- Jmenovité napětí 1500 VDC
- Jmenovitý vstupní proud 40 A / 62 A
- Standard MC-4
- Stupeň krytí IP 68
- Snadné rozpojení bez použití nářadí
- Provedení pro kabel nebo na panel






	standardní		na panel	
Typ	samec	samice	samec	samice
Pro vodič 4÷6 mm² ●	MAP1006B40	MAP2006B40	MAP1106B40	MAP2106B40
Pro vodič 10 mm² ●	MAP1010B40	MAP2010B40	MAP1110B40	MAP2110B40
Technické údaje				
Rozsah upínaných vodičů Cu (mm²)	4 ÷ 6 mm² / 10 mm²	4 ÷ 6 mm² / 10 mm²	4 ÷ 6 mm² / 10 mm²	4 ÷ 6 mm² / 10 mm²
Jmenovitý vstupní proud (A)	40 A (4 ÷ 6 mm²)/ 62 A (10 mm²)	40 A (4 ÷ 6 mm²)/ 62 A (10 mm²)	40 A (4 ÷ 6 mm²)/ 62 A (10 mm²)	40 A (4 ÷ 6 mm²)/ 62 A (10 mm²)
Jmenovité napětí DC (V)	1500	1500	1500	1500
Jmenovité impulzní napětí (kV)	8	8	8	8
Jmenovité izolační napětí (kV)	10	10	10	10
Stupeň znečištění	3	3	3	3
Provozní teplota (°C)	- 40 ÷ +85	- 40 ÷ +85	- 40 ÷ +85	- 40 ÷ +85
Materiál elektrovodivé části	pocínovaná měď	pocínovaná měď	pocínovaná měď	pocínovaná měď
Materiál izolační části	PPE + PS	PPE + PS	PPE + PS	PPE + PS
Hořlavost	V- 0 dle UL 94, bez halogenů	V- 0 dle UL 94, bez halogenů	V- 0 dle UL 94, bez halogenů	V- 0 dle UL 94, bez halogenů
Šířka / výška / délka (mm)	20 / 20 / 62	20 / 20 / 59	20 / 20 / 52	20 / 20 / 62
Hmotnost (g)	10,5	9,8	7,5	6,7
Balení (ks)	50 / 300	50 / 300	50 / 300	50 / 300
Testováno podle norem	EN 62852:2015 + A1:2020	EN 62852:2015 + A1:2020	EN 62852:2015 + A1:2020	EN 62852:2015 + A1:2020

FV příslušenství



Klíč pro montáž fotovoltaických konektorů



Lisovací kleště pro fotovoltaické konektory

4÷6 mm²



2,5÷10 mm²



Vázací páska s klipem 1-3 mm

4,8x180 mm

Objednací kód	MAP0000R40	MAP0001A40	MAP0003A40	MAP0002A40
Barevné provedení	Červená	Červená / modrá	Zelená	Černá
Balení (ks)	1 pár	1	1	30

Návod na montáž konektoru

Při montáži konektoru se řiďte specifikací pro rozměry kabelu, jak je uvedeno v následující tabulce. Při nedodržení předepsaného utahovacího momentu může dojít k poškození izolační části konektoru.

- Odizolování kabelu musí být v délce 8 mm.
- Vložte zalisovaný kontakt, aniž byste odstranili izolační kroužek.
- Platí pro produkty:

MAP1006B40 MAP1010B40
MAP2006B40 MAP2010B40
MAP1106B40 MAP1110B40
MAP2106B40 MAP2110B40

Specifikace montáže

Průřez vodiče (průměr kabelu)	Utahovací moment (panelové provedení)
4 mm² (max. 6,5 mm)	1,2 ÷ 1,5 Nm
6 mm² (max. 7,0 mm)	1,2 ÷ 1,5 Nm
10 mm² (max. 8,0 mm)	1,2 ÷ 1,5 Nm

První číslice

Ochrana před vniknutím pevných cizích těles

IP	Požadavky	Příklad	Ochrana osob před stykem s nebezpečnými částmi:
0	Bez ochrany		Není poskytnuta žádná ochrana
1	Ochrana před vniknutím pevných cizích těles o průměru 50 mm. Ochrana před kontak-tem s nebezpečnými částmi.		Hřbet ruky
2	Ochrana před vniknutím pevných cizích těles o průměru 12,5 mm. Ochrana před dotykem prstem.	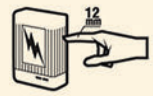	Prst
3	Ochrana před vniknutím pevných cizích těles o průměru 2,5 mm.	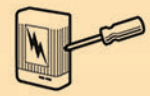	Nástroj
4	Ochrana před vniknutím pevných cizích těles o průměru 1,0 mm.	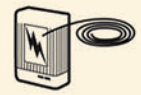	Vodič
5	Ochrana před prachem(ochrana proti škodlivému usazování prachu dle příslušné normy).		Vodič
6	Zařízení je prachotěsné.		Vodič

Druhá číslice

Ochrana před nežádoucím vniknutím vody

IP	Požadavky	Příklad	Ochrana před vniknutí vody:
0	Bez ochrany		Není poskytnuta žádná ochrana
1	Chráněno před kapkami vody dopadajícími svisle.		Dopadající svisle
2	Chráněno před kapkami vody dopadajícími pod úhlem 15° od svislice.		Dopadající pod úhlem 15° od svislice
3	Chráněno před vodní pod úhlem do 60° od svislice.		Omezený dopad vodní sprchy
4	Ochrana před stříkající vodou dopadající v libovolném směru.		Dopadající v libovolném směru
5	Ochrana před vodou tryskající pod nízkým tlakem v libovolném směru.		Tryskající v libovolném směru
6	Ochrana před intenzivně tryskající vodou.		Intenzivně tryskající v libovolném směru
7	Ochrana před ponořením do vody do hloubky 15 cm – 1 m.		Dočasné ponoření
8	Ochrana před delším ponořením do vody pod tlakem.		Ponoření

Příklad hodnocení:



morek.cz

Morek Finsko

+358 40 770 8030
myynti@morek.fi

Morek Estonsko

+372 6 041 423
morek@morek.ee

Morek Lotyšsko

+371 26 186 699
moreklv@morek.eu

Morek Litva

+370 67 382 192
info@morek.lt

Morek Polsko

+48 501 642 007
morekpl@morek.eu

Morek Česká republika

+420 727 939 795
morek@morek.cz

Morek Slovensko

+421 918 159 385
morek@morek.sk

Morek Francie

+33 7 81 38 34 46
morek@morek.fr

Morek Portugalsko

+351 932 450 187
sales@morek.pt

Morek Export

+420 727 835 176
export@morek.eu

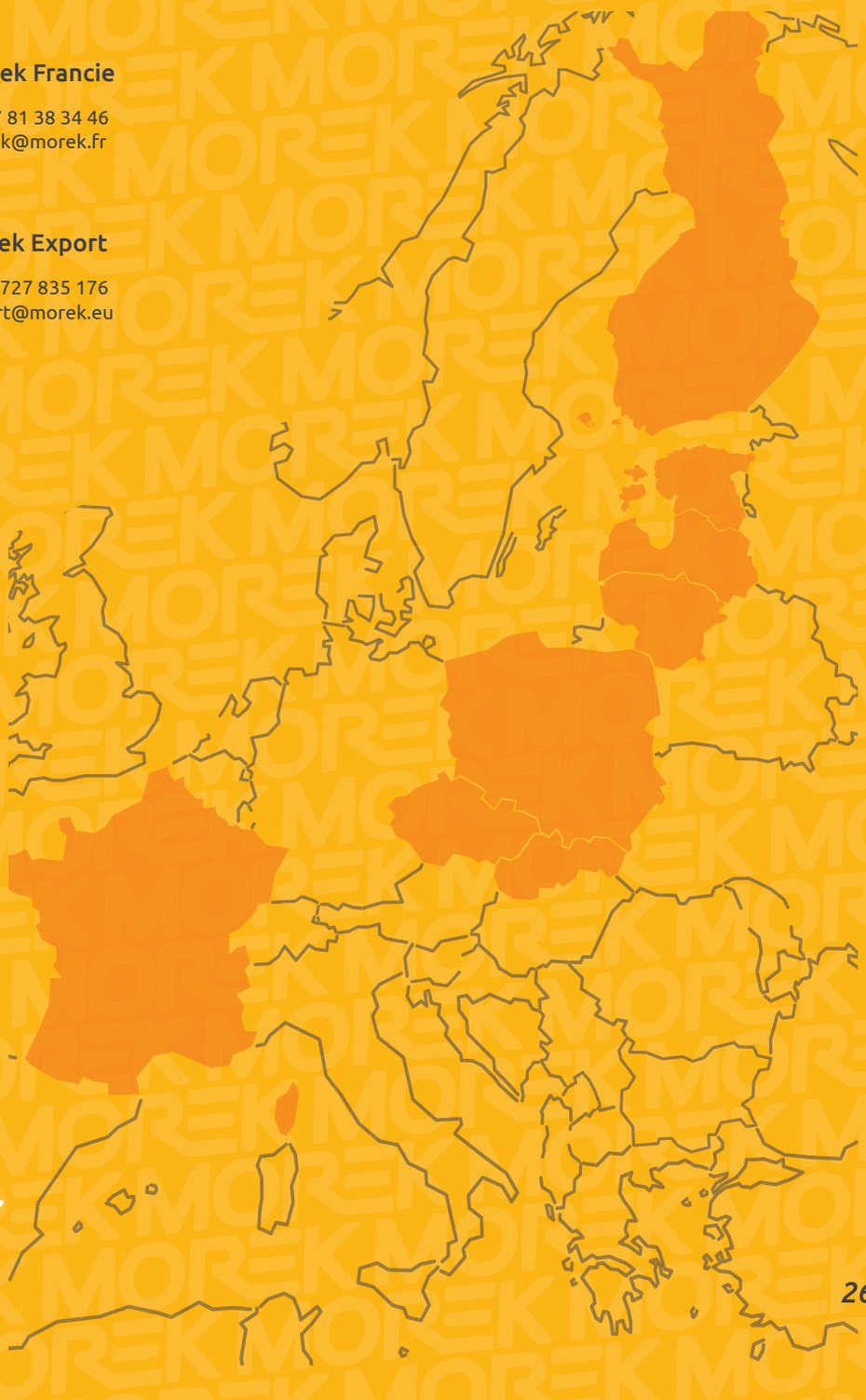

MOREK

2604v1